СОДЕРЖАНИЕ

Правила пользования каталогом 4

Модификации и комплектации автомобилей.....6

Комплектации двигателей в автомобилях LADA PRIORA 13

Перечень иллюстраций 18

Иллюстрации и перечни деталей и сборочных единиц:

Двигатель .....A

Трансмиссия .....B

Тормозная система.....C

Управление рулевое, подвеска и колеса .....D

Устройства вспомогательные .....E

Электрооборудование .....K

Кузов.....M

Инструмент .....Y

Заглушки ..... Z

Таблицы:

Нормали ... .N

Арматура жгутов проводов. .....АП

Сальники .....S

Подшипники .....AB

Номерной указатель .....УН

ПРАВИЛА ПОЛЬЗОВАНИЯ КАТАЛОГОМ

В основном разделе Каталога «Иллюстрации и перечни деталей и сборочных единиц» детали и сборочные единицы размещены по функциональному признаку. Перед каждой иллюстрацией (см. рис. 1) помещен перечень показанных на ней деталей и сборочных единиц, оформленный в виде таблицы (см. рис.2).

В разделе «Изменения» можно узнать нормы замены деталей и сборочных единиц.

В «Таблицах» приведены стандартизованные детали, сальники и подшипники качения, дан рисунок каждой детали с указанием основных размеров.

В разделе «Номерной указатель» перечислены в порядке возрастания номеров детали и сборочные единицы, включенные в Каталог, с указанием индекса иллюстрации и номера позиции.

Чтобы по функции детали определить ее номер, необходимо:

- в «Перечне иллюстраций» узнать индекс иллюстрации,
- по индексу найти иллюстрацию,
- на иллюстрации определить номер позиции,
- по номеру позиции определить номер детали.

Чтобы по номеру найти деталь на иллюстрации, необходимо:

- в «Номерном указателе» определить индекс иллюстрации и номер позиции,
- по индексу найти иллюстрацию,
- на иллюстрации по номеру позиции найти деталь.

Ниже приведены условные обозначения, встречающиеся в каталоге.

1 - относится к первой передаче;
- относится к заднему ход
! - применять совместно
***)** - допускается замена другими классами (в графе «Вариант»)
~ - вариант по выбору
АБС - устанавливается антиблокировочная система тормозов
^ - деталь применять методом подбора
Е-3 - для автомобилей с системой снижения токсичности «Евро-3»;
Е-4 - для автомобилей с системой снижения токсичности «Евро-4»;

00001-0061008-11 – стандартизованная деталь, предпоследняя цифра – код материала детали (Таблица 1), последняя – код покрытия (Таблица 2).

Например, в номере 00001-0025742-12 предпоследняя цифра «1» указывает, что деталь изготовлена из стали с пределом прочности на разрыв от 490 до 784 МПа, а последняя цифра «2» означает, что деталь хромируется. В разделе «Таблицы не приводятся номера, отличающиеся только последними двумя цифрами.

Таблица 1

Код	Материал
	Сталь с пределом прочности на разрыв, МПа (кг/мм²)
0	333 – 490 (34 – 50)
1	490 – 784 (50 – 80)
2	784 – 980 (80 – 100)
3	980 – 1176 (100 – 120)
4	Латунь
5	Легкий сплав
6	Медь
7	Другие металлические материалы
8	Неметаллический
9	Смешанный

Таблица 2

Код	Покрытие
0	Отсутствие покрытия
1	Цинкование
2	Хромирование
3	Фосфатирование
4	Лужение
5	Никелирование блестящее
6	Оксидирование
7	Специальное покрытие
8	Специальное покрытие
9	Специальное покрытие

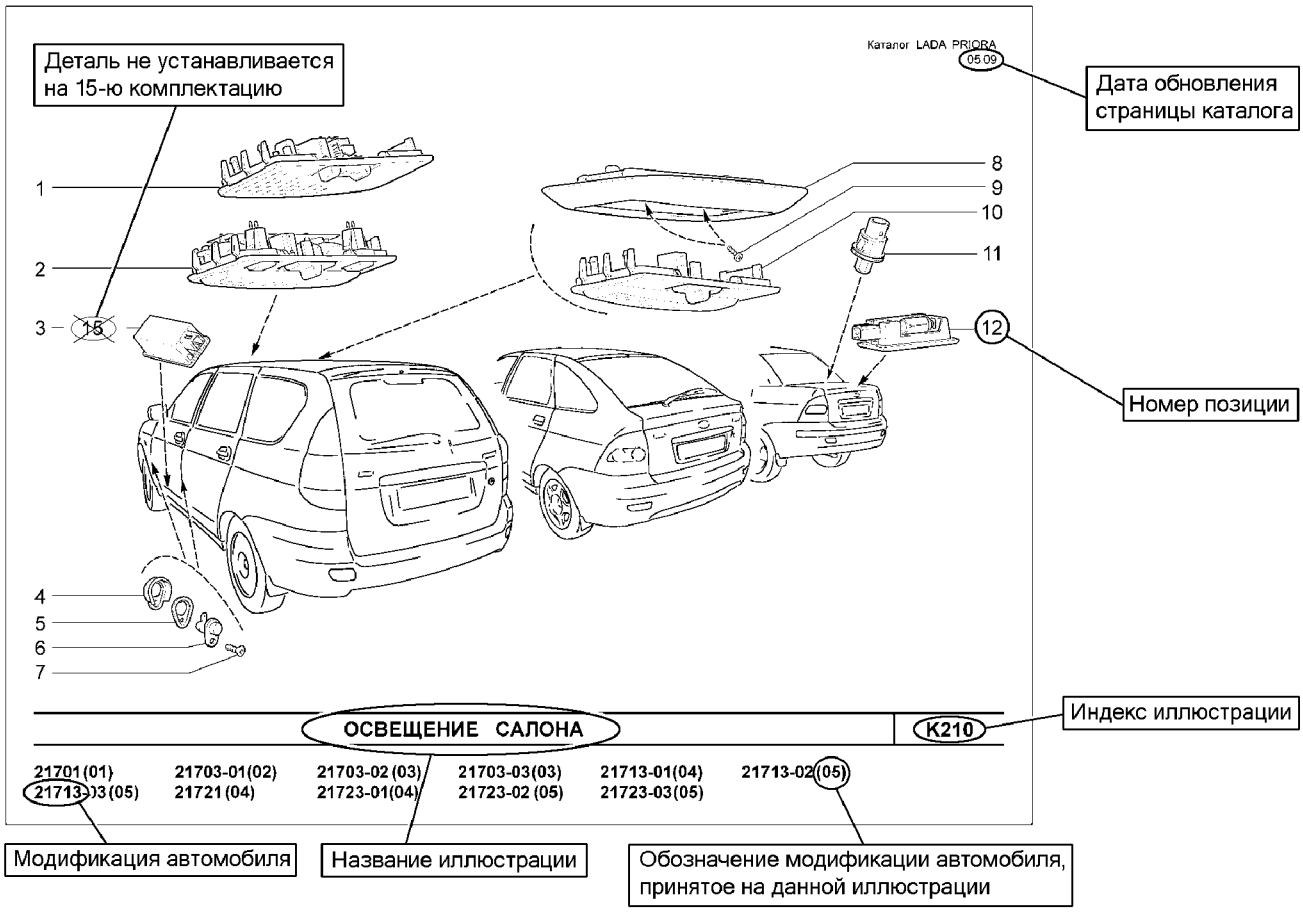

Рис. 1

Каталог LADA PRIORA 05.09

K210

№ поз.	№ извещ. об изменении	Дата выпуска изв.	Вкл. в з/ч	Номер детали	Вариант	Применяемость	Кол.	Наименование
1			+	21700-3714010-00		(01)(02)(04)	1	Плафон освещения салона
2			+	21700-3714010-10		(03)(05)	1	Блок освещения салона
3			+	21700-3714028-00		(03)(05)	2	Плафон освещения порога
4			+	21100-3710206-00			4	Колпачок защитный
5			+	21100-3710205-00			16	Прокладка
6			+	21010-3710200-10	~		4	Выключатель дверной
6			+	21070-3710200-11	~		4	Выключатель дверной
7			+	00001-0076787-03			4	Винт 3,6x9,5 самонарезающий
8			+	21700-3714014-01		(03)(05)	1	Рамка крепления плафона
9			+	00001-0076710-01		(03)(05)	2	Винт 4,9x9,5 самонарезающий
10			+	21700-3714010-01		(03)(05)	1	Плафон освещения мест задних пассажиров
11			+	21150-3710200-00	~	(01)(02)(03)	1	Выключатель плафона освещения багажника
11			+	21150-3710200-01	~	(01)(02)(03)	1	Выключатель плафона освещения багажника
12			+	11180-3714350-00	~		1	Плафон освещения багажника
12			+	11180-3714350-01	~		1	Плафон освещения багажника

Рис. 2

МОДИФИКАЦИИ И КОМПЛЕКТАЦИИ АВТОМОБИЛЕЙ

Модель	Модификация	Тип кузова	Комплектация	Код исполнения	Исполнение	Нормы токсичности	Примечание
2170	21701	седан	10	00	стндарт	Евро-3	-базовая комплектация для внутреннего рынка с 8-ми клап. двигателем, без усилителя руля
	21703	седан	10	01	норма	Евро-3	- базовая комплектация для внутреннего рынка, с гидроусилителем руля
			11				- базовая комплектация для внутреннего рынка, с электроусилителем руля
			15				- комплектация для внутреннего рынка с электроусилителем руля и АБС
			18				-комплектация для внутреннего рынка с электроусилителем руля, АБС, климатической установкой фирмы MEI (Япония)
			20				-комплектация для внутреннего рынка с электроусилителем руля, АБС, климатической установкой фирмы MEI (Япония), с аудиосистемой
			110				- базовая комплектация для внешнего рынка с гидроусилителем руля
			114				- комплектация для внешнего рынка с электроусилителем руля, климатической установкой фирмы HCC (Корея)
			115				- комплектация для внешнего рынка с электроусилителем руля, АБС

Модель	Модификация	Тип кузова	Комплектация	Код исполнения	Исполнение	Нормы токсичности	Примечание
2170	21703	седан	118	01	норма	Евро-3	- комплектация для внешнего рынка с электроусилителем руля, АБС, климатической установкой фирмы НСС (Корея)
			140			Евро-4	- базовая комплектация для внешнего рынка с электроусилителем руля
			144				- комплектация для внешнего рынка с электроусилителем руля, климатической установкой фирмы НСС (Корея)
			145				- комплектация для внешнего рынка с электроусилителем руля, АБС
			148				- комплектация для внешнего рынка с электроусилителем руля, АБС, климатической установкой фирмы НСС (Корея)
			15	02	люкс	Евро-3	- комплектация для внутреннего рынка с электроусилителем руля и АБС
			18				-комплектация для внутреннего рынка с электроусилителем руля, АБС, климатической установкой фирмы НСС (Корея)
			110				- базовая комплектация для внешнего рынка с электроусилителем руля
			114				- комплектация для внешнего рынка с электроусилителем руля, климатической установкой фирмы НСС (Корея)

Модель	Модификация	Тип кузова	Комплектация	Код исполнения	Исполнение	Нормы токсичности	Примечание
2170	21703	седан	115	02	люкс	Евро-3	- комплектация для внешнего рынка с электроусилителем руля, АБС
			118				- комплектация для внешнего рынка с электроусилителем руля, АБС, климатической установкой фирмы НСС (Корея)
			140			Евро-4	- базовая комплектация для внешнего рынка с электроусилителем руля
			144				- комплектация для внешнего рынка с электроусилителем руля, климатической установкой фирмы НСС (Корея)
			148				- комплектация для внешнего рынка с электроусилителем руля, АБС, климатической установкой фирмы НСС (Корея)
			18	03	супер-люкс	Евро-3	- комплктация с электроусилителем руля, АБС, климатической установкой фирмы НСС (Корея), системой безопасной парковки, датчиком дождя
			20				- комплктация с электроусилителем руля, АБС, климатической установкой фирмы НСС (Корея), системой безопасной парковки, датчиком дождя, с аудиосистемой
	21713	универсал	10	01	норма	Евро-3	- базовая комплектация для внутреннего рынка, с гидроусилителем руля
			18				-комплектация для внутреннего рынка с электроусилителем руля, АБС, климатической установкой фирмы MEI (Япония)

Модель	Модификация	Тип кузова	Комплектация	Код исполнения	Исполнение	Нормы токсичности	Примечание
2170	21713	универсал	20	01	норма	Евро-3	-комплектация для внутреннего рынка с электроусилителем руля, АБС, климатической установкой фирмы MEI (Япония), с аудиосистемой
			110				- базовая комплектация для внешнего рынка с гидроусилителем руля
			114				- комплектация для внешнего рынка с электроусилителем руля, климатической установкой фирмы HCC (Корея)
			118				- комплектация для внешнего рынка с электроусилителем руля, АБС, климатической установкой фирмы HCC (Корея)
			140			Евро-4	- базовая комплектация для внешнего рынка с электроусилителем руля
			145				- комплектация для внешнего рынка с электроусилителем руля, АБС
			148				- комплектация для внешнего рынка с электроусилителем руля, АБС, климатической установкой фирмы HCC (Корея)
			140	02	люкс	Евро-4	- базовая комплектация для внешнего рынка с электроусилителем руля
			148				- комплектация для внешнего рынка с электроусилителем руля, АБС, климатической установкой фирмы HCC (Корея)

Модель	Модификация	Тип кузова	Комплектация	Код исполнения	Исполнение	Нормы токсичности	Примечание
2170			10	03	супер-люкс	Евро-3	- базовая комплектация для внутреннего рынка, с электроусилителем руля системой безопасной парковки, датчиком дождя
			18				- комплктация с электроусилителем руля, АБС, климатической установкой фирмы HCC (Корея), системой безопасной парковки, датчиком дождя
			20				- комплктация с электроусилителем руля, АБС, климатической установкой фирмы HCC (Корея), системой безопасной парковки, датчиком дождя, с аудиосистемой
	21721	хетчбек	10	00	стндарт	Евро-3	-базовая комплектация для внутреннего рынка с 8-ми клап. двигателем, без усилителя руля
	21723	хетчбек	10	01	норма	Евро-3	- базовая комплектация для внутреннего рынка, с гидроусилителем руля
			11				- базовая комплектация для внутреннего рынка, с электроусилителем руля
			18				-комплектация для внутреннего рынка с электроусилителем руля, АБС, климатической установкой фирмы MEI (Япония)
			20				-комплектация для внутреннего рынка с электроусилителем руля, АБС, климатической установкой фирмы MEI (Япония), с аудиосистемой

Модель	Модификация	Тип кузова	Комплектация	Код исполнения	Исполнение	Нормы токсичности	Примечание
2170	21723	хетчбек	110	01	норма	Евро-3	- базовая комплектация для внешнего рынка с гидроусилителем руля
			114				- комплектация для внешнего рынка с электроусилителем руля, климатической установкой фирмы НСС (Корея)
			115				- комплектация для внешнего рынка с электроусилителем руля, АБС
			118				- комплектация для внешнего рынка с электроусилителем руля, АБС, климатической установкой фирмы НСС (Корея)
			140			Евро-4	- базовая комплектация для внешнего рынка с электроусилителем руля
			144				- комплектация для внешнего рынка с электроусилителем руля, климатической установкой фирмы НСС (Корея)
			145				- комплектация для внешнего рынка с электроусилителем руля, АБС
			148				- комплектация для внешнего рынка с электроусилителем руля, АБС, климатической установкой фирмы НСС (Корея)
			18	02	люкс	Евро-3	- комплктация с электроусилителем руля, АБС, климатической установкой фирмы НСС (Корея)

Модель	Модификация	Тип кузова	Комплектация	Код исполнения	Исполнение	Нормы токсичности	Примечание
2170	21723	хетчбек	110	02	люкс	Евро-3	- базовая комплектация для внешнего рынка с электроусилителем руля
			115				- комплектация для внешнего рынка с электроусилителем руля, АБС
			118				- комплектация для внешнего рынка с электроусилителем руля, АБС, климатической установкой фирмы НСС (Корея)
			140			Евро-4	- базовая комплектация для внешнего рынка с электроусилителем руля
			144				- комплектация для внешнего рынка с электроусилителем руля, климатической установкой фирмы НСС (Корея)
			145				- комплектация для внешнего рынка с электроусилителем руля, АБС
			148				- комплектация для внешнего рынка с электроусилителем руля, АБС, климатической установкой фирмы НСС (Корея)
			18	03	супер-люкс	Евро-3	- комплктация с электроусилителем руля, АБС, климатической установкой фирмы НСС (Корея), системой безопасной парковки, датчиком дождя
			20				- комплктация с электроусилителем руля, АБС, климатической установкой фирмы НСС (Корея), системой безопасной парковки, датчиком дождя, с аудиосистемой

КОМПЛЕКТАЦИИ ДВИГАТЕЛЕЙ ДЛЯ АВТОМОБИЛЕЙ LADA PRIORA

Модификация автомобиля	Комплектация автомобиля	Исполнение	Комплектация двигателя	Тип двигателя	Рабочий объём, л	Нормы токсичности	Контроллер
21701	10	00	21114-1000260-20	8-клапанный	1,6	Евро-3	21114-1411020-11 или 21114-1411020-12
21703	10	01	21126-1000260-06	16-клапанный		Евро-3	21126-1411020-10 или 21126-1411020-11 или 21126-1411020-12
	11		21126-1000260-00				
	15		21126-1000260-00				
	18		21126-1000260-04				
	20		21126-1000260-04				
	110		21126-1000260-06				
	114		21126-1000260-07				
	115		21126-1000260-00				
	118		21126-1000260-07				
	140		21126-1000260-20			Евро-4	21126-1411020-00 или 21126-1411020-01 или 21126-1411020-02
	144		21126-1000260-27				
	145		21126-1000260-20				
	148		21126-1000260-27				

Модификация автомобиля	Комплектация автомобиля	Исполнение	Комплектация двигателя	Тип двигателя	Рабочий объём, л	Нормы токсичности	Контроллер
21703	15	02	21126-1000260-00	16-клапанный	1,6	Евро-3	21126-1411020-10 или 21126-1411020-11 или 21126-1411020-12
	18		21126-1000260-07				
	110		21126-1000260-00				
	114		21126-1000260-07				
	115		21126-1000260-00				
	118		21126-1000260-07				
	140		21126-1000260-20			Евро-4	21126-1411020-00 или 21126-1411020-01 или 21126-1411020-02
	144		21126-1000260-27				
	148		21126-1000260-27				
	18	03	21126-1000260-07			Евро-3	21126-1411020-10 или 21126-1411020-11 или 21126-1411020-12
	20		21126-1000260-07				
21713	10	01	21126-1000260-06			Евро-3	21126-1411020-10 или 21126-1411020-11 или 21126-1411020-12
	18		21126-1000260-04				
	20		21126-1000260-04				
	110		21126-1000260-06				

Модификация автомобиля	Комплектация автомобиля	Исполнение	Комплектация двигателя	Тип двигателя	Рабочий объём, л	Нормы токсичности	Контроллер
21713	114	01	21126-1000260-07	16-клапанный	1,6	Евро-3	21126-1411020-10 или 21126-1411020-11 или 21126-1411020-12
	118		21126-1000260-07				
	140		21126-1000260-20			Евро-4	21126-1411020-00 или 21126-1411020-01 или 21126-1411020-02
	145		21126-1000260-20				
	148		21126-1000260-27				
	140	02	21126-1000260-20			Евро-4	21126-1411020-00 или 21126-1411020-01 или 21126-1411020-02
	148		21126-1000260-27				
	10	03	21126-1000260-00			Евро-3	21126-1411020-10 или 21126-1411020-11 или 21126-1411020-12
	18		21126-1000260-07				
	20		21126-1000260-07				
21721	10	00	21114-1000260-20	8-клапанный		Евро-3	21114-1411020-11 или 21114-1411020-12
21723	10	01	21126-1000260-06	16-клапанный		Евро-3	21126-1411020-10 или 21126-1411020-11 или 21126-1411020-12
	11		21126-1000260-00				
	18		21126-1000260-04				

Модификация автомобиля	Комплектация автомобиля	Исполнение	Комплектация двигателя	Тип двигателя	Рабочий объём, л	Нормы токсичности	Контроллер
21723	20	01	21126-1000260-04	16-клапанный	1,6	Евро-3	21126-1411020-10 или 21126-1411020-11 или 1126-1411020-12
	110		21126-1000260-06				
	114		21126-1000260-07				
	115		21126-1000260-00				
	118		21126-1000260-07				
	140		21126-1000260-20			Евро-4	21126-1411020-00 или 21126-1411020-01 или 21126-1411020-02
	144		21126-1000260-27				
	145		21126-1000260-20				
	148		21126-1000260-27				
	18	02	21126-1000260-07			Евро-3	21126-1411020-10 или 21126-1411020-11 или 21126-1411020-12
	110		21114-1000260-00				

Модификация автомобиля	Комплектация автомобиля	Исполнение	Комплектация двигателя	Тип двигателя	Рабочий объём, л	Нормы токсичности	Контроллер
21723	115	02	21126-1000260-00	16-клапанный	1,6	Евро-3	21126-1411020-10 или 21126-1411020-11 или 21126-1411020-12
	118		21126-1000260-07				
	140		21126-1000260-20			Евро-4	21126-1411020-00 или 21126-1411020-01 или 21126-1411020-02
	144		21126-1000260-27				
	145		21126-1000260-20				
	148		21126-1000260-27				
	18	03	21126-1000260-07			Евро-3	21126-1411020-10 или 21126-1411020-11 или 21126-1411020-12
	20		21114-1000260-07				

ПЕРЕЧЕНЬ ИЛЛЮСТРАЦИЙ

Наименование иллюстраций	Индекс	Варианты
1	2	3
А. Двигатель		
А0. Двигатель в сборе		
Двигатель	А001	
Подвеска двигателя	А010	
Подвеска двигателя правая	А011	10,11,15,110,115,140,145
Подвеска двигателя правая	А012	10,110
Подвеска двигателя правая	А013	18,20,114,118,144,148
Подвеска двигателя правая	А014	18,20
Подвеска двигателя левая	А020	
Подвеска двигателя задняя	А030	
Подушка правой опры	А040	
Подушка левой опры	А041	
А1. Основные элементы двигателя		
Блок цилиндров и головка блока	А100	
Блок цилиндров и головка блока	А101	
Картер масляный	А110	
Вал коленчатый и маховик	А120	
Вал коленчатый и маховик	А121	
Шатуны и поршни	А130	
Шатуны и поршни	А131	
Привод вала распределительного	А140	
Привод валов распределительных	А141	
Привод компрессора кондиционера или насоса гидроусилителя	А145	
Механизм газораспределительный	А150	
Механизм газораспределительный	А151	
А2. Система подачи топлива		
Бак топливный	А200	
Трубопроводы топливные	А210	
Система улавливания паров бензина	А240	
Рампа и форсунки	А250	
Рампа и форсунки	А251	
А3. Система питания		
Установка фильтра воздушного	А300	
Установка фильтра воздушного	А301	
Фильтр воздушный	А302	
Фильтр воздушный	А303	
Система подачи воздуха	А310	
Патрубок дроссельный	А320	
Педаль привода акселератора	А330	
Привод акселератора	А340	
А4. Система выпуска отработавших газов		
Трубв впускная	А400	
Модуль впуска	А410	
Модуль впуска	А411	
Труба приемная с нейтрализатором	А420	
Труба приемная с нейтрализатором	А421	
Глушители	А430	
А5. Система смазки		
Система смазки и вентиляции	А500	
Система смазки и вентиляции	А501	
Насос масляный	А510	

1	2	3
A6. Система охлаждения		
Радиатор в сборе	A600	10,11,15,110,115,140,145
Радиатор в сборе	A601	18,20
Радиатор в сборе	A602	18,20,114,118,144,148
Радиатор	A610	10,11,15,110,115,140,145
Трубопроводы и бачок расширительный	A620	
Насос водяной	A630	
B. Трансмиссия		
B1. Сцепление		
Привод сцепления	B110	
Сцепление	B140	
Сцепление	B141	
Картер сцепления	B150	
B2. Коробка передач		
Коробка передач	B200	
Картер коробки передач	B210	
Валы коробки передач	B220	
Шестерни коробки передач	B230	
Привод переключения передач	B250	
Привод переключения передач	B251	
Тяга реактивная	B252	
Механизм выбора и переключения передач	B260	
Механизм выбора передач	B270	
Привод спидометра	B290	
B4. Привод колес		
Привод передних колес	B400	
Дифференциал	B410	
C. Тормозная система		
C1. Привод тормозов		
Педаль тормоза	C100	
Педаль тормоза	C101	18,20,114,118,144,148
Элементы привода тормозов	C110	
Привод гидротормозов	C120	
Привод гидротормозов	C121	15,18,20,115,118,145,148
Привод регулятора давления тормозов	C130	
Гидроагрегат АБС и датчики скорости колес	C141	15,18,20,115,118,145,148
Цилиндр колесный заднего тормоза	C150	
Регулятор давления тормозов	C160	
Привод стояночного тормоза	C170	
C2. Тормозные механизмы		
Тормоза передние	C200	
Элементы передних тормозов	C210	
Тормоза задние в сборе	C220	
Тормоза задние	C230	
Тормоза задние	C231	15,18,20,115,118,145,148
D. Управление рулевое, подвеска и колеса		
D1. Управление рулевое		
Колонка рулевая	D100	
Колонка рулевая	D101	10,110
Колонка рулевая	D102	
Механизм рулевой	D110	
Механизм рулевой	D111	10,110
Привод рулевой	D120	
Система гидроусилителя рулевого управления	D131	10,110
Вал рулевого управления	D141	10,110
Элементы рулевого механизма	D150	
Элементы рулевого механизма	D151	10,110
Картер рулевого механизма	D160	
Картер рулевого механизма	D161	10,110
Насос гидроусилителя рулевого управления	D181	10,110

1	2	3
D2. Подвеска передняя		
Элементы передней подвески и датчик неровной дороги	D200	
Рычаги и поперечина передней подвески	D210	
Стабилизатор поперечной устойчивости	D220	
Стойки телескопические передней подвески	D230	
D3. Подвеска задняя		
Подвеска задняя	D300	
Рычаги задней подвески с тормозами	D310	
D4. Колеса		
Кулаки поворотные и ступицы	D400	
Колеса	D410	
Колеса	D411	(Е 3) ~
Колеса	D412	~
Ступицы задних колес	D420	
Е. Устройства вспомогательные		
Е1. Климатическая установка		
Система вентиляции и отопления	Е100	10,15,110,115,140,145
Система вентиляции и отопления	Е101	18,20,114,118,144,148
Управление климатической установкой	Е110	10,15,110,115,140,145
Управление климатической установкой	Е111	18,20,114,118,144,148
Воздухопроводы и сопла	Е120	
Воздухозаборник отопителя	Е130	10,15,110,115,140,145
Радиатор и кожухи отопителя	Е140	10,15,110,115,140,145
Отопитель	Е151	18,20,114,118,144,148
Отопитель	Е152	18,20
Дефлекторы вытяжной вентиляции	Е160	
Система кондиционирования	Е181	114,118,144,148
Система кондиционирования	Е182	18,20
Е2. Омыватели		
Омыватель ветрового стекла	Е200	
Омыватели	Е201	
Омыватели	Е202	
Е3. Стеклоочистители		
Стеклоочиститель	Е300	
Стеклоочиститель задний	Е310	
Стеклоочиститель задний	Е311	
Е4. Устройства безопасности		
Надувные подушки безопасности	Е400	
К. Электрооборудование		
К1. Электрооборудование двигателя		
Блоки электронные	К100	
Выключатель зажигания	К110	
Модуль и свечи зажигания	К120	
Модули и свечи зажигания	К121	
Установка батареи аккумуляторной	К130	
Установка генератора	К140	
Установка генератора	К141	10,18,20,110,114,118,144,148
Стартер	К150	
К2. Система освещения		
Приборы световые передние	К200	
Освещение салона	К210	
Приборы световые задние	К220	
Приборы световые задние	К221	
Приборы световые задние	К222	

1	2	3
К3. Сигналы, приборы, реле		
Сигналы	К300	
Приборы и подсветка	К310	
Выключатели и модуль управления светотехникой	К320	
Реле и предохранители	К330	
Реле и предохранители блока монтажного	К340	
Датчики и система безопасной парковки	К350	
Модуль двери водителя и переключатели стеклоподъемников	К360	
К4. Жгуты проводов		
Жгуты проводов моторного отсека	К400	
Жгуты проводов моторного отсека	К401	
Жгуты проводов салона	К410	
Жгуты проводов салона	К411	
Жгуты проводов салона	К412	
М. Кузов		
М0. Кузов в сборе		
Кузов	М001	
М1. Интерьер салона		
Сиденья передние	М100	
Механизм установки передних сидений	М110	
Сиденье заднее	М120	
Сиденье заднее	М121	
Механизм установки заднего сиденья	М130	
Механизм установки заднего сиденья	М131	
Ремни безопасности	М135	
Ремни безопасности	М136	
Термошумоизоляция	М140	
Термошумоизоляция моторного отсека	М145	
Коврики пола и багажника	М150	
Облицовка туннеля пола	М155	
Ящик облицовки туннеля пола	М156	
Обивка салона	М160	
Обивка салона	М161	
Обивка салона	М162	
Обивка багажника	М170	
Обивка багажника	М171	11,15,18,20,110,114,115,118
Обивка багажника	М172	
Обивка багажника	М172	
Принадлежности салона и зеркала	М180	
Установка панели приборов	М190	
Панель приборов	М191	
М2. Каркас и панели кузова		
Капот	М200	
Пол кузова передний	М230	
Пол кузова задний	М235	
Каркас передка	М240	
Каркас боковины и задка	М250	
Каркас боковины и задка	М251	
Каркас боковины и задка	М252	
Панели кузова	М260	
Панели кузова	М261	
Панели кузова	М262	
Крышка люка наливной горловины	М270	
Крышка люка наливной горловины	М271	
Крышка багажника	М280	
Замок крышки багажника	М290	

1	2	3
M3. Двери и окна		
Двери передние	M300	
Навеска боковых дверей	M305	
Двери задние	M310	
Двери задние	M311	
Замки и ручки передних дверей	M320	
Замки и ручки задних дверей	M330	
Окна передних дверей	M340	
Окна задних дверей	M350	
Стеклоподъемники передних дверей	M360	
Стеклоподъемники задних дверей	M370	
Стеклоподъемники задних дверей	M371	
Окна	M380	
Окна	M381	
Окна	M382	
Дверь задка	M390	
Дверь задка	M391	
Замок двери задка	M395	
Замок двери задка	M396	
M4. Элементы облицовочные		
Накладки и надписи декоративные	M410	
Накладки и надписи декоративные	M411	
Ложемент багажника крыши	M413	
Накладки облицовочные	M420	
Фартуки	M421	
Обтекатели порога	M422	
Щитки	M424	
Бампер передний	M430	
Бампер задний	M440	
Бампер задний	M441	
Бампер задний	M442	
Y. Инструмент		
Y1. Инструмент шоферский		
Инструмент шоферский	У100	
Z. Заглушки		
Схема установки заглушек	Z100	

ИЛЛЮСТРАЦИИ И ПЕРЕЧНИ ДЕТАЛЕЙ И СБОРОЧНЫХ ЕДИНИЦ

ДВИГАТЕЛЬ A001

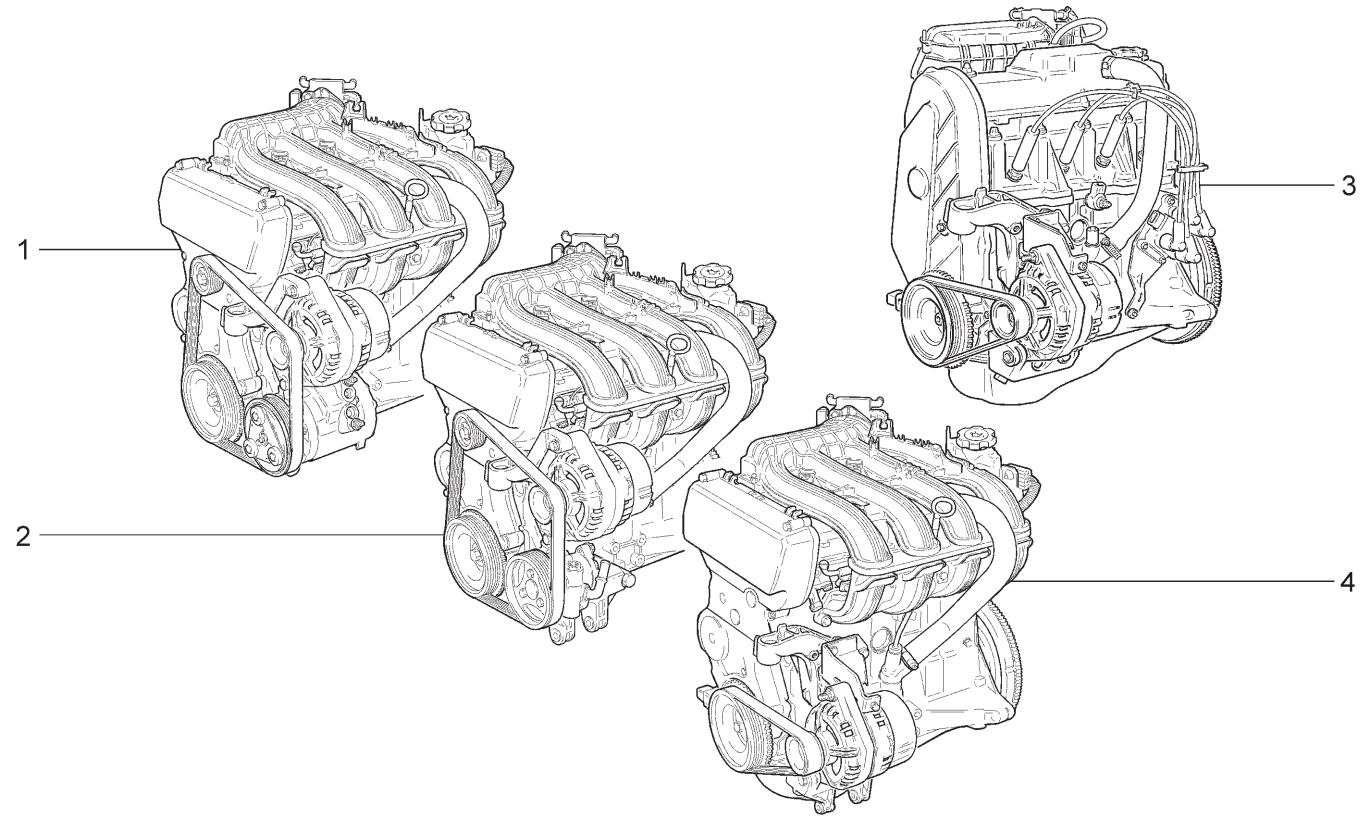

21701 (01) 21703-01(02) 21703-02(03) 21703-03(04) 21713-01(02) 21713-02(03) 21713-03(04) 21721 (01) 21723-01(02) 21723-02(03) 21723-03(04)

№ поз.	№ извещ. об изменении	Дата выпуска изв.	Вкл. в з/ч	Номер детали	Вариант	Применяемость	Кол.	Наименование
1			+	21126-1000260-04		(02-18,20)		Двигатель в сборе (для зап.частей) 16 кл.
1			+	21126-1000260-07		(03-18)(04-18,20)(114,118)		Двигатель в сборе (для зап.частей) 16 кл.
1			+	21126-1000260-27		(144,148)		Двигатель в сборе (для зап.частей) 16 кл.
2			+	21126-1000260-06		(02-10,110)		Двигатель в сборе (для зап.частей) 16 кл.
3			+	21114-1000260-20		(01)		Двигатель в сборе (для зап.частей) 8 кл.
4			+	21126-1000260-00		(03-110)(04-10)(11,15,115)		Двигатель в сборе (для зап.частей) 16 кл.
4			+	21126-1000260-20		(140,145)		Двигатель в сборе (для зап.частей) 16 кл.

ПОДВЕСКА ДВИГАТЕЛЯ | A010

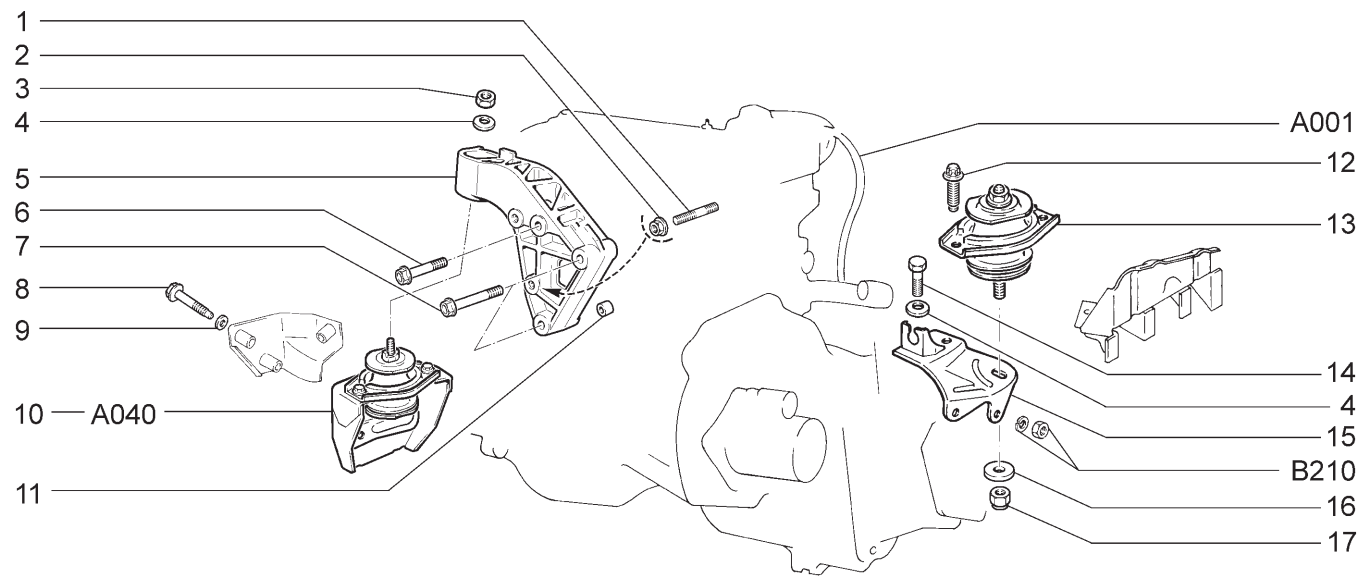

21701 **21721**

№ поз.	№ извещ. об изменении	Дата выпуска изв.	Вкл. в з/ч	Номер детали	Вари-ант	Применяемость	Кол.	Наименование
1			+	21010-1001101-00			1	Шпилька М8х15
2			+	21100-3701686-00			1	Гайка М8
3			+	00001-0021647-11			1	Гайка М10х1,25
4			+	00001-0011983-73			2	Шайба 10 пружинная коническая
5			+	21100-1001157-10			1	Кронштейн правой опоры двигателя
6			+	21100-1001159-00			1	Болт М8х76
7			+	21100-1001161-00			2	Болт М8х66
8			+	21100-1001224-00			3	Болт М10х1,25х70
9			+	00001-0026468-01			3	Шайба 10
10			+	21100-1001195-00			1	Кронштейн правой опоры двигателя с подушкой
11			+	21010-1003017-00			2	Втулка установочная
12			+	21100-1001259-10			2	Болт М8х21
13			+	21100-1001240-00			1	Подушка левой опоры двигателя в сборе
14			+	00001-0013069-21			1	Болт М10х1,25х30
15			+	21100-1001230-00			1	Кронштейн левой опоры двигателя
16			+	21120-1001348-00			1	Шайба опорная
17			+	00001-0025745-11			1	Гайка М10х1,25 самоконтрящаяся

ПОДВЕСКА ДВИГАТЕЛЯ ПРАВАЯ (10,11,15,110,115,140,145) A011

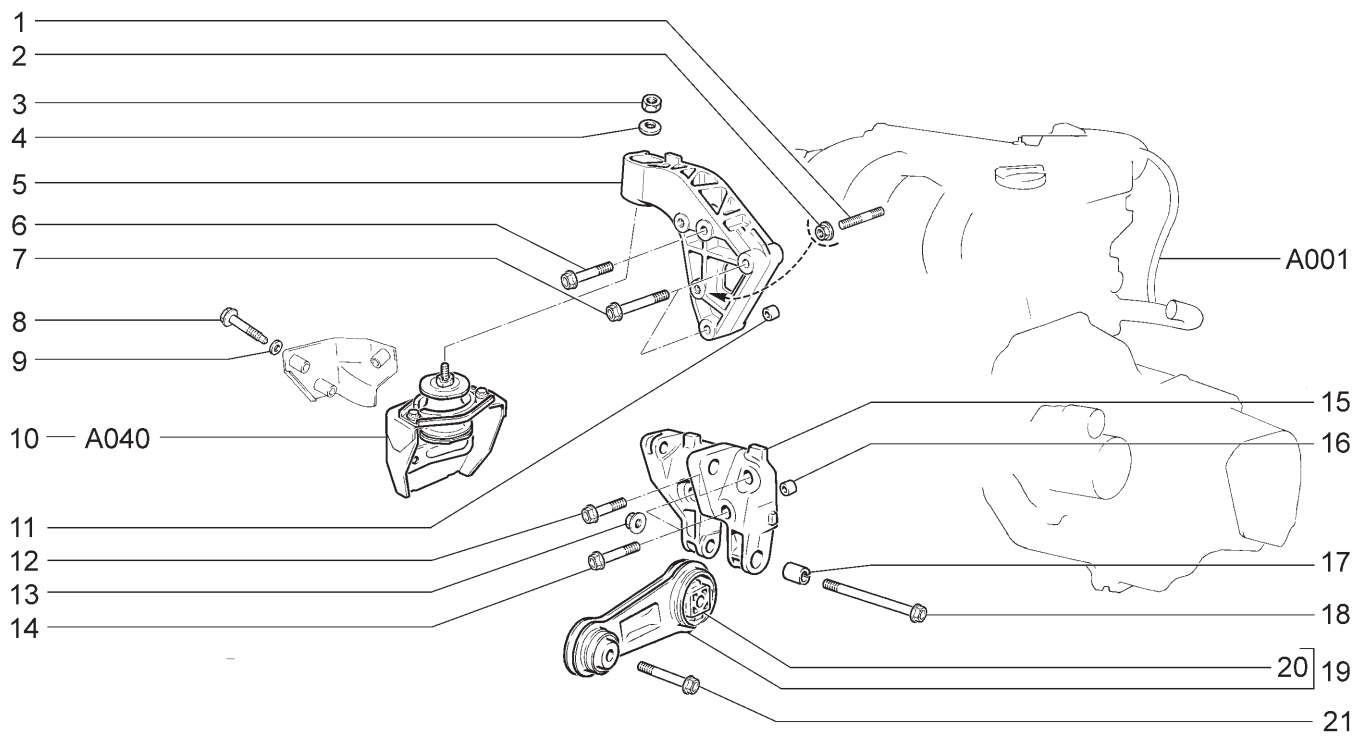

21703-01	21703-02	21713-01	21713-02	21723-01	21723-02

№ поз.	№ извещ. об изменении	Дата выпуска изв.	Вкл. в з/ч	Номер детали	Вариант	Применяемость	Кол.	Наименование
1			+	21010-1001101-00			1	Шпилька М8х15
2			+	21100-3701686-00			1	Гайка М8
3			+	00001-0021647-11			1	Гайка М10х1,25
4			+	00001-0011983-73			1	Шайба 10 пружинная коническая
5			+	21100-1001157-10			1	Кронштейн правой опоры двигателя
6			+	21100-1001159-00			1	Болт М8х76
7			+	21100-1001161-00			2	Болт М8х66
8			+	21100-1001224-00			3	Болт М10х1,25х70
9			+	00001-0026468-01			3	Шайба 10
10			+	21100-1001195-00			1	Кронштейн правой опоры двигателя с подушкой
11			+	21010-1003017-00			2	Втулка установочная
12			+	21120-1001368-00			1	Болт М10х1,25х40
13				21100-1001257-00			1	Гайка М10х1,25
14			+	21120-1001371-00			2	Болт М10х1,25х55
15			+	21120-1001362-00			1	Кронштейн нижний
16			+	21120-1001364-00			2	Втулка установочная
17			+	21120-1001366-00			1	Втулка
18			+	21120-1001373-00			1	Болт М10х1,25х105
19			+	21120-1001300-00			1	Штанга
20			+	21120-1001310-00	~		1	Подушка штанги
20			+	21120-1001310-01	~		1	Подушка штанги
21			+	21120-1001384-00			1	Болт М10х1,25х50

ПОДВЕСКА ДВИГАТЕЛЯ ПРАВАЯ (10,110) A012

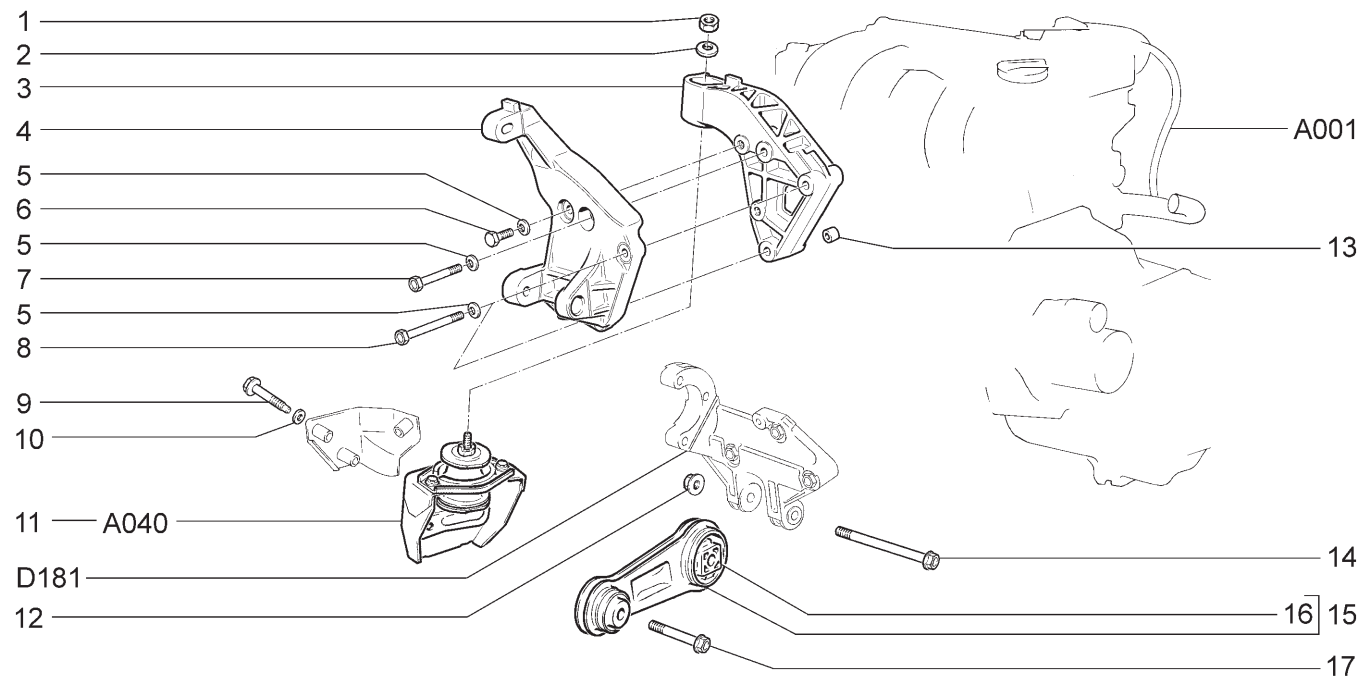

21703-01	21713-01	21723-01						
№ поз.	№ извещ. об изменении	Дата выпуска изв.	Вкл. в з/ч	Номер детали	Вари-ант	Применяемость	Кол.	Наименование
1			+	00001-0021647-11			1	Гайка М10х1,25
2			+	00001-0011983-73			1	Шайба 10 пружинная коническая
3			+	21100-1001157-10			1	Кронштейн правой опоры двигателя
4			+	21100-1041034-20			1	Кронштейн генератора
5			+	00001-0011980-73			4	Шайба 8 пружинная коническая
6			+	00001-0060438-21			1	Болт М8х30
7			+	00001-0060446-21			1	Болт М8х70
8			+	21100-1701250-00			2	Болт М8х85
9			+	21100-1001224-00			3	Болт М10х1,25х70
10			+	00001-0026468-01			3	Шайба 10
11			+	21100-1001195-00			1	Кронштейн с подушкой
12				21100-1001257-00			1	Гайка М10х1,25
13			+	21010-1003017-00			2	Втулка установочная
14			+	21120-1001373-00			1	Болт М10х1,25х105
15			+	21120-1001300-00			1	Штанга
16			+	21120-1001310-00	~		1	Подушка штанги
16			+	21120-1001310-01	~		1	Подушка штанги
17			+	21120-1001384-00			1	Болт М10х1,25х50

ПОДВЕСКА ДВИГАТЕЛЯ ПРАВАЯ (18,20,114,118,144,148) | A013

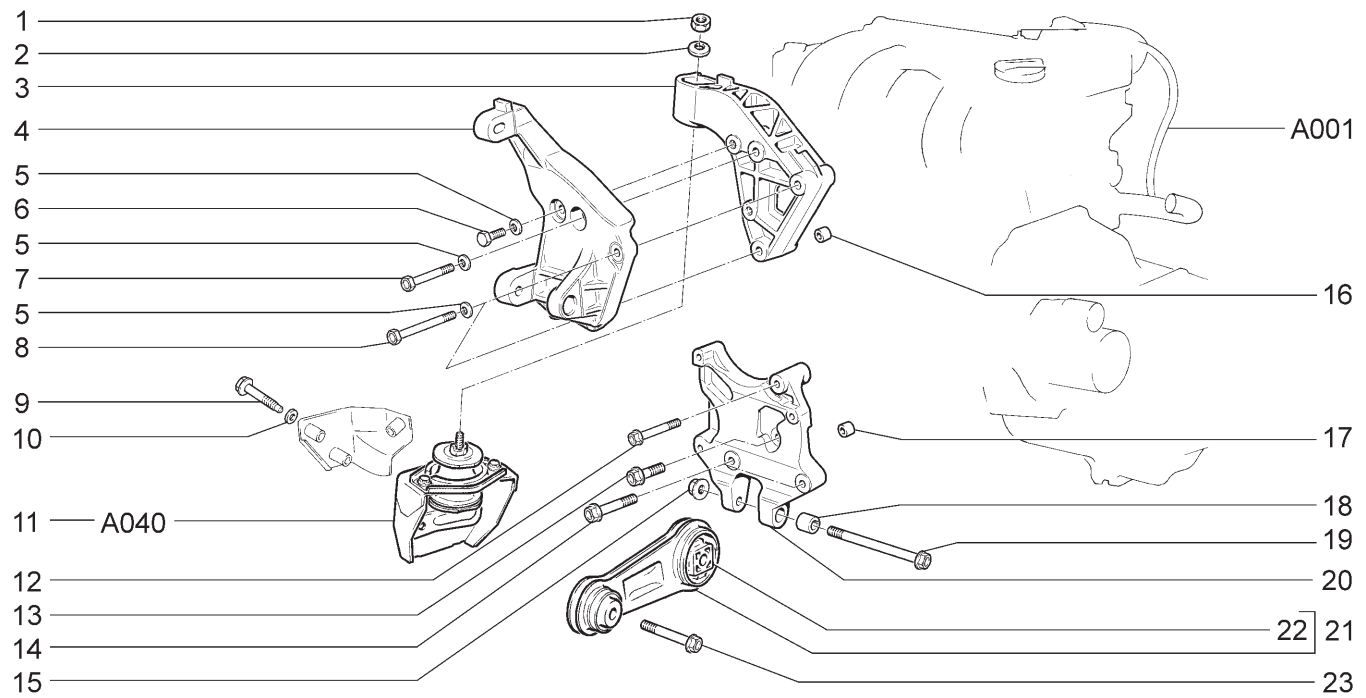

21703-01 21703-02 21703-03 21713-01 21713-02 21713-03
21723-01 21723-02 21723-03

№ поз.	№ извещ. об изменении	Дата выпуска изв.	Вкл. в з/ч	Номер детали	Вариант	Применяемость	Кол.	Наименование
1			+	00001-0021647-11			1	Гайка М10х1,25
2			+	00001-0011983-73			1	Шайба 10 пружинная коническая
3			+	21100-1001157-10			1	Кронштейн правой опоры двигателя
4			+	21100-1041034-20			1	Кронштейн генератора
5			+	00001-0011980-73			4	Шайба 8 пружинная коническая
6			+	00001-0060438-21			1	Болт М8х30
7			+	00001-0060446-21			1	Болт М8х70
8			+	21100-1701250-00			2	Болт М8х85
9			+	21100-1001224-00			3	Болт М10х1,25х70
10			+	00001-0026468-01			3	Шайба 10
11			+	21100-1001195-00			1	Кронштейн правой опоры двигателя с подушкой
12			+	21100-1001161-00			2	Болт М8х66
13				21120-1001376-00			1	Болт М10
14			+	21120-1001371-00			2	Болт М10х1,25х55
15				21100-1001257-00			1	Гайка М10х1,25
16			+	21010-1003017-00			2	Втулка установочная
17			+	21120-1001364-00			2	Втулка установочная
18			+	21120-1001366-00			1	Втулка
19			+	21120-1001373-00			1	Болт М10х1,25х105
20			+	21700-1001362-10			1	Кронштейн
21			+	21120-1001300-00			1	Штанга
22			+	21120-1001310-00	~		1	Подушка штанги
22			+	21120-1001310-01	~		1	Подушка штанги
23			+	21120-1001384-00			1	Болт М10х1,25х50

ПОДВЕСКА ДВИГАТЕЛЯ ПРАВАЯ (18,20) A014

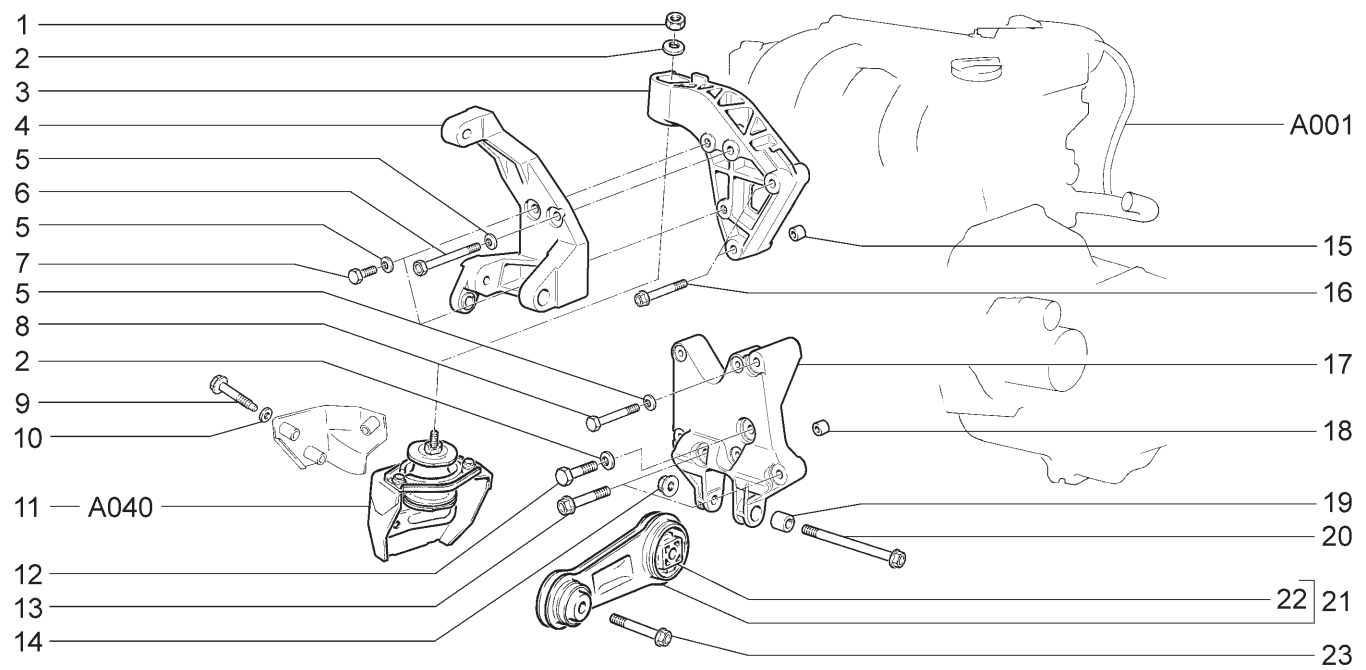

21703-01 21713-01 21723-01

№ поз.	№ извещ. об изменении	Дата выпуска изв.	Вкл. в з/ч	Номер детали	Вариант	Применяемость	Кол.	Наименование
1			+	00001-0021647-11			1	Гайка М10х1,25
2			+	00001-0011983-73			2	Шайба 10 пружинная коническая
3			+	21100-1001157-10			1	Кронштейн правой опоры двигателя
4			+	21100-1041034-00			1	Кронштейн генератора
5			+	00001-0011980-73			4	Шайба 8 пружинная коническая
6			+	21100-1701250-00			1	Болт М8х85
7			+	00001-0060438-21			2	Болт М8х30
8			+	00001-0060446-21			1	Болт М8х70
9			+	21100-1001224-00			3	Болт М10х1,25х70
10			+	00001-0026468-01			3	Шайба 10
11			+	21100-1001195-00			1	Кронштейн правой опоры двигателя с подушкой
12			+	00001-0059709-21			1	Болт М10х1,25х35
13			+	21120-1001371-00			2	Болт М10х1,25х55
14				21100-1001257-00			1	Гайка М10х1,25
15			+	21010-1003017-00			2	Втулка установочная
16			+	21100-1001161-00			2	Болт М8х66
17			+	21720-1001362-00			1	Кронштейн нижний
18			+	21120-1001364-00			2	Втулка установочная
19			+	21120-1001366-00			1	Втулка
20			+	21120-1001373-00			1	Болт М10х1,25х105
21			+	21120-1001300-00			1	Штанга
22			+	21120-1001310-00	~		1	Подушка штанги
22			+	21120-1001310-01	~		1	Подушка штанги
23			+	21120-1001384-00			1	Болт М10х1,25х50

ПОДВЕСКА ДВИГАТЕЛЯ ЛЕВАЯ | A020

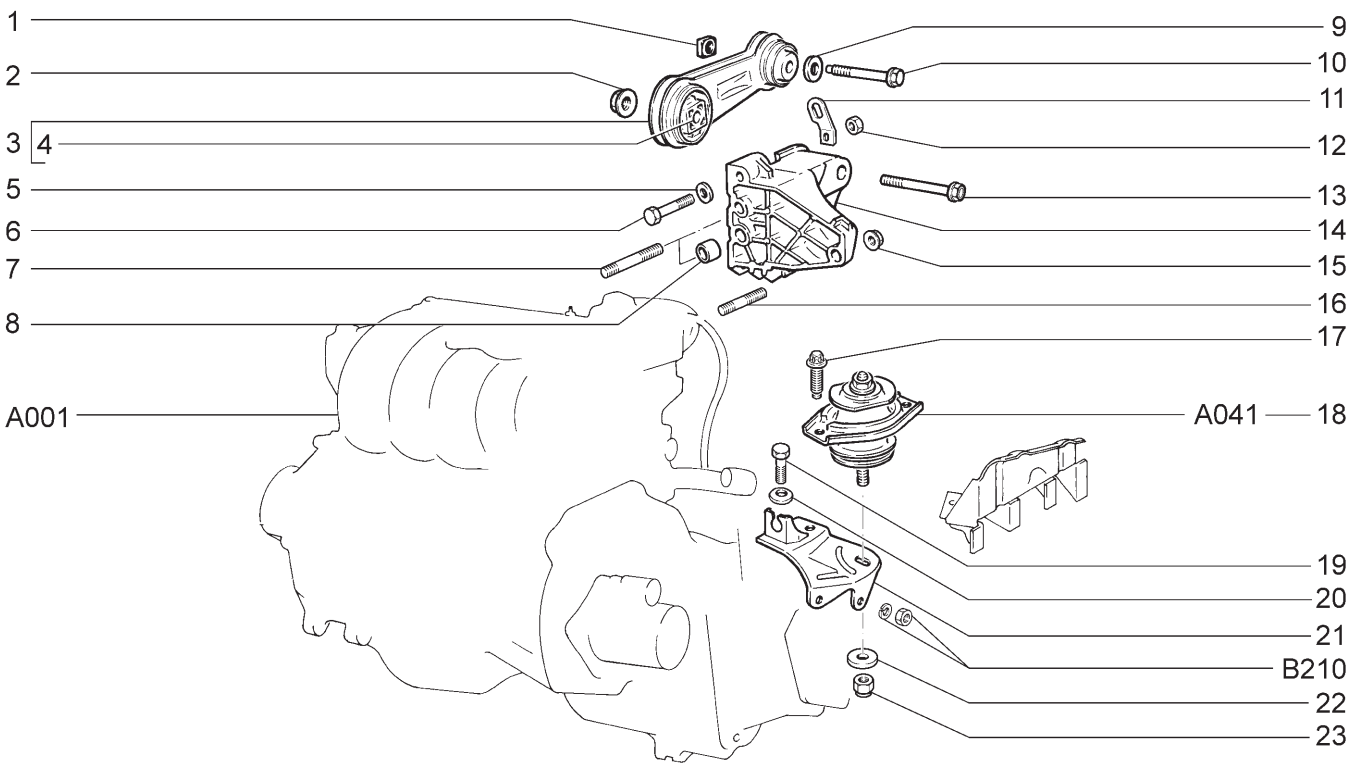

21703-01 21703-02 21703-03 21713-01 21713-02 21713-03
21723-01 21723-02 21723-03

№ поз.	№ извещ. об изменении	Дата выпуска изв.	Вкл. в з/ч	Номер детали	Вариант	Применяемость	Кол.	Наименование
1			+	21120-1001346-00			1	Гайка закладная
2				21100-1001257-00			1	Гайка М10х1,25
3			+	21120-1001300-00			1	Штанга
4			+	21120-1001310-00	~		1	Подушка штанги
4			+	21120-1001310-01	~		1	Подушка штанги
5			+	00001-0005196-01			1	Шайба 8
6			+	00001-0060440-21			1	Болт М8х40
7			+	00001-0035443-31			2	Шпилька М8х65
8			+	21120-1001364-00			2	Втулка установочная
9			+	00001-0026468-01			1	Шайба 10
10			+	21120-1001351-00			1	Болт М10х1,25х66
11			+	21120-1001074-00			1	Рым
12			+	00001-0061008-11			1	Гайка М8
13			+	21120-1001326-00			1	Болт М10х1,25х118
14			+	21120-1001292-00			1	Кронштейн верхний
15			+	21100-3701686-00			3	Гайка
16			+	00001-0035438-31			1	Шпилька М8х40
17			+	21100-1001259-10			2	Болт М8х21
18			+	21100-1001240-00			1	Подушка левой опоры двигателя в сборе
19			+	00001-0013069-21			1	Болт М10х1,25х30
20			+	00001-0011983-73			1	Шайба 10 пружинная коническая
21			+	21100-1001230-00			1	Кронштейн левой опоры двигателя
22			+	21120-1001348-00			1	Шайба опорная
23			+	00001-0025745-11			1	Гайка М10х1,25 самоконтрящаяся

ПОДВЕСКА ДВИГАТЕЛЯ ЗАДНЯЯ | A030

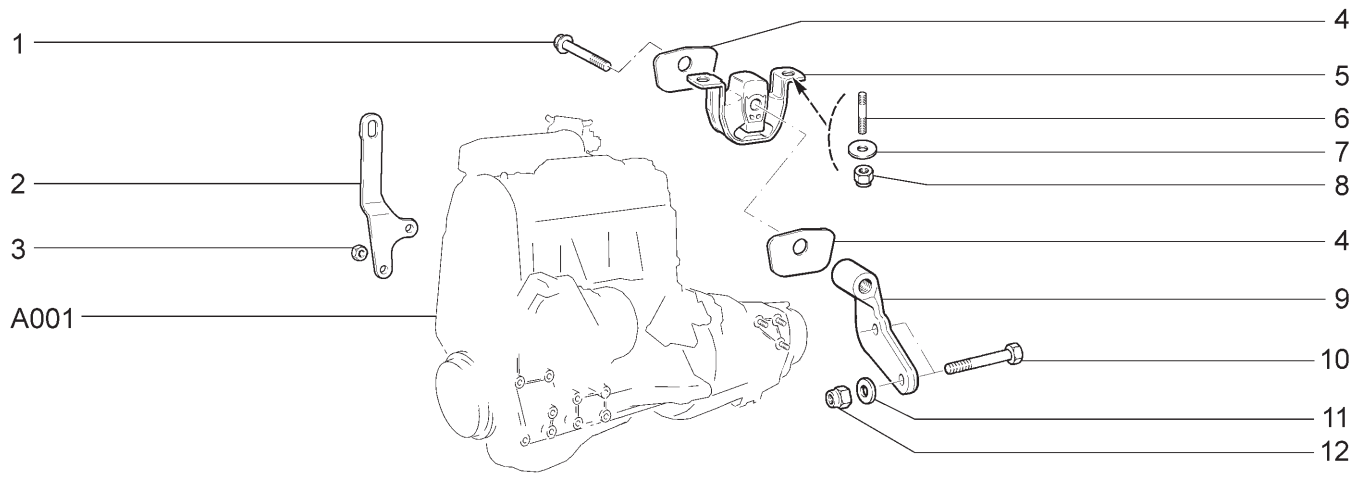

21701 **21721**

№ поз.	№ извещ. об изменении	Дата выпуска изв.	Вкл. в з/ч	Номер детали	Вариант	Применяемость	Кол.	Наименование
1			+	21100-1001282-00			1	Болт заднего кронштейна
2			+	21110-1001074-10			1	Рым для подъема двигателя
3			+	00001-0061008-11			2	Гайка М8
4			+	21100-1001284-00			2	Ограничитель подушки задней опоры
5			+	21100-1001286-00	~		1	Подушка задней опоры двигателя
5			+	21100-1001286-01	~		1	Подушка задней опоры двигателя
6			+	00001-0035464-21			2	Шпилька М10х1,25х28
7			+	21210-1001029-00			2	Шайба
8			+	00001-0025745-11			2	Гайка М10х1,25 самоконтрящаяся
9			+	21100-1001281-00			1	Кронштейн подвески
10			+	00001-0055413-21			2	Болт М12х1,25
11			+	00001-0005200-01			1	Шайба 12
12			+	00001-0061050-11			1	Гайка М12х1,25

ПОДУШКА ПРАВОЙ ОПРЫ | A040

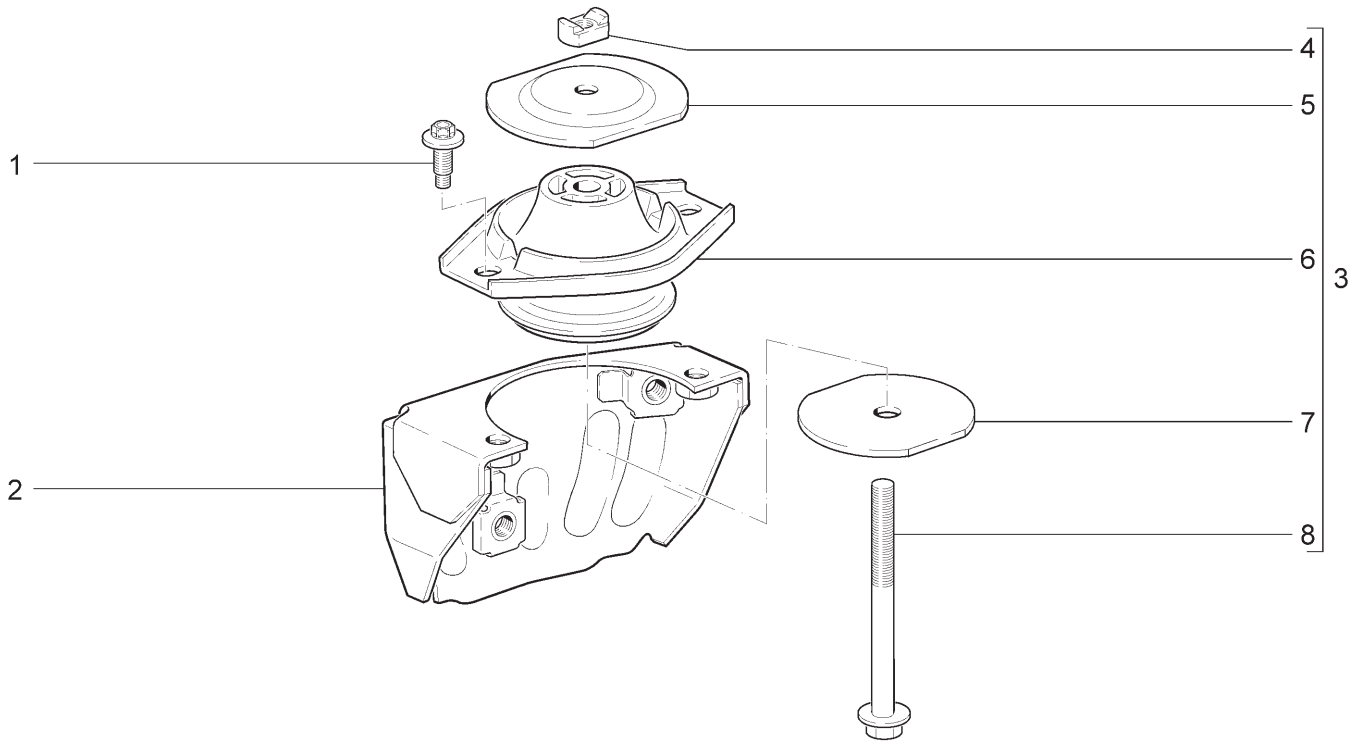

21701 21713-03	21703-01 21721	21703-02 21723-01	21703-03 21723-02	21713-01 21723-03	21713-02

№ поз.	№ извещ. об изменении	Дата выпуска изв.	Вкл. в з/ч	Номер детали	Вари-ант	Применяемость	Кол.	Наименование
1			+	21100-1001259-10			2	Болт М8х21
2			+	21100-1001210-00			1	Кронштейн правой опоры
3			+	21100-1001204-00			1	Подушка опоры двигателя в сборе
4				21100-1001237-00			1	Гайка М10х1,25
5				21100-1001253-10			1	Ограничитель верхний
6			+	21100-1001242-00			1	Подушка опоры двигателя
7				21100-1001248-00			1	Ограничитель нижний
8			+	21100-1001214-00			1	Болт М10х1,25х115

ПОДУШКА ЛЕВОЙ ОПРЫ | A041

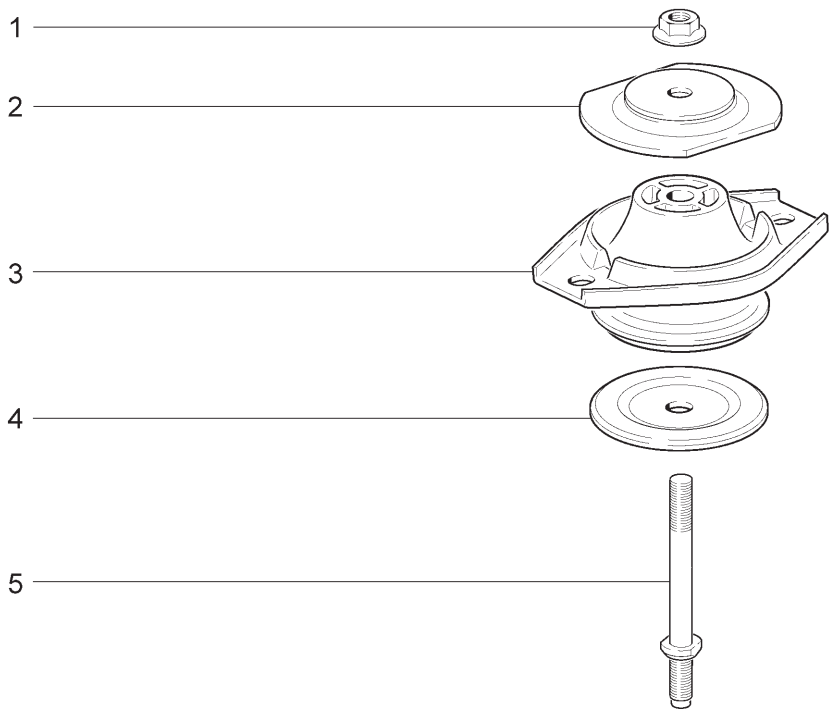

21701 21713-03	21703-01 21721	21703-02 21723-01	21703-03 21723-02	21713-01 21723-03	21713-02

№ поз.	№ извещ. об изменении	Дата выпуска изв.	Вкл. в з/ч	Номер детали	Вари-ант	Применяемость	Кол.	Наименование
1				21100-1001257-00			1	Гайка М10х1,25
2				21100-1001251-00			1	Ограничитель верхний
3			+	21100-1001242-00			1	Подушка опоры двигателя
4				21100-1001249-00			1	Ограничитель нижний
5			+	21100-1001255-00			1	Шпилька

БЛОК ЦИЛИНДРОВ И ГОЛОВКА БЛОКА | A100

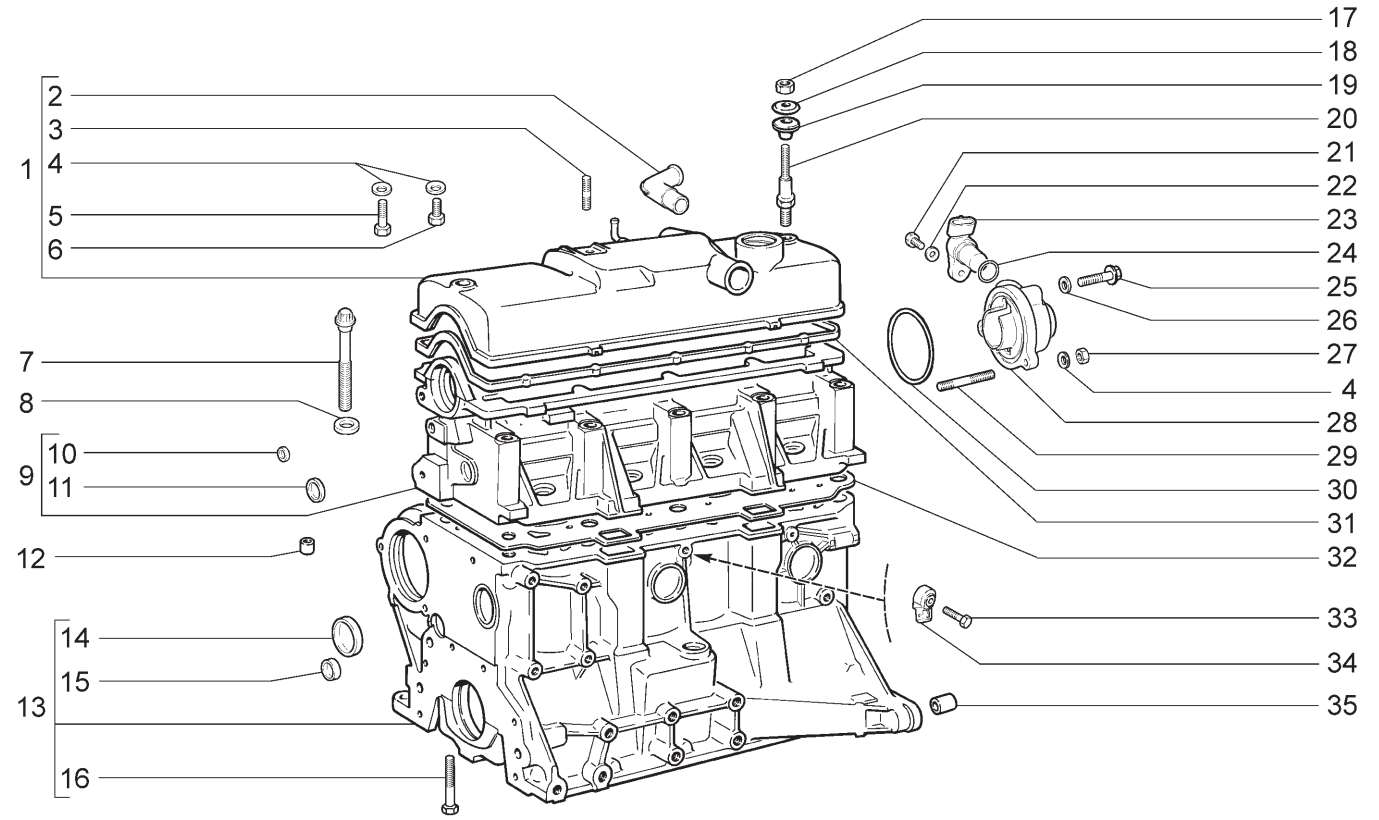

21701 **21721**

№ поз.	№ извещ. об изменении	Дата выпуска изв.	Вкл. в з/ч	Номер детали	Вариант	Применяемость	Кол.	Наименование
1			+	21114-1003260-00			1	Крышка головки цилиндров
2			+	21110-1014278-10			1	Штуцер
3			+	00001-0035410-21			1	Шпилька М6х18
4			+	00001-0011977-73			4	Шайба 6 пружинная коническая
5			+	00001-0009028-21			1	Болт М6х30
6			+	00001-0009021-21			1	Болт М6х14
7			+	21080-1003271-01			10	Болт
8			+	21080-1003265-00			10	Шайба
9			+	11180-1003011-00			1	Головка блока цилиндров
10			+	00001-0043282-01			2	Заглушка 10 чашечная
11				00001-0043291-01			1	Заглушка 30 чашечная
12			+	21010-1002042-00			2	Втулка установочная
13			+	11183-1002011-10			1	Блок цилиндров
14			+	00001-0043292-01			6	Заглушка 36 чашечная
15			+	21083-1002046-00			2	Заглушка
16			+	00001-0042343-30			10	Болт М10х1,25х65
17			+	00001-0058962-11			2	Гайка М6
18			+	21080-1003278-01			2	Шайба
19			+	21080-1003277-01	~		2	Втулка
19			+	21080-1003277-02	~		2	Втулка
20			+	21114-1003274-00			2	Шпилька
21			+	00001-0009024-21			1	Болт М6х20
22			+	00001-0005194-01			1	Шайба 6

БЛОК ЦИЛИНДРОВ И ГОЛОВКА БЛОКА | A100

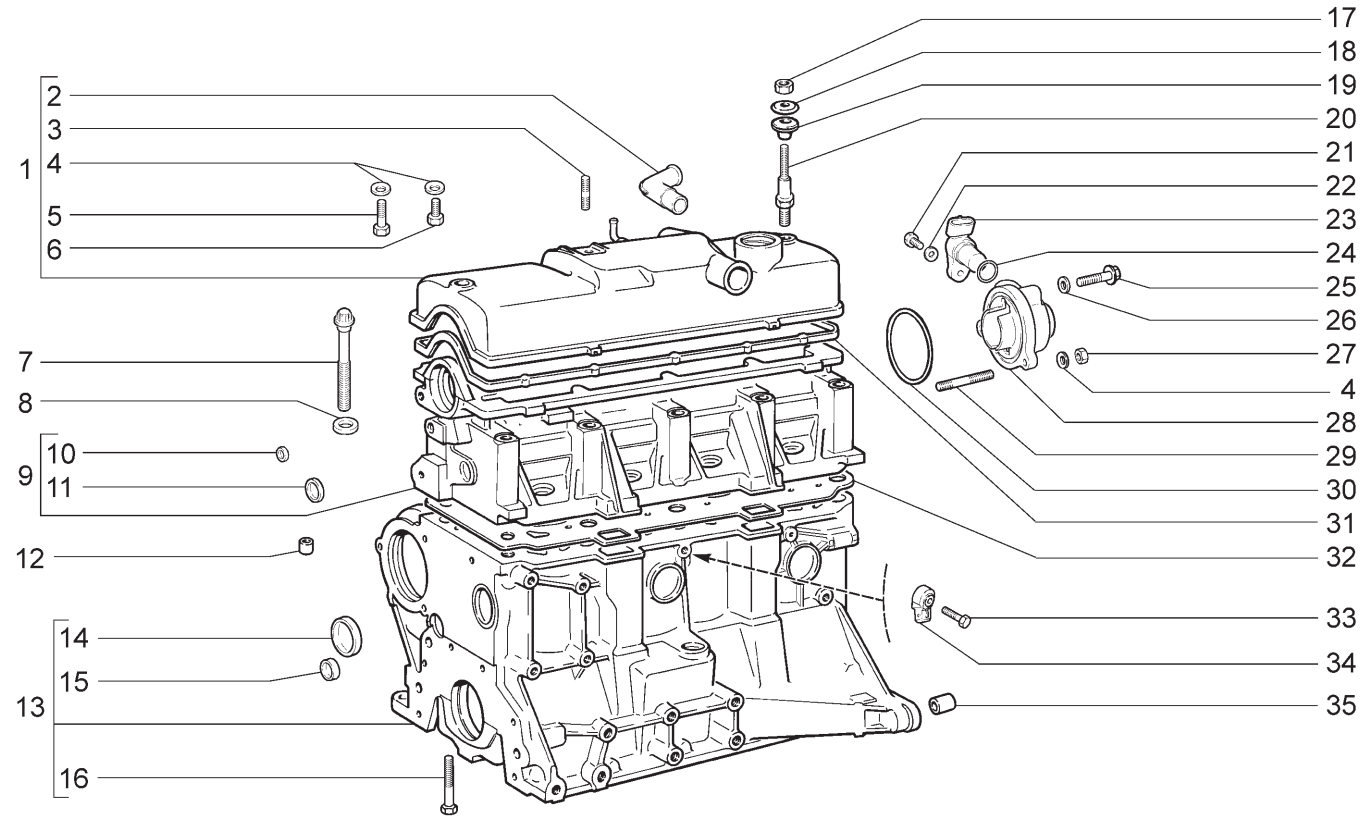

21701 **21721**

№ поз.	№ извещ. об изменении	Дата выпуска изв.	Вкл. в з/ч	Номер детали	Вариант	Применяемость	Кол.	Наименование
23			+	21110-3706040-00	~		1	Датчик фаз
23			+	21110-3706040-01	~		1	Датчик фаз
23			+	21110-3706040-02	~		1	Датчик фаз
24			+	21110-3706042-00			1	Кольцо уплотнительное
25			+	21110-1003286-00			1	Болт М6х40
26			+	21110-1003284-00			1	Кольцо уплотнительное
27			+	00001-0007259-11			2	Гайка М6
28			+	21110-1003288-14			1	Заглушка
29			+	00001-0035412-21			2	Шпилька М6х22
30			+	21080-1003284-10			1	Кольцо уплотнительное
31			+	21080-1003270-10	~		1	Прокладка крышки головки цилиндров
31			+	21080-1003270-11	~		1	Прокладка крышки головки цилиндров
32			+	21083-1003020-10	~		1	Прокладка головки цилиндров
32			+	21083-1003020-12	~		1	Прокладка головки цилиндров
33			+	00001-0060436-21			1	Болт М8х25
34			+	21120-3855020-01	~		1	Датчик детонации
34			+	21120-3855020-02	~		1	Датчик детонации
34			+	21120-3855020-03	~		1	Датчик детонации
35			+	21010-1002040-00			2	Втулка установочная

БЛОК ЦИЛИНДРОВ И ГОЛОВКА БЛОКА | A101

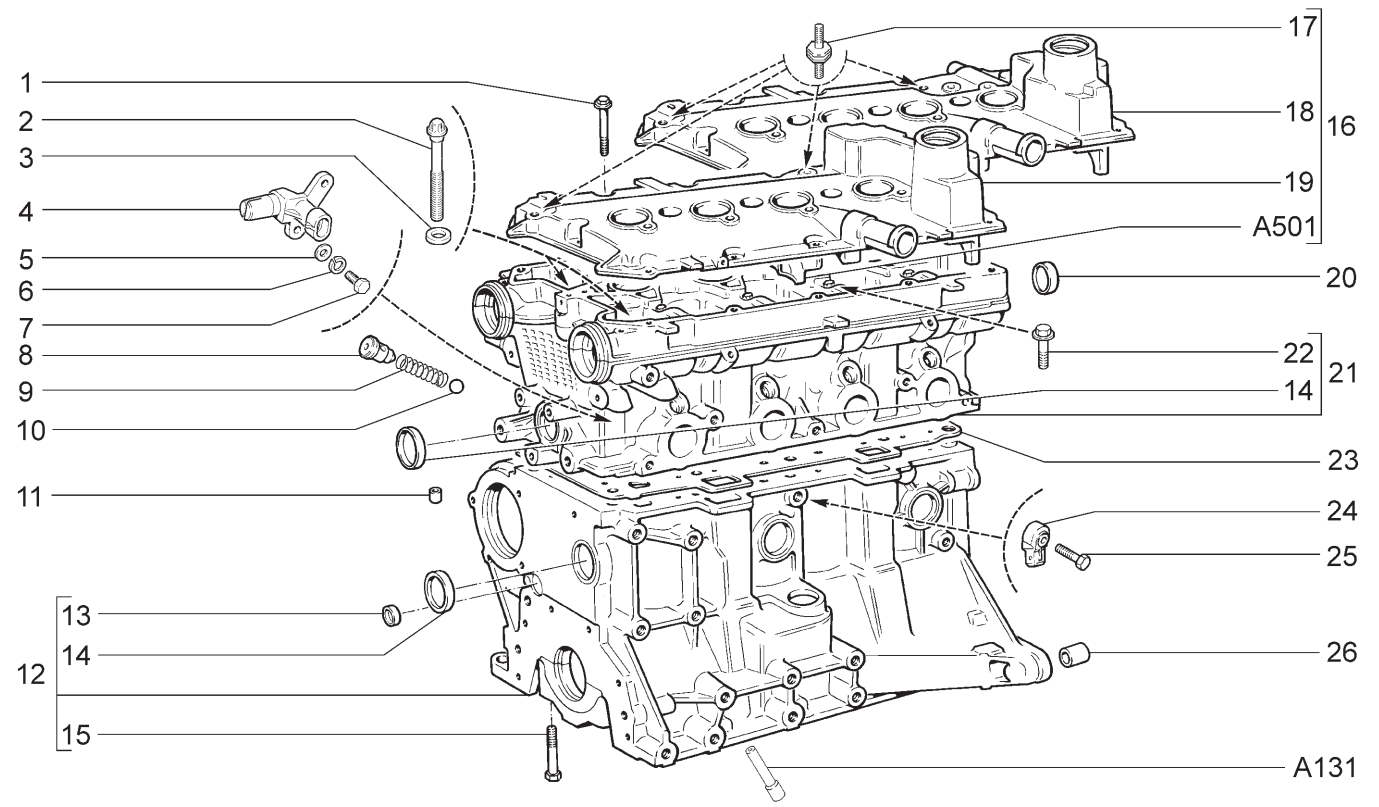

21703-01 21723-01	21703-02 21723-02	21703-03 21723-03	21713-01	21713-02	21713-03

№ поз.	№ извещ. об изменении	Дата выпуска изв.	Вкл. в з/ч	Номер детали	Вариант	Применяемость	Кол.	Наименование
1			+	21120-1003326-00			15	Болт М6х53
2			+	21120-1003271-01			10	Болт М10х1,25х98
3			+	21120-1003265-00			10	Шайба
4			+	21120-3706040-00	~		1	Датчик фаз
4			+	21120-3706040-01	~		1	Датчик фаз
4			+	21120-3706040-04	~		1	Датчик фаз
5			+	00001-0005194-01			2	Шайба 6
6			+	00001-0005164-70			2	Шайба 6 пружинная
7			+	00001-0009022-21			2	Болт М6х16
8			+	21120-1003346-00			1	Втулка направляющая
9			+	21120-1003348-00			1	Пружина нажимная
10			+	21120-1003349-00			1	Шарик
11			+	21010-1002042-00			2	Втулка установочная головки цилиндров
12			+	21126-1002011-00			1	Блок цилиндров в сборе
13			+	21083-1002046-00			2	Заглушка
14			+	00001-0043292-01			7	Заглушка 36 чашечная
15			+	00001-0042343-30			10	Болт М10х1,25х65
16	07211	➔05.08	+	21120-1003260-30			1	Крышка головки цилиндров в сборе
16	7211	05.08➔	+	21124-1003260-00			1	Крышка головки цилиндров в сборе
17			+	21120-1008104-00	~		2	Опора ресивера
17			+	21120-1008104-01	~		2	Опора ресивера

БЛОК ЦИЛИНДРОВ И ГОЛОВКА БЛОКА | A101

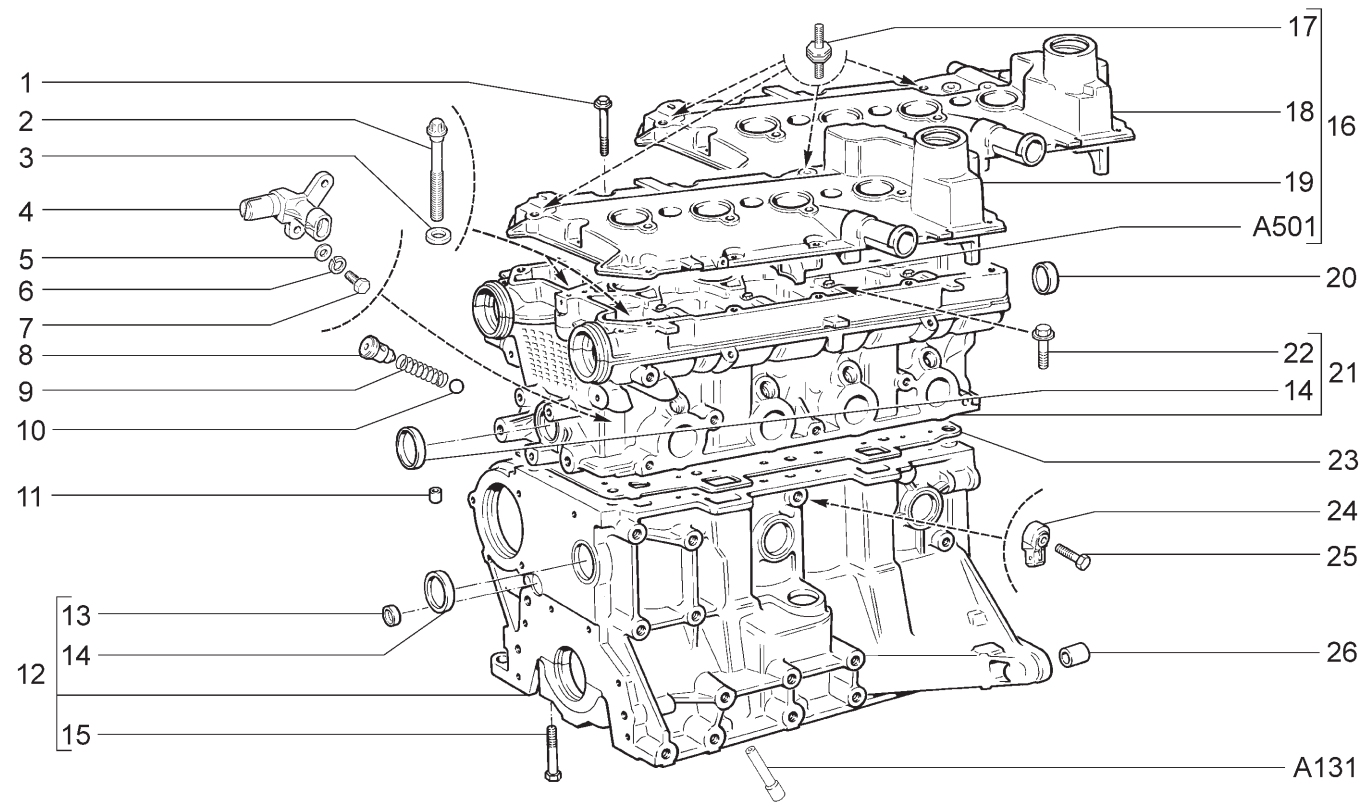

21703-01 21723-01	21703-02 21723-02	21703-03 21723-03	21713-01	21713-02	21713-03

№ поз.	№ извещ. об изменении	Дата выпуска изв.	Вкл. в з/ч	Номер детали	Вари-ант	Применяемость	Кол.	Наименование
18				21120-1003264-30	*		1	Крышка головки цилиндров
19				21124-1003264-00	**		1	Крышка головки цилиндров
20			+	21120-1003290-00			2	Заглушка
21			+	21126-1003011-00			1	Головка цилиндров в сборе
22			+	21120-1006086-00			20	Болт М6х36
23			+	21126-1003020-00			1	Прокладка головки цилиндров
24			+	21120-3855020-01	~		1	Датчик детонации
24			+	21120-3855020-02	~		1	Датчик детонации
24			+	21120-3855020-03	~		1	Датчик детонации
25			+	00001-0060436-21			1	Болт М8х25
26			+	21010-1002040-00			2	Втулка установочная картера сцепления

* - входит в 21120-1003260-30 (поз.№16)

** - входит в 21124-1003260-00 (поз.№16)

КАРТЕР МАСЛЯНЫЙ | A110

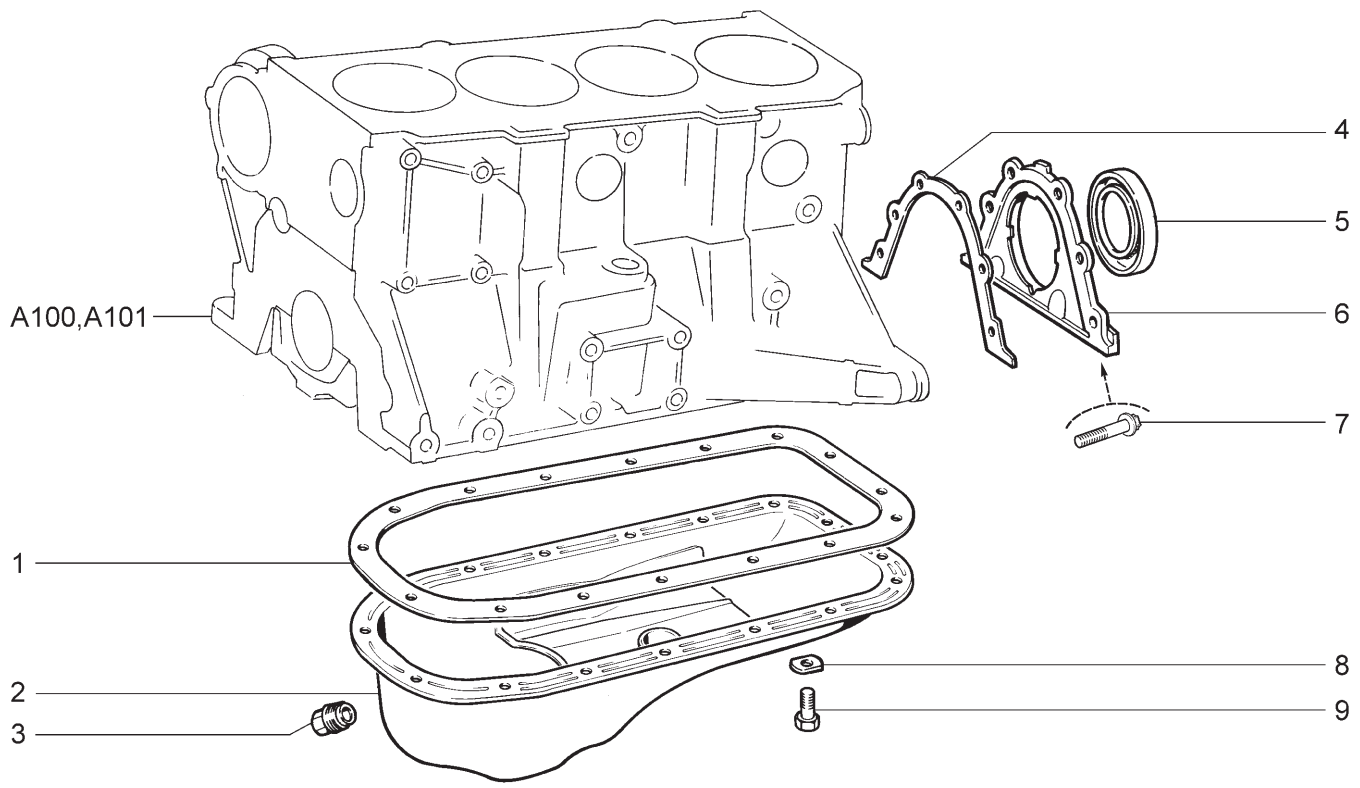

21701	21703-01	21703-02	21703-03	21713-01	21713-02
21713-03	21721	21723-01	21723-02	21723-03	

№ поз.	№ извещ. об изменении	Дата выпуска изв.	Вкл. в з/ч	Номер детали	Вариант	Применяемость	Кол.	Наименование
1			+	21080-1009070-00			1	Прокладка
2			+	21100-1009010-30			1	Картер масляный
3			+	21080-1009156-00			1	Пробка 22x1,5 сливная
4			+	21080-1005155-10	~		1	Прокладка держателя
4			+	21080-1005155-12	~		1	Прокладка держателя
5			+	21080-1005160-00	~		1	Сальник коленчатого вала
5			+	21080-1005160-01	~		1	Сальник коленчатого вала
5			+	21080-1005160-02	~		1	Сальник коленчатого вала
5			+	21080-1005160-03	~		1	Сальник коленчатого вала
6			+	21080-1005153-00			1	Держатель заднего сальника
7			+	21120-1005157-00			6	Болт фланцевый
8			+	00001-0011974-73			16	Шайба 6 специальная
9			+	00001-0009021-21			16	Болт M6x14

ВАЛ КОЛЕНЧАТЫЙ И МАХОВИК | A120

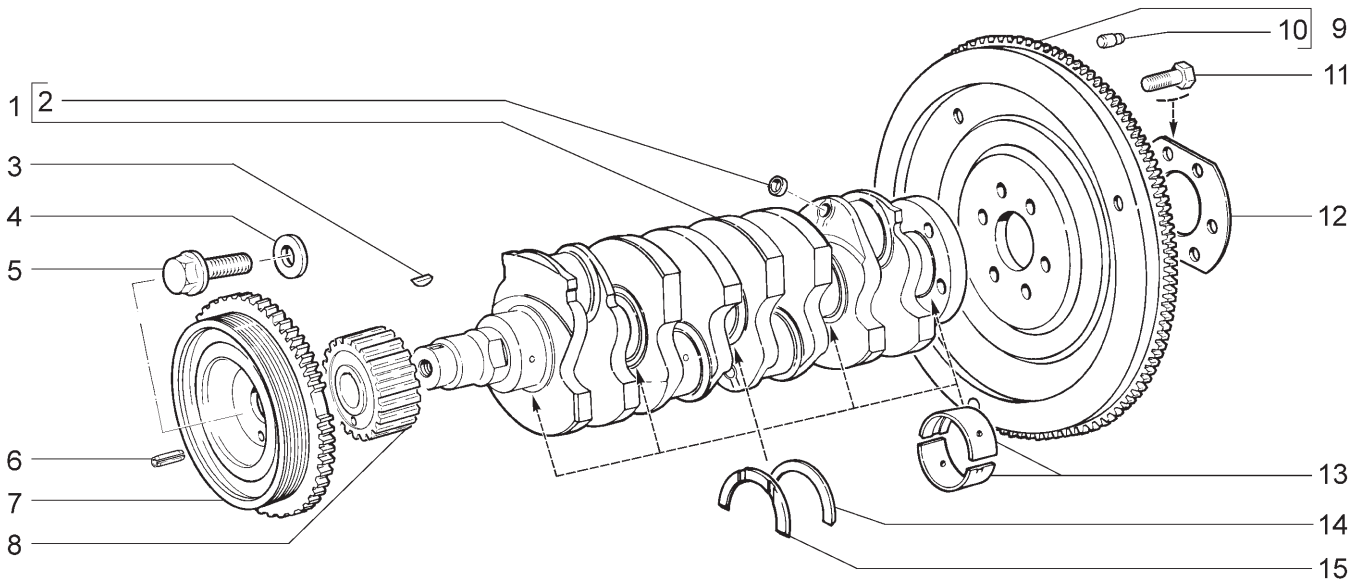

21701 21721

№ поз.	№ извещ. об изменении	Дата выпуска изв.	Вкл. в з/ч	Номер детали	Вариант	Применяемость	Кол.	Наименование
1			+	11183-1005016-01	~		1	Вал коленчатый
1			+	11183-1005016-03	~		1	Вал коленчатый
2			+	00001-0043282-01			4	Заглушка 10 чашечная
3			+	21080-1005017-00			1	Шпонка 4х5
4			+	21100-1005065-00			1	Шайба
5			+	21100-1005076-00			1	Болт
6			+	21080-1005031-00			1	Штифт
7			+	21100-1005058-00	~		1	Демпфер
7			+	21100-1005058-03	~		1	Демпфер
7			+	21100-1005058-04	~		1	Демпфер
8			+	21080-1005030-20			1	Шкив зубчатый вала коленчатого
9			+	21100-1005115-00			1	Маховик
10			+	21010-1005126-00			3	Штифт установочный
11			+	21080-1005127-00			6	Болт М10х1,25х23,5 самоблокирующийся
12			+	21080-1005128-00			1	Шайба болтов
13			+	21080-1000102-01	^		1	Комплект коренных вкладышей
13			+	21080-1000102-11	^		1	Комплект коренных вкладышей - 0,25мм
13			+	21080-1000102-12	^		1	Комплект коренных вкладышей - 0,50мм
13			+	21080-1000102-13	^		1	Комплект коренных вкладышей - 0,75мм
13			+	21080-1000102-15	^		1	Комплект коренных вкладышей - 0,05мм
14			+	21060-1005183-00			1	Полукольцо
14			+	21060-1005183-20	^		1	Полукольцо +0,127мм
15			+	21010-1005183-00	~		1	Полукольцо
15			+	21010-1005183-01	~		1	Полукольцо
15			+	21010-1005183-20	^		1	Полукольцо +0,130мм
15			+	21010-1005183-21	^		1	Полукольцо +0,127мм

ВАЛ КОЛЕНЧАТЫЙ И МАХОВИК | A121

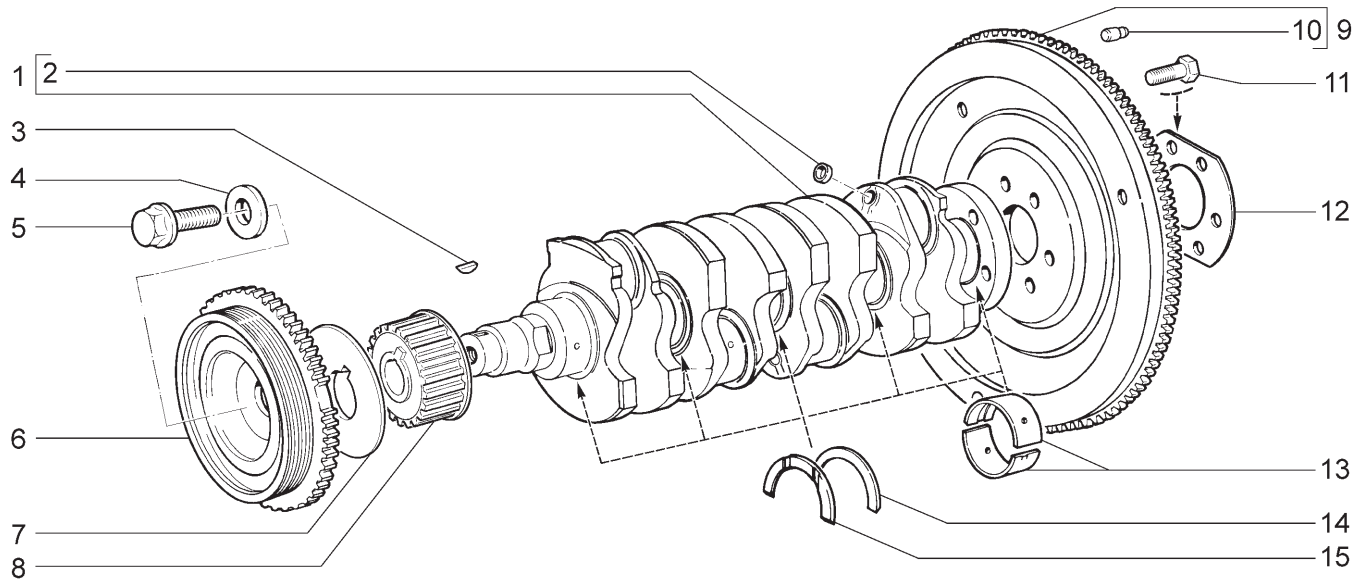

21703-01 21703-02 21703-03 21713-01 21713-02 21713-03
21723-01 21723-02 21723-03

№ поз.	№ извещ. об изменении	Дата выпуска изв.	Вкл. в з/ч	Номер детали	Вариант	Применяемость	Кол.	Наименование
1			+	11183-1005016-01	~		1	Вал коленчатый
1			+	11183-1005016-03	~		1	Вал коленчатый
2			+	00001-0043282-01			4	Заглушка 10 чашечная
3			+	21080-1005017-00			1	Шпонка 4х5
4			+	21100-1005065-00			1	Шайба
5			+	21100-1005076-00			1	Болт
6			+	21120-1005058-03	~		1	Демпфер
6			+	21120-1005058-04	~		1	Демпфер
7			+	21126-1005317-00			1	Шайба дистанционная
8			+	21126-1005030-00			1	Шкив зубчатый вала коленчатого
9			+	21100-1005115-00			1	Маховик
10			+	21010-1005126-00			3	Штифт установочный
11			+	21080-1005127-00			6	Болт М10х1,25х23,5 самоблокирующийся
12			+	21080-1005128-00			1	Шайба болтов
13			+	21080-1000102-01	^		1	Комплект коренных вкладышей
13			+	21080-1000102-11	^		1	Комплект коренных вкладышей - 0,25мм
13			+	21080-1000102-12	^		1	Комплект коренных вкладышей - 0,50мм
13			+	21080-1000102-13	^		1	Комплект коренных вкладышей - 0,75мм
13			+	21080-1000102-15	^		1	Комплект коренных вкладышей - 0,05мм
14			+	21060-1005183-00			1	Полукольцо
14			+	21060-1005183-20	^		1	Полукольцо +0,127мм
15			+	21010-1005183-00	~		1	Полукольцо
15			+	21010-1005183-01	~		1	Полукольцо
15			+	21010-1005183-20	^		1	Полукольцо +0,130мм
15			+	21010-1005183-21	^		1	Полукольцо +0,127мм

ШАТУНЫ И ПОРШНИ | A130

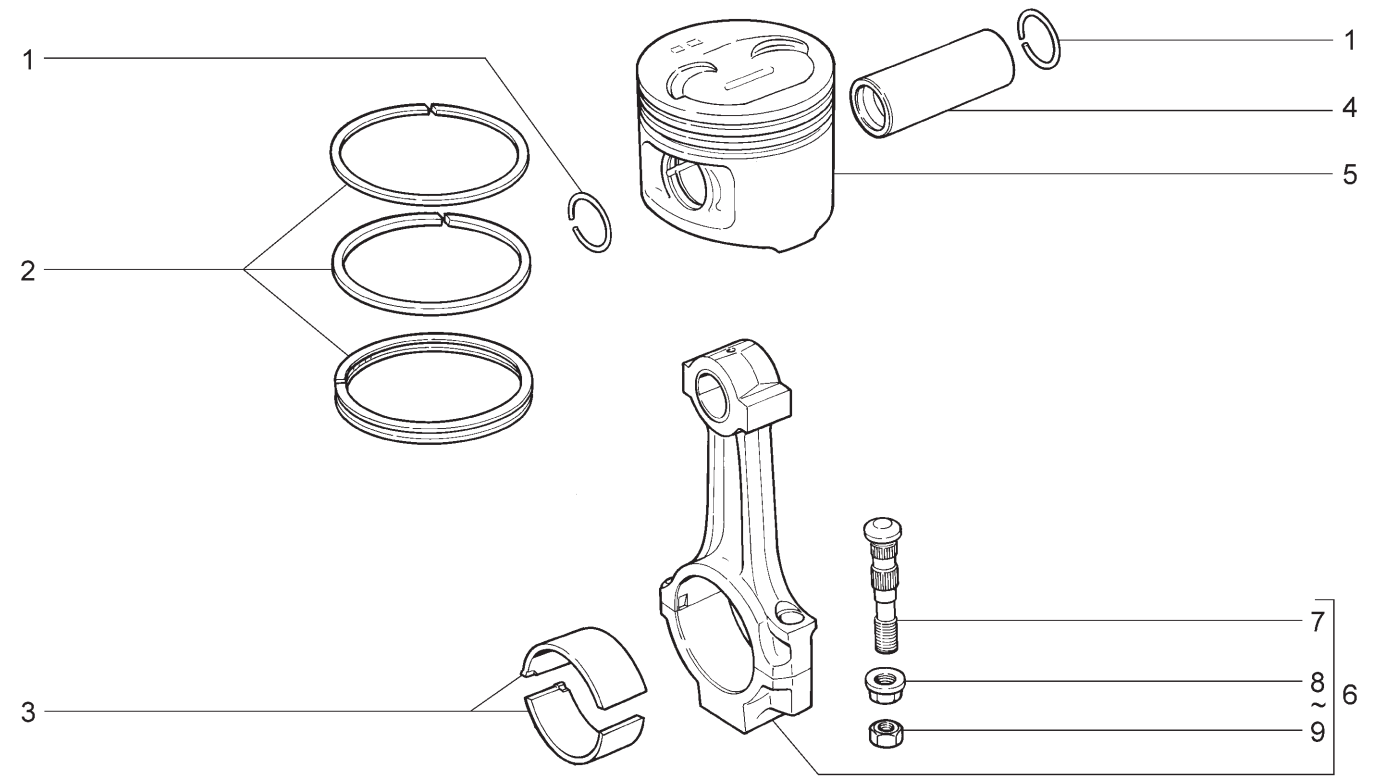

21701 21721

№ поз.	№ извещ. об изменении	Дата выпуска изв.	Вкл. в з/ч	Номер детали	Вари-ант	Применяемость	Кол.	Наименование
1			+	21213-1004022-00			8	Кольцо стопорное
2			+	21083-1000100-00	^		1	Комплект колец
2			+	21083-1000100-31	^		1	Комплект колец +0,4мм
2			+	21083-1000100-32	^		1	Комплект колец +0,8мм
2			+	21083-1004029-00	^		1	Комплект колец
3			+	21010-1000104-10	^		1	Комплект шатунных вкладышей
3			+	21010-1000104-11	^		1	Комплект шатунных вкладышей -0,25мм
3			+	21010-1000104-12	^		1	Комплект шатунных вкладышей -0,50мм
3			+	21010-1000104-13	^		1	Комплект шатунных вкладышей -0,75мм
3			+	21010-1000104-14	^		1	Комплект шатунных вкладышей -1,00мм
3			+	21010-1000104-15	^		1	Комплект шатунных вкладышей -0,05мм
3			+	21010-1000104-40	^		1	Комплект шатунных вкладышей
3			+	21010-1000104-41	^		1	Комплект шатунных вкладышей -0,125мм
3			+	21010-1000104-42	^		1	Комплект шатунных вкладышей -0,25мм
3			+	21010-1000104-43	^		1	Комплект шатунных вкладышей -0,50мм
3			+	21010-1000104-44	^		1	Комплект шатунных вкладышей -0,75мм
3			+	21010-1000104-45	^		1	Комплект шатунных вкладышей -1,00мм
4			+	21100-1004020-00	*)		4	Палец поршневой, класс 1
4			+	21100-1004020-01	*)		4	Палец поршневой, класс 2
4			+	21100-1004020-02	*)		4	Палец поршневой, класс 3
5			+	21100-1004015-00	*)		4	Поршень, класс А
5			+	21100-1004015-02	*)		4	Поршень, класс С
5			+	21100-1004015-04	*)		4	Поршень, класс Е
5			+	21100-1004015-31	*)		4	Поршень ремонтный №1
5			+	21100-1004015-32	*)		4	Поршень ремонтный №2
6			+	21100-1004045-00	*)		4	Шатун, класс 1
6			+	21100-1004045-01	*)		4	Шатун, класс 2
6			+	21100-1004045-02	*)		4	Шатун, класс 3
7			+	21100-1004062-00			8	Болт
8			+	21213-1004067-00	~		8	Гайка
9			+	00001-0025550-20	~		8	Гайка М9х1

ШАТУНЫ И ПОРШНИ

A131

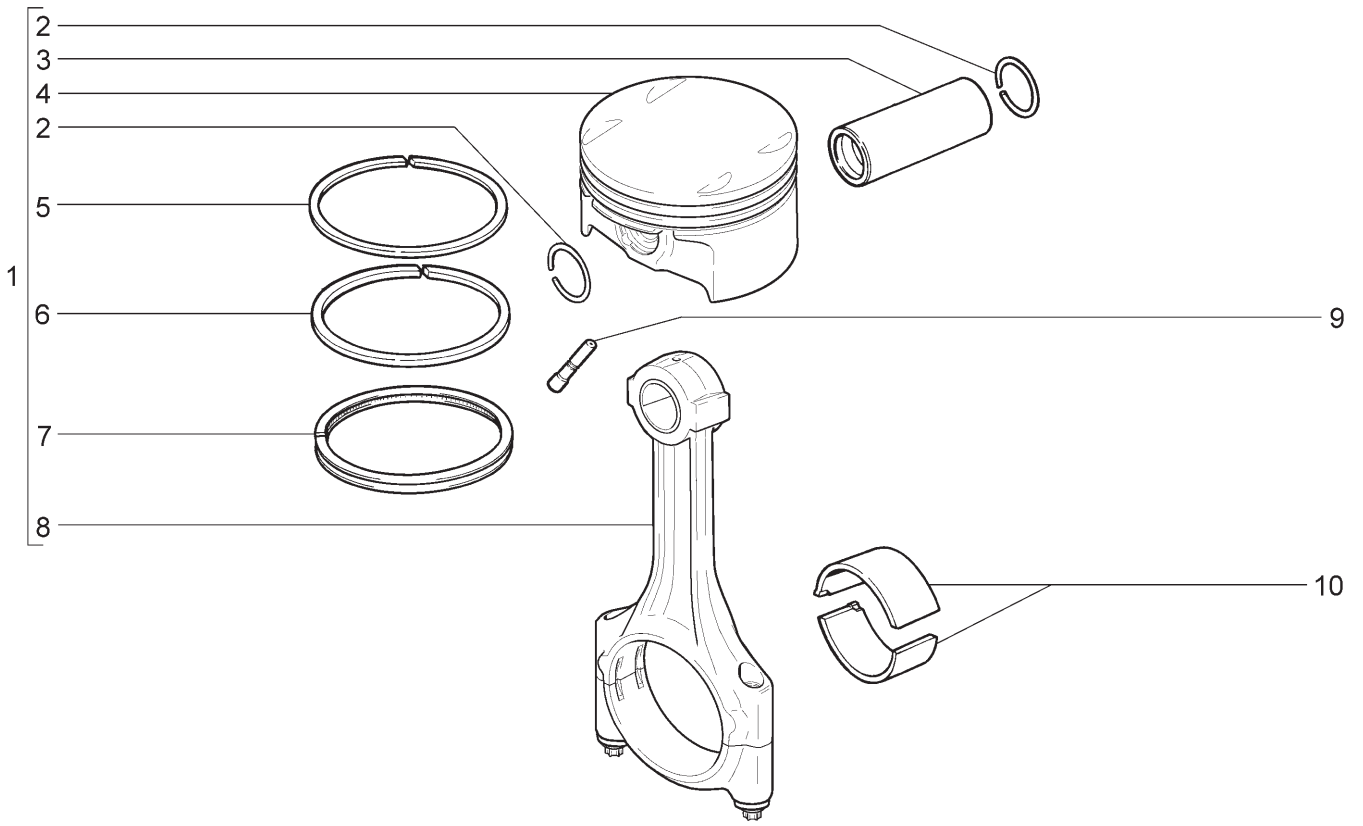

21703-01 21703-02 21703-03 21713-01 21713-02 21713-03
21723-01 21723-02 21723-03

№ поз.	№ извещ. об изменении	Дата выпуска изв.	Вкл. в з/ч	Номер детали	Вари-ант	Применяемость	Кол.	Наименование
1			+	21126-1004010-00	~		4	Поршень (класс А) и шатун в сборе
1				21126-1004010-01	~		4	Поршень (класс В) и шатун в сборе
1				21126-1004010-02	~		4	Поршень (класс С) и шатун в сборе
2			+	11194-1004022-00			2	Кольцо стопорное
3			+	21126-1004020-00			4	Палец поршневой
4			+	21126-1004015-00	*)		4	Поршень, класс А
4			+	21126-1004015-01	*)		4	Поршень, класс В
4			+	21126-1004015-02	*)		4	Поршень, класс С
4			+	21126-1004015-30	*)		4	Поршень, класс А+0,5
4			+	21126-1004015-31	*)		4	Поршень, класс В+0,5
4			+	21126-1004015-32	*)		4	Поршень, класс С+0,5
5			+	21126-1004030-00	~		4	Кольцо поршневое компрессионное верхнее
5			+	21126-1004030-30	~		4	Кольцо поршневое компрессионное верхнее
6			+	21126-1004025-00	~		4	Кольцо поршневое компрессионное нижнее
6			+	21126-1004025-30	~		4	Кольцо поршневое компрессионное нижнее
7			+	21126-1004035-00	~		4	Кольцо поршневое маслосъемное в сборе
7			+	21126-1004035-30	~		4	Кольцо поршневое маслосъемное в сборе
8			+	11194-1004045-00	~		4	Шатун в сборе
8			+	11194-1004045-01	~		4	Шатун в сборе
9			+	21120-1004081-00	~		4	Форсунка охлаждения поршня
9			+	21120-1004081-01	~		4	Форсунка охлаждения поршня
9			+	21120-1004081-02	~		4	Форсунка охлаждения поршня
10			+	11194-1004058-00	^		8	Вкладыш шатуна
10			+	11194-1004058-02	^		8	Вкладыш шатуна ремонтный -0,25мм
10			+	11194-1004058-03	^		8	Вкладыш шатуна ремонтный -0,5мм
10			+	11194-1004058-04	^		8	Вкладыш шатуна ремонтный -0,75мм
10			+	11194-1004058-05	^		8	Вкладыш шатуна ремонтный -1,00мм

ПРИВОД ВАЛА РАСПРЕДЕЛИТЕЛЬНОГО | A140

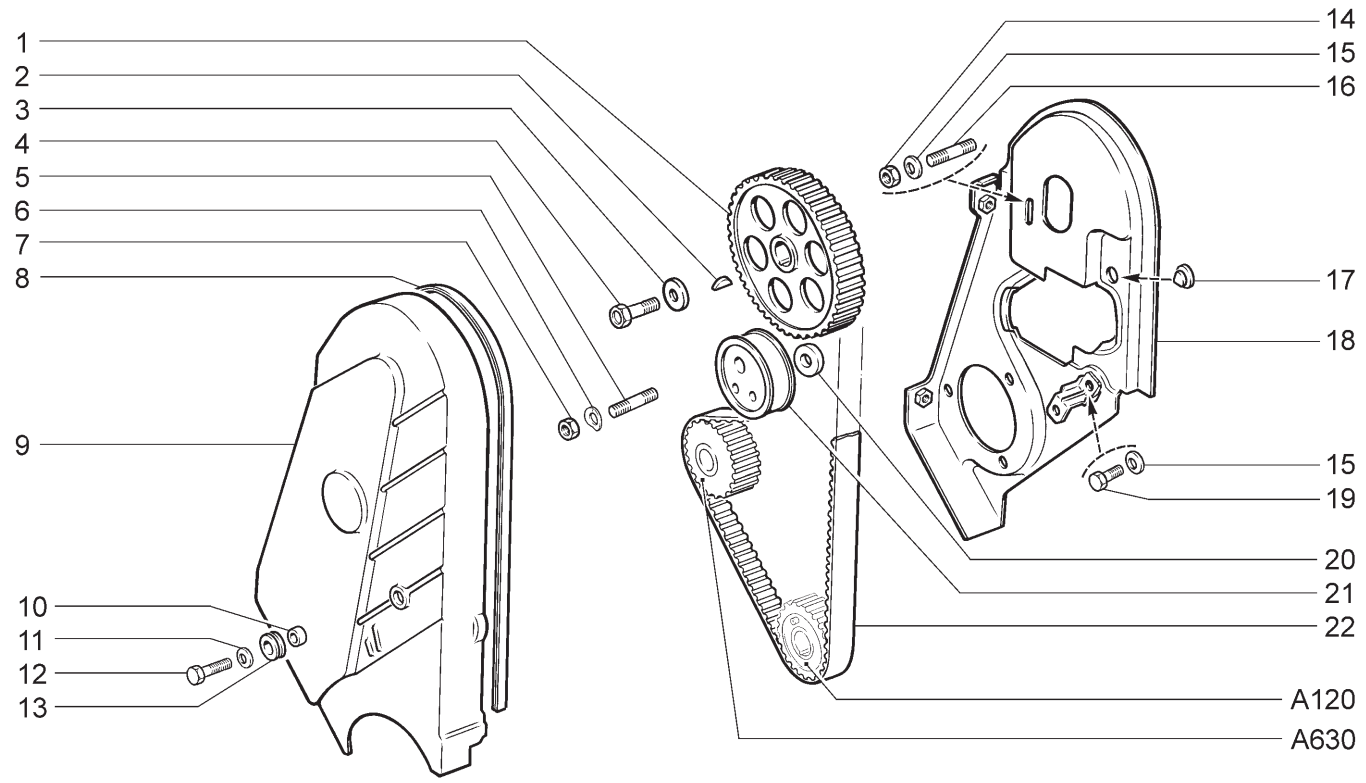

21701 **21721**

№ поз.	№ извещ. об изменении	Дата выпуска изв.	Вкл. в з/ч	Номер детали	Вариант	Применяемость	Кол.	Наименование
1			+	11183-1006020-00			1	Шкив распределительного вала
2			+	21080-1005017-00			1	Шпонка 4х5
3			+	21080-1006021-00			1	Шайба
4			+	21010-1005127-00			1	Болт самоконтрящийся
5			+	21080-1006129-10			1	Шпилька крепления механизма натяжения
6			+	00001-0026014-73			1	Шайба 10 волнистая
7			+	00001-0021647-21			1	Гайка М10х1,25
8			+	21080-1006149-00			1	Уплотнитель
9			+	21080-1006146-10			1	Крышка защитная передняя
10			+	21080-1006162-00			3	Втулка
11			+	00001-0026406-01			3	Шайба 6
12			+	00001-0009024-21			3	Болт М6х20
13			+	21080-1006148-00			3	Втулка
14			+	00001-0058962-11			1	Гайка М6
15			+	00001-0011977-73			2	Шайба 6 пружинная коническая
16			+	00001-0015003-21			1	Шпилька М6х18
17			+	21080-1006154-00			1	Упор
18			+	21080-1006151-10			1	Крышка защитная задняя
19			+	00001-0009020-21			1	Болт М6х12
20			+	21080-1006130-10			1	Кольцо дистанционное
21			+	21080-1006120-00	~		1	Ролик натяжной
21			+	21080-1006120-01	~		1	Ролик натяжной
22			+	21080-1006040-10	~		1	Ремень
22			+	21080-1006040-11	~		1	Ремень

ПРИВОД ВАЛОВ РАСПРЕДЕЛИТЕЛЬНЫХ | A141

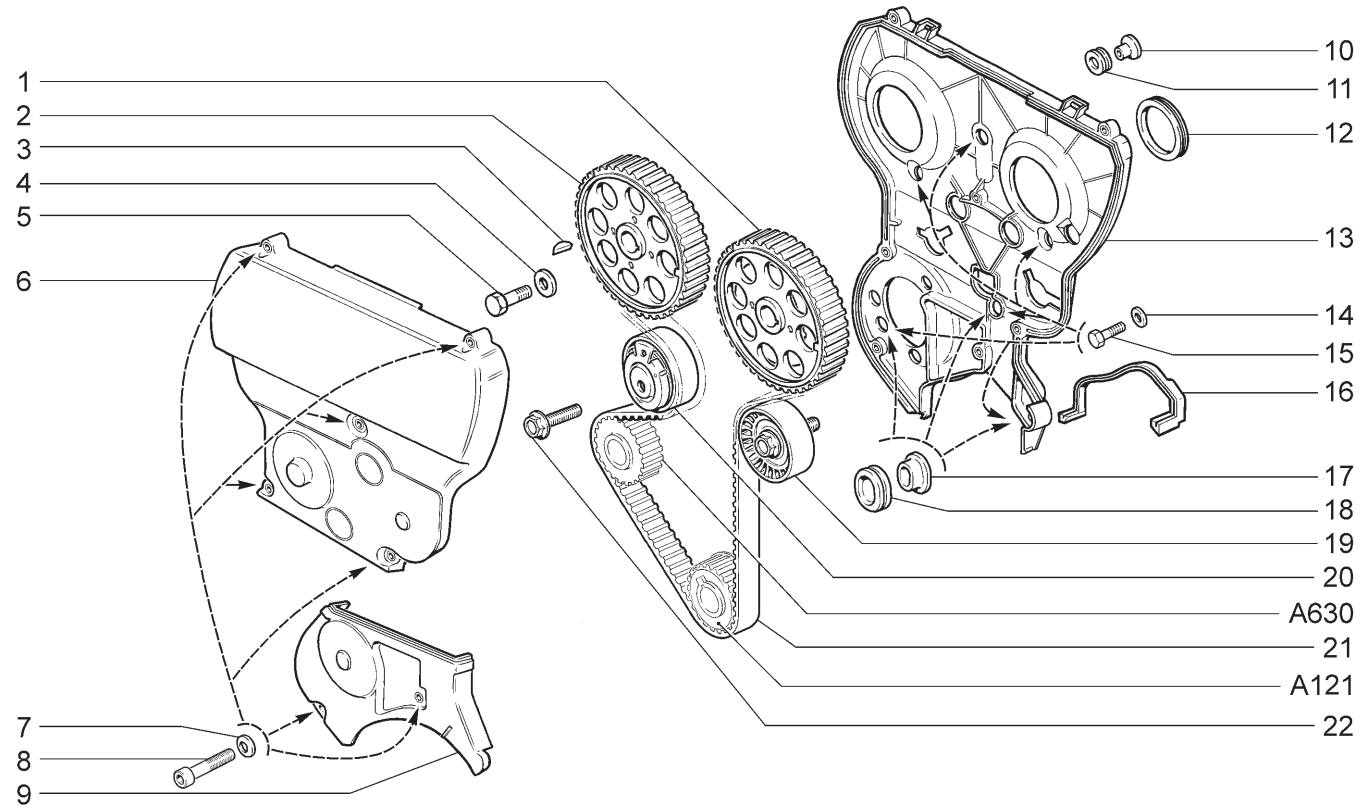

21703-01 21703-02 21703-03 21713-01 21713-02 21713-03
21723-01 21723-02 21723-03

№ поз.	№ извещ. об изменении	Дата выпуска изв.	Вкл. в з/ч	Номер детали	Вариант	Применяемость	Кол.	Наименование
1			+	21126-1006019-00			1	Шкив распределительного вала впускной в сборе
2			+	21126-1006031-00			1	Шкив распределительного вала выпускной
3			+	21080-1005017-00			3	Шпонка 4х5
4			+	21080-1006021-00			2	Шайба
5			+	21120-1006058-00			2	Болт
6			+	21124-1006226-00		(10,11,15,110, 115,140)	1	Крышка передняя верхняя
6			+	21124-1006226-40			1	Крышка передняя верхняя
7			+	00001-0011977-73			7	Шайба 6 пружинная коническая
8			+	21110-1144026-00			7	Болт
9			+	21124-1006218-00			1	Крышка передняя нижняя
10			+	21120-1006162-00			3	Втулка
11			+	21120-1006148-00			3	Втулка
12			+	21120-1006216-00			2	Кольцо уплотнительное
13			+	21124-1006209-00			1	Крышка задняя
14			+	00001-0026437-01			6	Шайба 6
15			+	00001-0009024-21			6	Болт М6х20
16			+	11183-1006322-00			1	Уплотнитель
17			+	21124-1006162-00			3	Втулка
18			+	21124-1006148-00			3	Втулка
19			+	21126-1006135-00			1	Ролик опорный
20			+	21126-1006238-00			1	Натяжитель автоматический зубчатого ремня
21			+	21126-1006040-00			1	Ремень зубчатый
22			+	21120-1001371-00			1	Болт М10х1,25х55

ПРИВОД КОМПРЕССОРА КОНДИЦИОНЕРА ИЛИ НАСОСА ГИДРОУСИЛИТЕЛЯ

A145

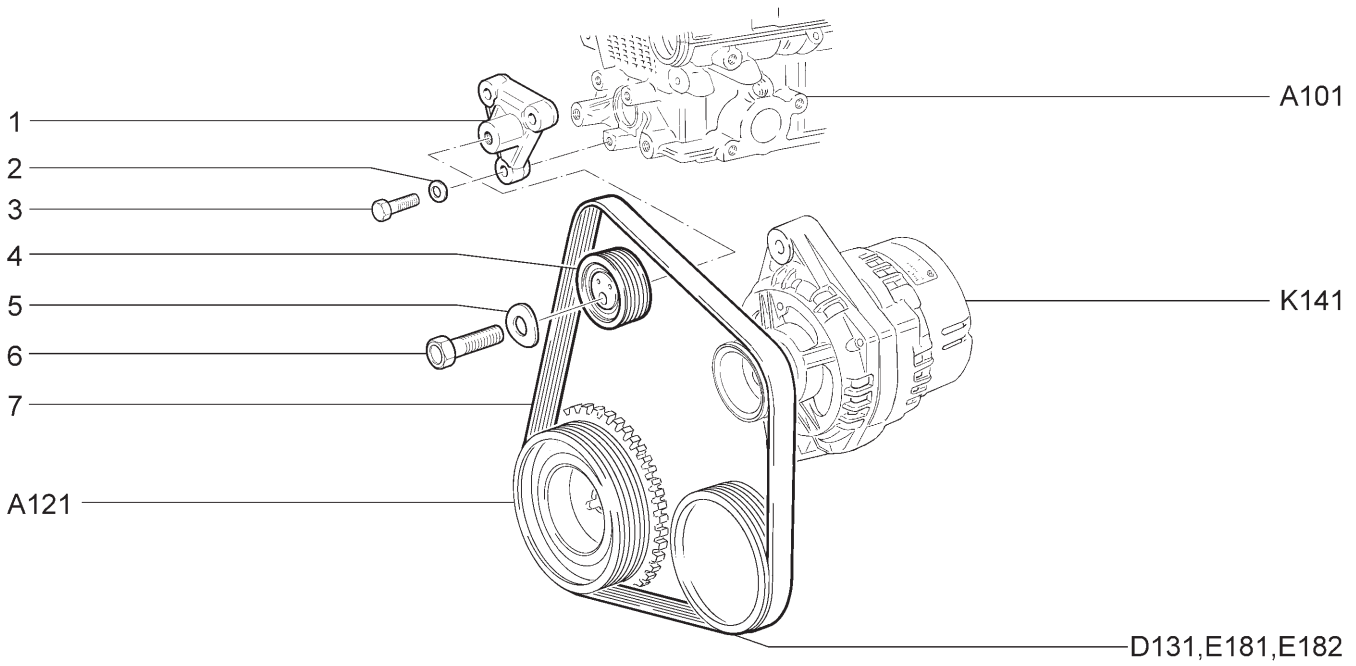

21703-01 21703-02 21703-03 21713-01 21713-02 21713-03
21723-01 21723-02 21723-03

№ поз.	№ извещ. об изменении	Дата выпуска изв.	Вкл. в з/ч	Номер детали	Вариант	Применяемость	Кол.	Наименование
1			+	21104-1041084-00			1	Кронштейн натяжителя
2			+	00001-0005196-01			3	Шайба 8
3			+	00001-0060440-21			3	Болт М8х40
4			+	21100-1041056-00	~		1	Ролик натяжной в сборе
4			+	21100-1041056-01	~		1	Ролик натяжной в сборе
5			+	00001-0026014-73			1	Шайба 10 волнистая
6			+	00001-0013070-21			1	Болт М10х1,25х40
7			+	21100-1041020-00			1	Ремень привода вспомогательных агрегатов

МЕХАНИЗМ ГАЗОРАСПРЕДЕЛИТЕЛЬНЫЙ | A150

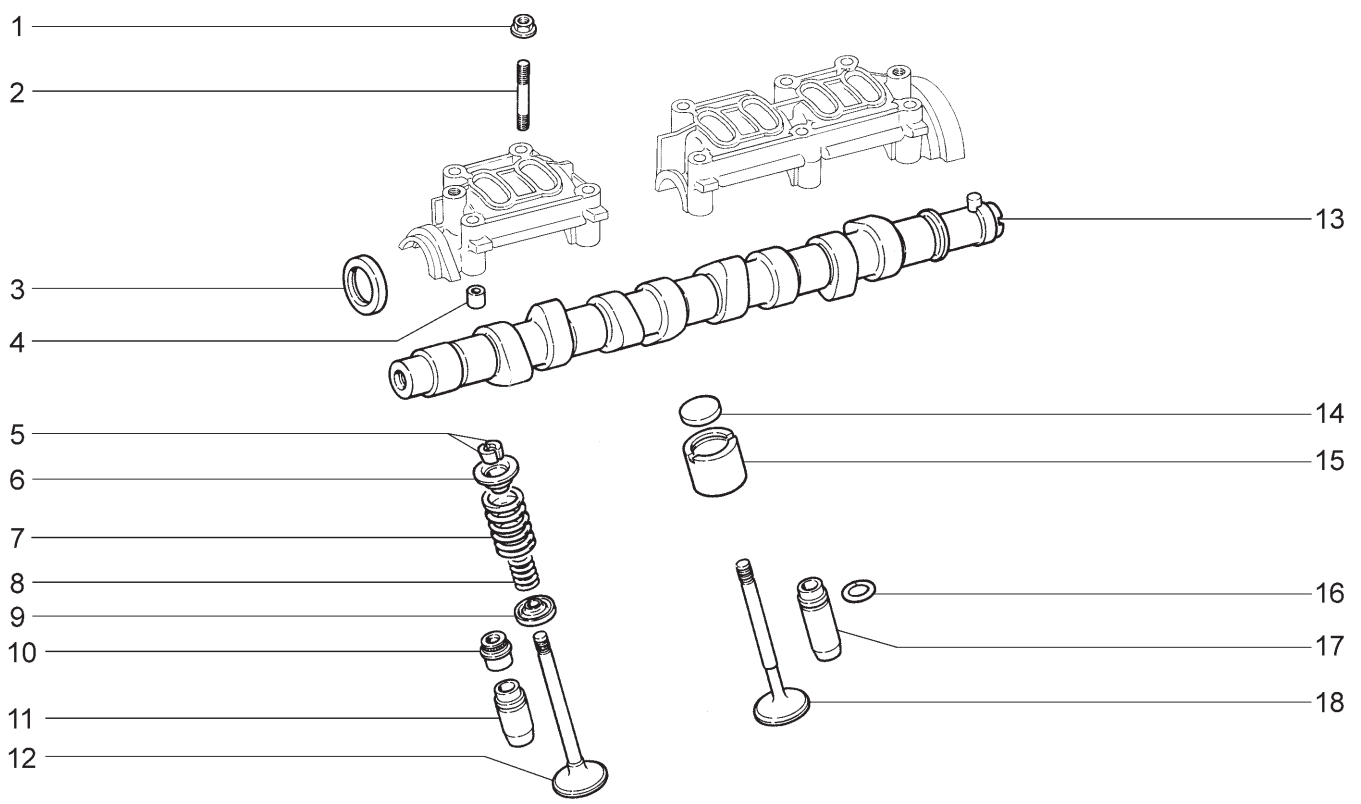

21701 **21721**

№ поз.	№ извещ. об изменении	Дата выпуска изв.	Вкл. в з/ч	Номер детали	Вариант	Применяемость	Кол.	Наименование
1			+	21100-3701686-00	**		10	Гайка М8
2			+	00001-0035441-21	**		4	Шпилька М8х55
2			+	21080-1006038-00	**		6	Шпилька
3			+	21080-1005034-00	~		1	Сальник
3			+	21080-1005034-01	~		1	Сальник
3			+	21080-1005034-03	~		1	Сальник
4			+	21010-1003017-00	**		4	Втулка установочная
5			+	21080-1007028-00			16	Сухарь клапана
6			+	21080-1007025-00			8	Тарелка пружины клапана
7			+	21080-1007020-00			8	Пружина клапана наружная
8			+	21080-1007021-00			8	Пружина клапана внутренняя
9			+	21080-1007022-00			8	Шайба опорная пружины клапана
10			+	21080-1007026-02	~		8	Колпачок маслоотражательный клапана
10			+	21080-1007026-03	~		8	Колпачок маслоотражательный клапана
11			+	21080-1007032-20	**		4	Втулка направляющая +0,02мм
11			+	21080-1007032-22	**		4	Втулка направляющая +0,22мм
12			+	21080-1007010-00			4	Клапан впускной
13			+	21110-1006010-00			1	Вал распределительный
14			+	21080-1007056-00	^		8	Шайба регулировочная 3,00мм
14			+	21080-1007056-10	^		8	Шайба регулировочная 3,05мм
14			+	21080-1007056-11	^		8	Шайба регулировочная 3,10мм
14			+	21080-1007056-12	^		8	Шайба регулировочная 3,15мм
14			+	21080-1007056-13	^		8	Шайба регулировочная 3,20мм
14			+	21080-1007056-14	^		8	Шайба регулировочная 3,25мм
14			+	21080-1007056-15	^		8	Шайба регулировочная 3,30мм
14			+	21080-1007056-16	^		8	Шайба регулировочная 3,35мм
14			+	21080-1007056-18	^		8	Шайба регулировочная 3,40мм
14			+	21080-1007056-20	^		8	Шайба регулировочная 3,45мм
14			+	21080-1007056-22	^		8	Шайба регулировочная 3,50мм
14			+	21080-1007056-24	^		8	Шайба регулировочная 3,55мм

МЕХАНИЗМ ГАЗОРАСПРЕДЕЛИТЕЛЬНЫЙ | A150

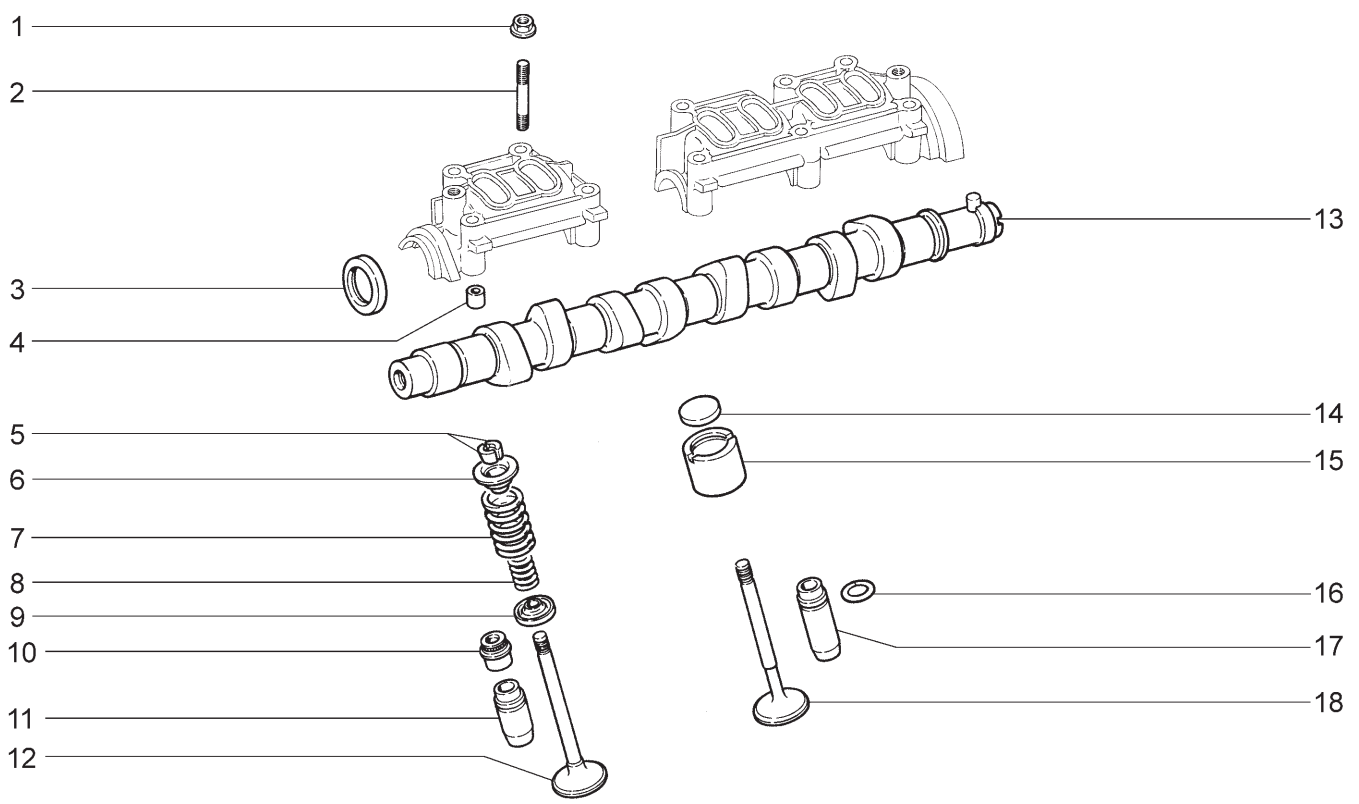

21701 **21721**

№ поз.	№ извещ. об изменении	Дата выпуска изв.	Вкл. в з/ч	Номер детали	Вариант	Применяемость	Кол.	Наименование
14			+	21080-1007056-26	^		8	Шайба регулировочная 3,60мм
14			+	21080-1007056-28	^		8	Шайба регулировочная 3,65мм
14			+	21080-1007056-30	^		8	Шайба регулировочная 3,70мм
14			+	21080-1007056-32	^		8	Шайба регулировочная 3,75мм
14			+	21080-1007056-34	^		8	Шайба регулировочная 3,80мм
14			+	21080-1007056-36	^		8	Шайба регулировочная 3,85мм
14			+	21080-1007056-38	^		8	Шайба регулировочная 3,90мм
14			+	21080-1007056-40	^		8	Шайба регулировочная 3,95мм
14			+	21080-1007056-42	^		8	Шайба регулировочная 4,00мм
14			+	21080-1007056-44	^		8	Шайба регулировочная 4,05мм
14			+	21080-1007056-46	^		8	Шайба регулировочная 4,10мм
14			+	21080-1007056-48	^		8	Шайба регулировочная 4,15мм
14			+	21080-1007056-50	^		8	Шайба регулировочная 4,20мм
14			+	21080-1007056-52	^		8	Шайба регулировочная 4,25мм
14			+	21080-1007056-54	^		8	Шайба регулировочная 4,30мм
14			+	21080-1007056-56	^		8	Шайба регулировочная 4,35мм
14			+	21080-1007056-58	^		8	Шайба регулировочная 4,40мм
14			+	21080-1007056-60	^		8	Шайба регулировочная 4,45мм
14			+	21080-1007056-62	^		8	Шайба регулировочная 4,50мм
15			+	21080-1007055-00			8	Толкатель
16			+	21010-1007035-00	**		8	Кольцо стопорное
17			+	21080-1007033-20	**		4	Втулка направляющая +0,02мм
17			+	21080-1007033-22	**		4	Втулка направляющая +0,22мм
18			+	21080-1007012-00			4	Клапан выпускной

** - входит в состав головки цилиндров 11180-1003011-00 (A100)

МЕХАНИЗМ ГАЗОРАСПРЕДЕЛИТЕЛЬНЫЙ | A151

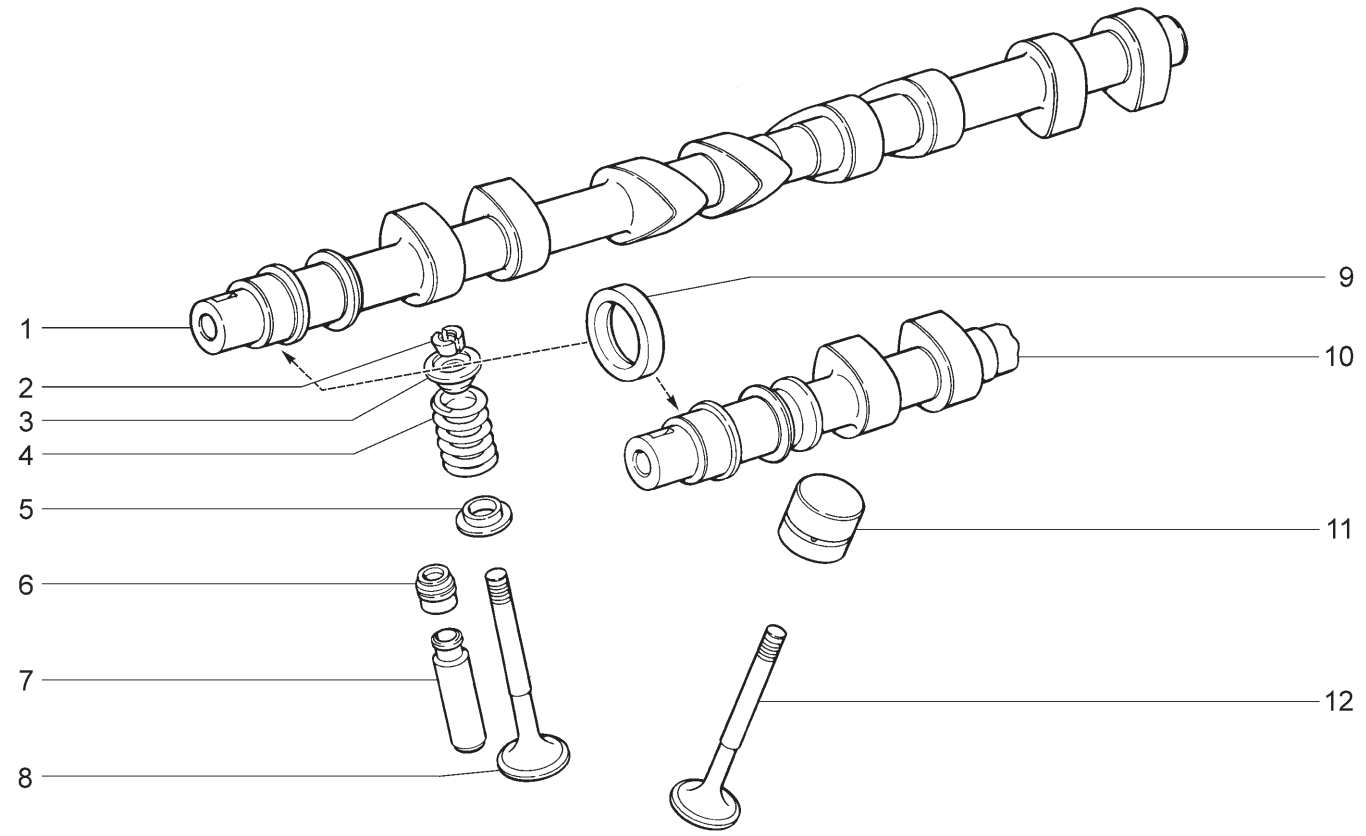

21703-01 21703-02 21703-03 21713-01 21713-02 21713-03
21723-01 21723-02 21723-03

№ поз.	№ извещ. об изменении	Дата выпуска изв.	Вкл. в з/ч	Номер детали	Вариант	Применяемость	Кол.	Наименование
1			+	21120-1006014-00			1	Вал распределительный выпускной
2			+	21120-1007028-00			32	Сухарь клапана
3			+	21120-1007025-00			16	Тарелка пружины
4			+	21120-1007020-00	~		16	Пружина клапана
4			+	21120-1007020-01	~		16	Пружина клапана
4			+	21120-1007020-02	~		16	Пружина клапана
4			+	21120-1007020-03	~		16	Пружина клапана
5			+	21120-1007022-00			16	Шайба опорная
6			+	21120-1007026-00	~		16	Колпачок маслоотражательный
6			+	21120-1007026-02	~		16	Колпачок маслоотражательный
6			+	21120-1007026-03	~		16	Колпачок маслоотражательный
7			+	21120-1007032-20			16	Втулка направляющая +0,02 мм.
7			+	21120-1007032-22			16	Втулка направляющая +0,22 мм.
8			+	21120-1007012-01	~		8	Клапан выпускной
8			+	21120-1007012-02	~		8	Клапан выпускной
8			+	21120-1007012-03	~		8	Клапан выпускной
9			+	21080-1005034-00	~		2	Сальник
9			+	21080-1005034-01	~		2	Сальник
9			+	21080-1005034-02	~		2	Сальник
9			+	21080-1005034-03	~		2	Сальник
10			+	21120-1006015-00			1	Вал распределительный впускной
11			+	21120-1007300-01	~		16	Толкатель гидравлический
11			+	21120-1007300-02	~		16	Толкатель гидравлический
12			+	21120-1007010-01	~		8	Клапан впускной
12			+	21120-1007010-02	~		8	Клапан впускной
12			+	21120-1007010-03	~		8	Клапан впускной

БАК ТОПЛИВНЫЙ | A200

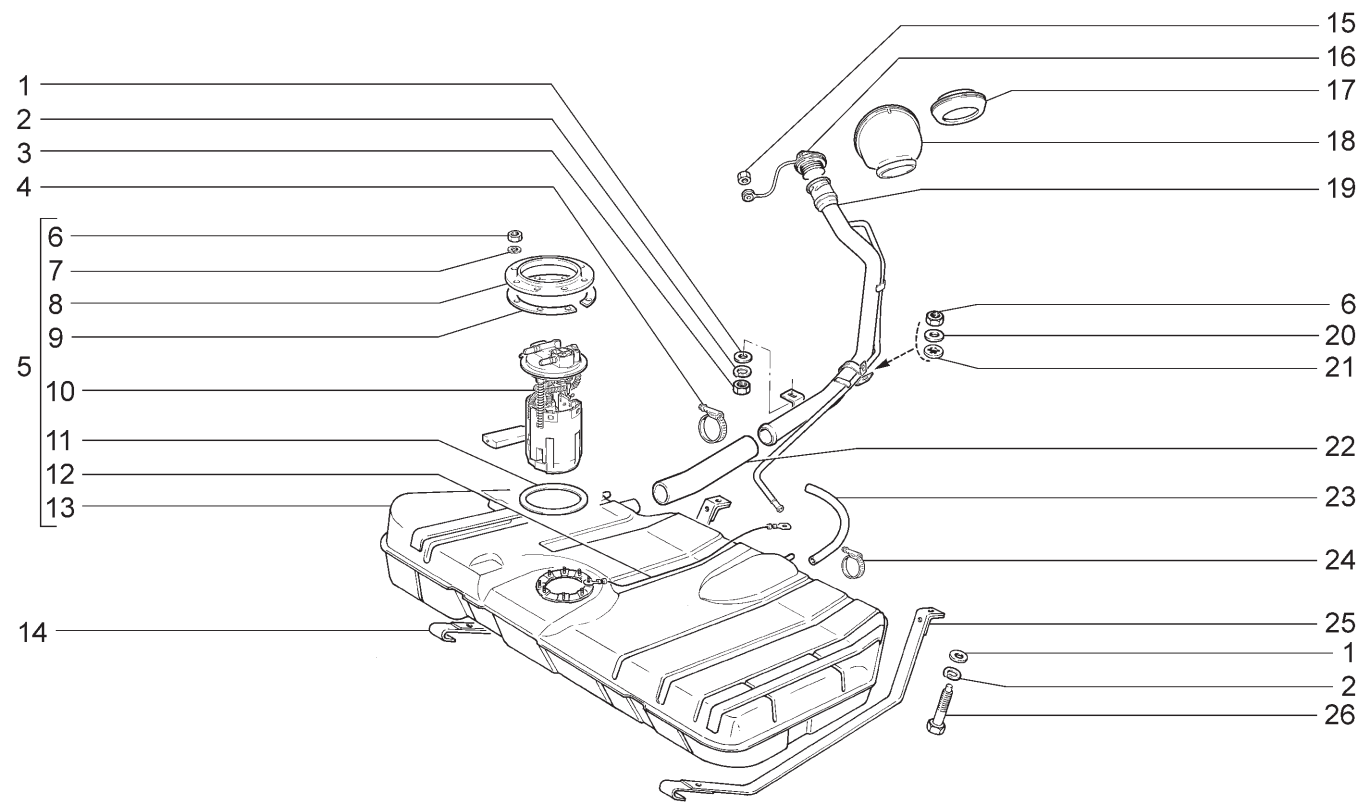

21701 (01)	21703-01	21703-02	21703-03	21713-01(02)	21713-02(02)
21713-03(02)	21721 (01)	21723-01	21723-02	21723-03	

№ поз.	№ извещ. об изменении	Дата выпуска изв.	Вкл. в з/ч	Номер детали	Вариант	Применяемость	Кол.	Наименование
1			+	00001-0026470-01			3	Шайба 8
2			+	00001-0005166-70			3	Шайба 8 пружинная
3			+	00001-0061008-11			1	Гайка М8
4	08430	→10.08	+	21080-1101400-00			2	Хомут винтовой
4	8430	10.08→	+	21700-1101400-00			2	Хомут винтовой
5			+	21101-1101007-20			1	Бак топливный в сборе
5			+	21101-1101007-30		(01)(02)	1	Бак топливный в сборе
6			+	00001-0058962-11			9	Гайка М6
7			+	00001-0005164-70			8	Шайба 6 пружинная
8			+	21103-1101178-00			1	Кольцо прижимное
9				21101-1101206-00			1	Кольцо дистанционное
10			+	21101-1139009-00	~		1	Электробензонасос
10			+	21101-1139009-01	~		1	Электробензонасос
10			+	21101-1139009-02	~		1	Электробензонасос
11			+	21103-1101138-10	~		1	Прокладка
11			+	21103-1101138-11	~		1	Прокладка
12			+	21101-1101136-00			1	Провод массы
13			+	21101-1101011-00		(01)(02)	1	Бак топливный
13			+	21103-1101011-20			1	Бак топливный
14			+	21100-1101126-00			1	Хомут бака
15			+	00001-0007940-11			1	Гайка М4 низкая
16			+	21103-1103010-02	~		1	Пробка
16			+	21103-1103010-03	~		1	Пробка
17			+	21710-1101085-00		(02)	1	Уплотнитель наливной трубы
18			+	21700-1101150-00			1	Облицовка горловины наливной трубы
19			+	21103-1101054-50			1	Труба наливная
19			+	21120-1101054-00		(01)	1	Труба наливная
19			+	21710-1101054-00		(02)	1	Труба наливная
20			+	00001-0026444-01			1	Шайба 6
21			+	00001-0025990-71			1	Шайба 6 стопорная
22			+	21103-1101070-10			1	Шланг воздушный 250 мм.
23			+	21103-1101080-12			1	Шланг
24			+	21080-1300080-60	~		2	Хомут винтовой
24			+	21080-1300080-61	~		2	Хомут винтовой
25			+	21100-1101114-00			1	Хомут бака
26			+	21100-1101176-00			2	Болт хомута

ТРУБОПРОВОДЫ ТОПЛИВНЫЕ | A210

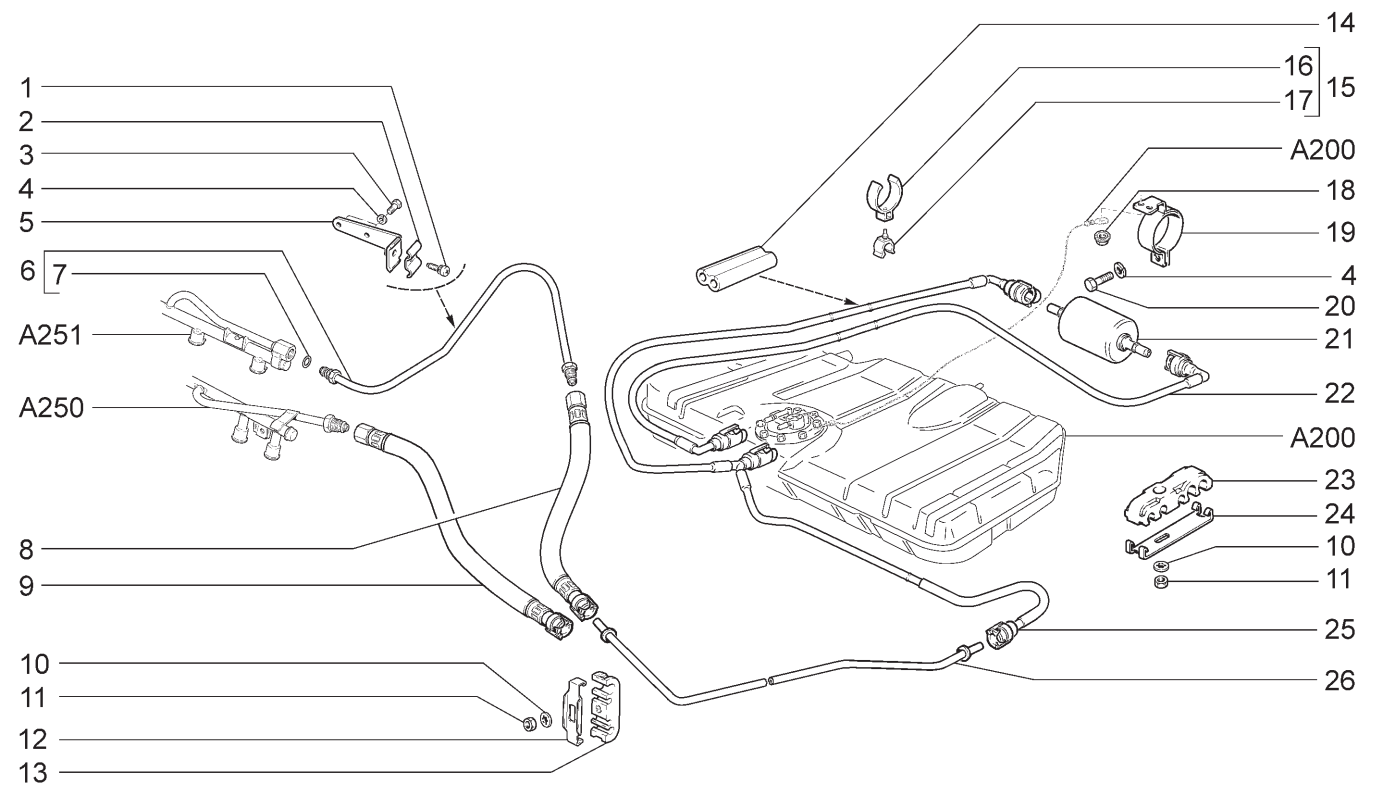

21701 (01) 21703-01 21703-02 21703-03 21713-01 21713-02
21713-03 21721 (01) 21723-01 21723-02 21723-03

№ поз.	№ извещ. об изменении	Дата выпуска изв.	Вкл. в з/ч	Номер детали	Вариант	Применяемость	Кол.	Наименование
1			+	21214-1104136-00			1	Винт
2			+	21214-1104116-00			1	Зажим
3			+	00001-0009021-21			2	Болт М6х14
4			+	00001-0005164-70			3	Шайба 6 пружинная
5			+	21120-1104092-00			1	Кронштейн
6			+	11190-1104013-00			1	Трубка топливная передняя
7			+	21120-1104252-00	~		2	Кольцо уплотнительное
7			+	21120-1104252-03	~		2	Кольцо уплотнительное
8			+	21101-1104218-00	~		1	Шланг передней топливной трубки
8			+	21101-1104218-01	~		1	Шланг передней топливной трубки
9			+	21101-1104218-10	~	(01)	1	Шланг передней топливной трубки
9			+	21101-1104218-11	~	(01)	1	Шланг передней топливной трубки
10			+	00001-0026053-71			8	Шайба 6 стопорная
11			+	00001-0058962-11			8	Гайка М6
12			+	21080-1104043-10			1	Планка скобы
13			+	21080-1104042-10			1	Скоба
14			+	21101-1104184-00			1	Облицовка защитная
15			+	21101-1104046-00			1	Скоба в сборе
16			+	21101-1104048-00			1	Скоба
17			+	21101-1104047-00			1	Скоба
18			+	00001-0038321-01			2	Гайка М6 с зубчатым буртиком
19			+	21120-1117020-00			1	Кронштейн
20			+	00001-0009024-11			1	Болт М6х20
21			+	21230-1117010-00	~		1	Фильтр топливный
21			+	21230-1117010-01	~		1	Фильтр топливный
21			+	21230-1117010-02	~		1	Фильтр топливный

ТРУБОПРОВОДЫ ТОПЛИВНЫЕ | A210

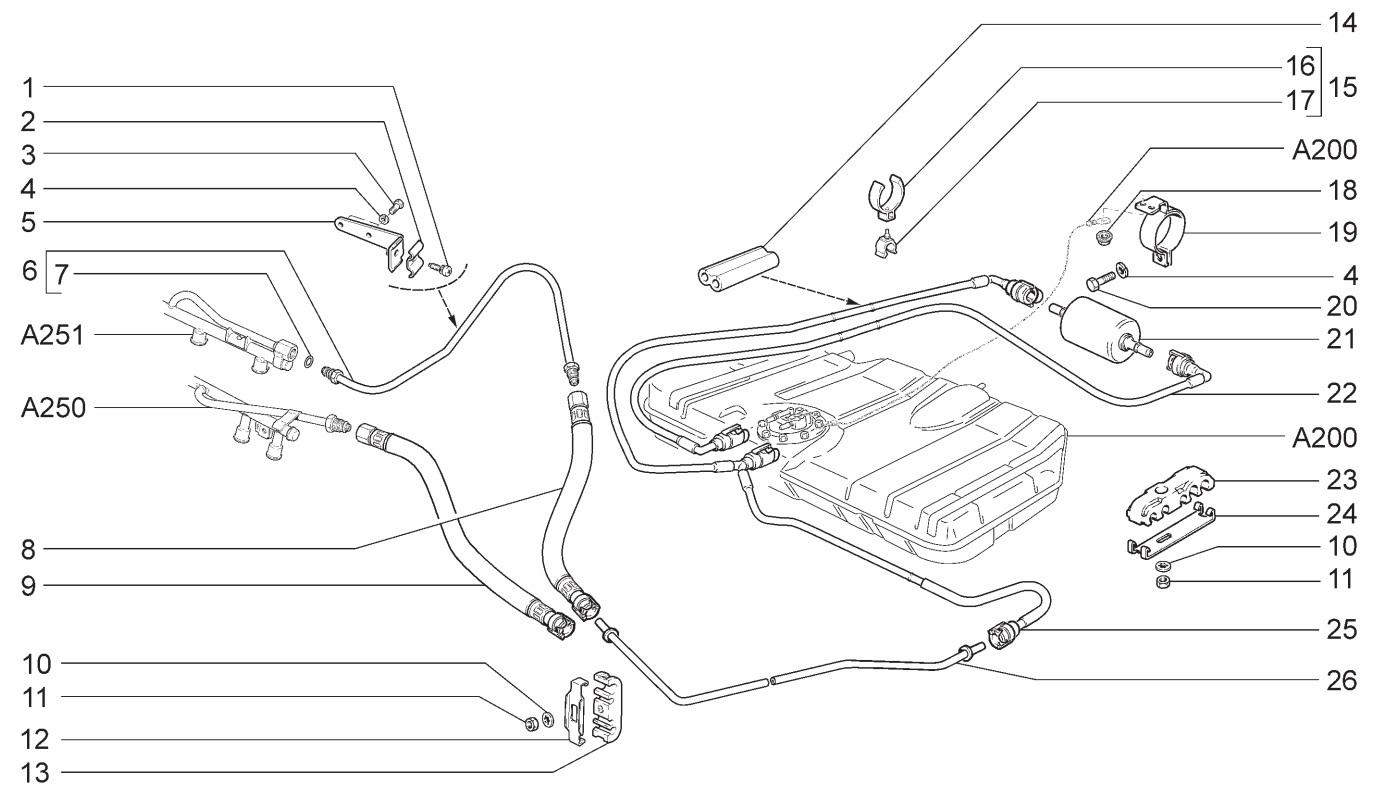

21701 (01) 21713-03	21703-01 21721 (01)	21703-02 21723-01	21703-03 21723-02	21713-01 21723-03	21713-02

№ поз.	№ извещ. об изменении	Дата выпуска изв.	Вкл. в з/ч	Номер детали	Вариант	Применяемость	Кол.	Наименование
22			+	21101-1104243-00	~		1	Трубка электробензонасоса и топл./фильтра
22			+	21101-1104243-01	~		1	Трубка электробензонасоса и топл./фильтра
23			+	21100-1104042-00			5	Скоба
24			+	21100-1104043-00			5	Планка скобы
25			+	21101-1104222-00	~		2	Трубка топл./фильтра и топл./трубопровода
25			+	21101-1104222-01	~		2	Трубка топл./фильтра и топл./трубопровода
26			+	21101-1104056-00			1	Трубка топливная

СИСТЕМА УЛАВЛИВАНИЯ ПАРОВ БЕНЗИНА | A240

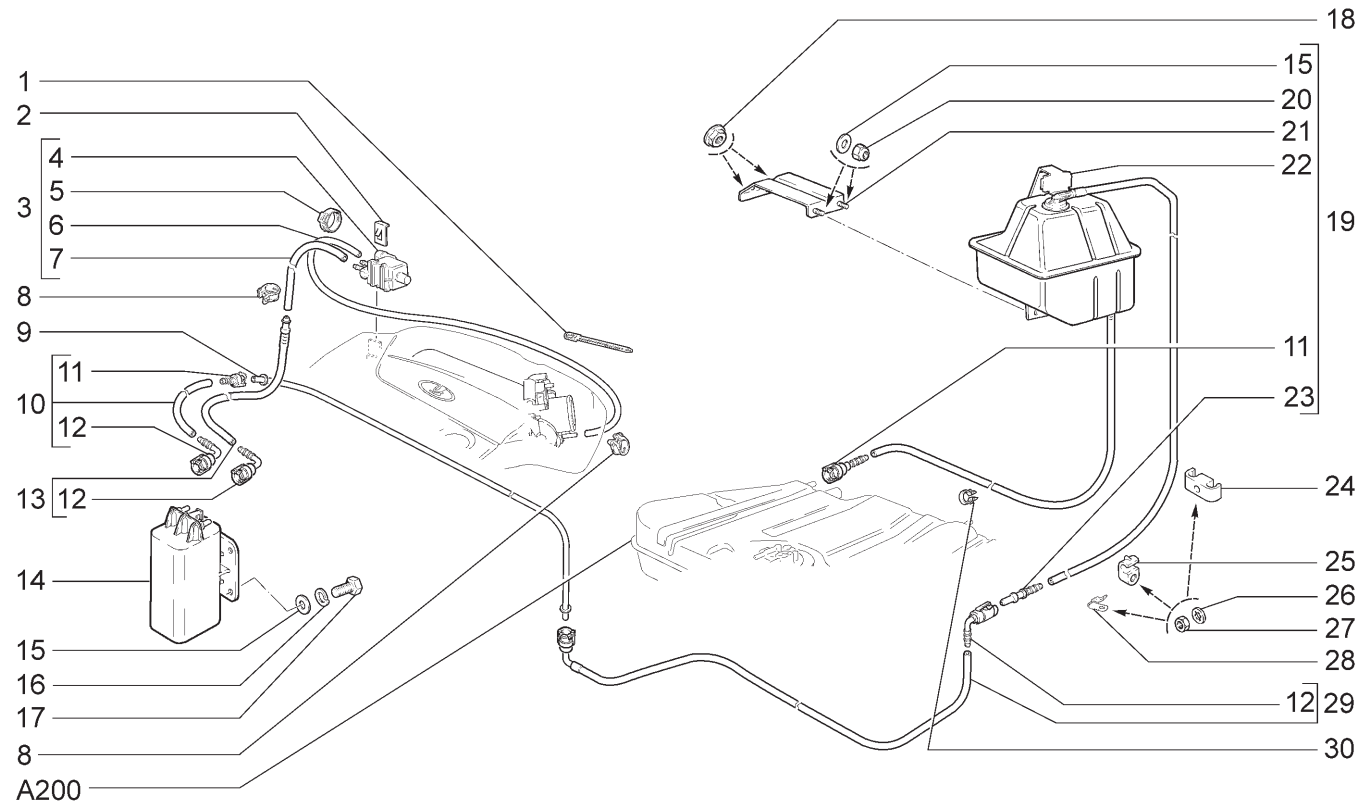

21701 (01) 21703-01(02) 21703-02(02) 21703-03(02) 21713-01(02) 21713-02(02) 21713-03(02) 21721 (01) 21723-01(02) 21723-02(02) 21723-03(02)								
№ поз.	№ извещ. об изменении	Дата выпуска изв.	Вкл. в з/ч	Номер детали	Вари-ант	Применяемость	Кол.	Наименование
1			+	00001-0045677-80			2	Хомут 126,5
2				21103-1164203-00		(02)	1	Защелка
3			+	21103-1164042-00		(01)	1	Клапан продувки адсорбера в сборе
3			+	21700-1164042-00		(02)	1	Клапан продувки адсорбера в сборе
4			+	21103-1164200-01	~		1	Клапан продувки адсорбера
4			+	21103-1164200-02	~		1	Клапан продувки адсорбера
4			+	21103-1164200-03	~		1	Клапан продувки адсорбера
5			+	21214-1164322-00			2	Хомут крепления шланга
6			+	21103-1164109-10	~		1	Шланг 900мм
6				21103-1164109-11	~		1	Шланг 900мм
6			+	21103-1164109-12	~		1	Шланг 900мм
7			+	21103-1164103-10	~	(01)	1	Шланг 300мм
7				21103-1164103-11	~	(01)	1	Шланг 300мм
7			+	21103-1164103-12	~	(01)	1	Шланг 300мм
7			+	21103-1164105-10	~	(02)	1	Шланг 250мм
7				21103-1164105-11	~	(02)	1	Шланг 250мм
7			+	21103-1164105-12	~	(02)	1	Шланг 250мм
8			+	00001-0001685-90			2	Хомут 12
9			+	21700-1164084-00	~		1	Трубка паропровода
9			+	21700-1164084-01	~		1	Трубка паропровода
10			+	21700-1164244-00	~		1	Трубка паропровода передняя
10			+	21700-1164244-01	~		1	Трубка паропровода передняя
10			+	21700-1164244-02	~		1	Трубка паропровода передняя
11			+	11180-1104410-00			2	Соединитель
12			+	11180-1104410-10			4	Соединитель
13			+	21700-1164282-00	~		1	Трубка адсорбера и клапана продувки
13			+	21700-1164282-01	~		1	Трубка адсорбера и клапана продувки
13			+	21700-1164282-02	~		1	Трубка адсорбера и клапана продувки

СИСТЕМА УЛАВЛИВАНИЯ ПАРОВ БЕНЗИНА | A240

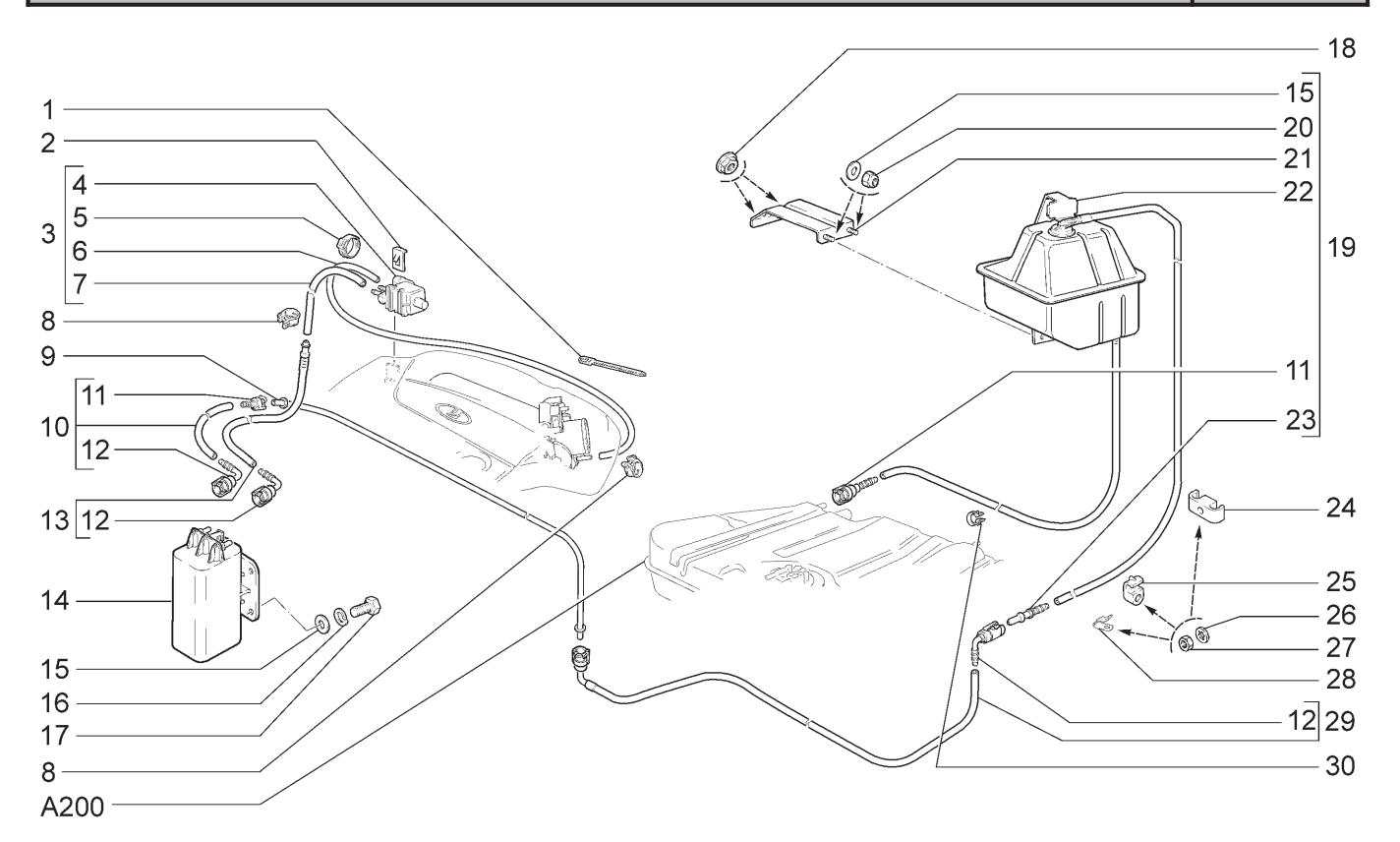

21701 (01) 21703-01(02) 21703-02(02) 21703-03(02) 21713-01(02) 21713-02(02)
21713-03(02) 21721 (01) 21723-01(02) 21723-02(02) 21723-03(02)

№ поз.	№ извещ. об изменении	Дата выпуска изв.	Вкл. в з/ч	Номер детали	Вариант	Применяемость	Кол.	Наименование
14			+	21700-1164010-00	~		1	Адсорбер
14			+	21700-1164010-01	~		1	Адсорбер
14			+	21700-1164010-02	~		1	Адсорбер
15			+	00001-0026437-01			4	Шайба 6
16			+	00001-0005164-70			2	Шайба 6 пружинная
17			+	00001-0009022-21			2	Болт М6х16
18			+	00001-0038321-01			2	Гайка М6 с зубчатым буртиком
19			+	21112-1164005-00	~		1	Сепаратор с трубками в сборе
19			+	21700-1164005-00	~		1	Сепаратор с трубками в сборе
19			+	21700-1164005-01	~		1	Сепаратор с трубками в сборе
20			+	00001-0025742-11			2	Гайка М6 самоконтрящаяся
21			+	21100-1164062-00			1	Кронштейн
22			+	21112-1164050-00	~		1	Сепаратор без трубок
22			+	21700-1164050-00	~		1	Сепаратор без трубок
23			+	11180-1104244-00			1	Штуцер
24			+	21082-1104047-00			6	Скоба
25			+	21080-1104047-00			3	Скоба
26			+	00001-0026053-71			10	Шайба 6 стопорная
27			+	00001-0058962-11			10	Гайка М6
28			+	00001-0004183-01			1	Скоба закрытая 1-8
29			+	21700-1164248-00	~		1	Трубка паропровода средняя
29			+	21700-1164248-01	~		1	Трубка паропровода средняя
29			+	21700-1164248-02	~		1	Трубка паропровода средняя
30			+	00001-0045698-80			3	Скоба 14х3

РАМПА И ФОРСУНКИ | A250

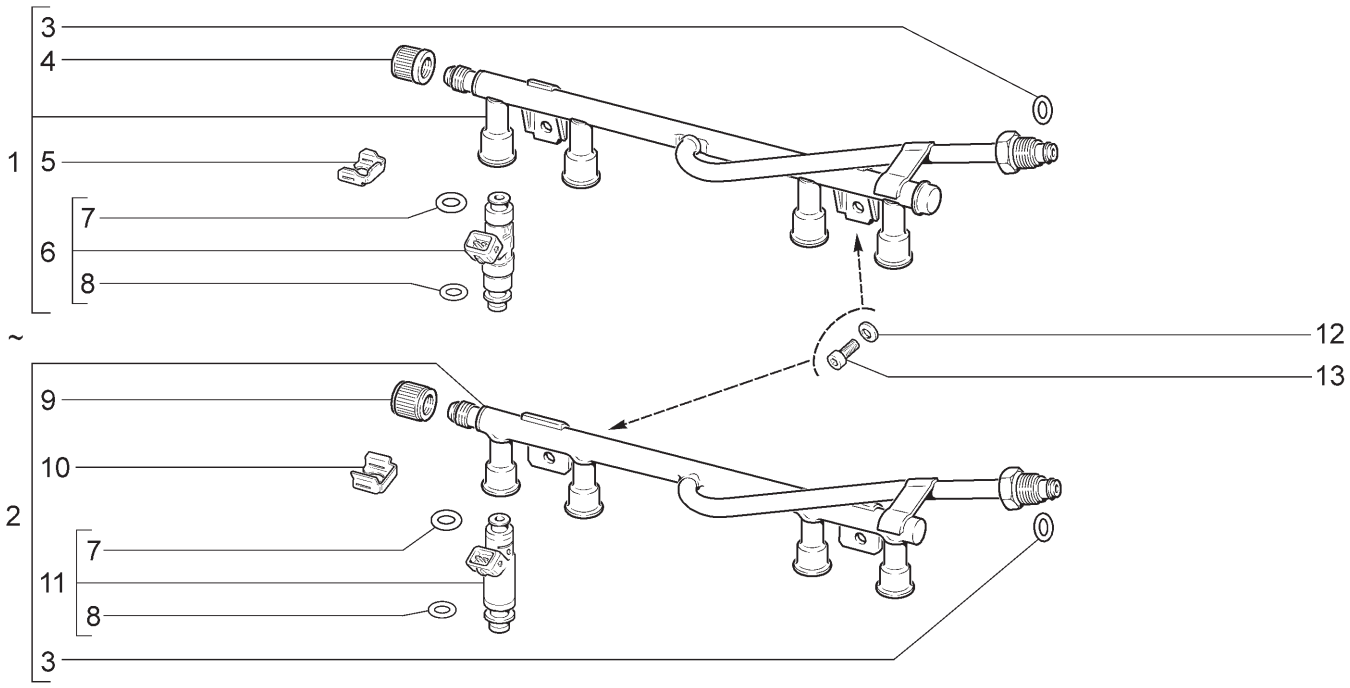

21701				21721				
№ поз.	№ извещ. об изменении	Дата выпуска изв.	Вкл. в з/ч	Номер детали	Вари-ант	Применяемость	Кол.	Наименование
1			+	11180-1144010-00	~		1	Рампа в сборе (BOSCH)
2			+	11180-1144010-01	~		1	Рампа в сборе (АВТЭЛ)
2			+	11180-1144010-02	~		1	Рампа в сборе (АВТЭЛ)
3			+	21120-1104252-00	~		1	Кольцо уплотнительное
3			+	21120-1104252-03	~		1	Кольцо уплотнительное
4			+	21110-1144056-02			1	Колпачок штуцера диагностики
5			+	11180-1132032-00			4	Клипса
6			+	11180-1132010-00			4	Форсунка
7			+	11180-1132138-10			4	Кольцо уплотнительное
8			+	11180-1132138-00			4	Кольцо уплотнительное
9				21110-1144056-05			1	Колпачок штуцера диагностики
10				11180-1132032-01			4	Клипса
11			+	11180-1132010-01			4	Форсунка
11			+	11180-1132010-02	*		4	Форсунка
12			+	00001-0011977-73			2	Шайба 6 пружинная коническая
13			+	21080-1011023-00			2	Болт М6х20

* - входит в состав рампы 111180-1144010-02 (поз. №2)

РАМПА И ФОРСУНКИ | A251

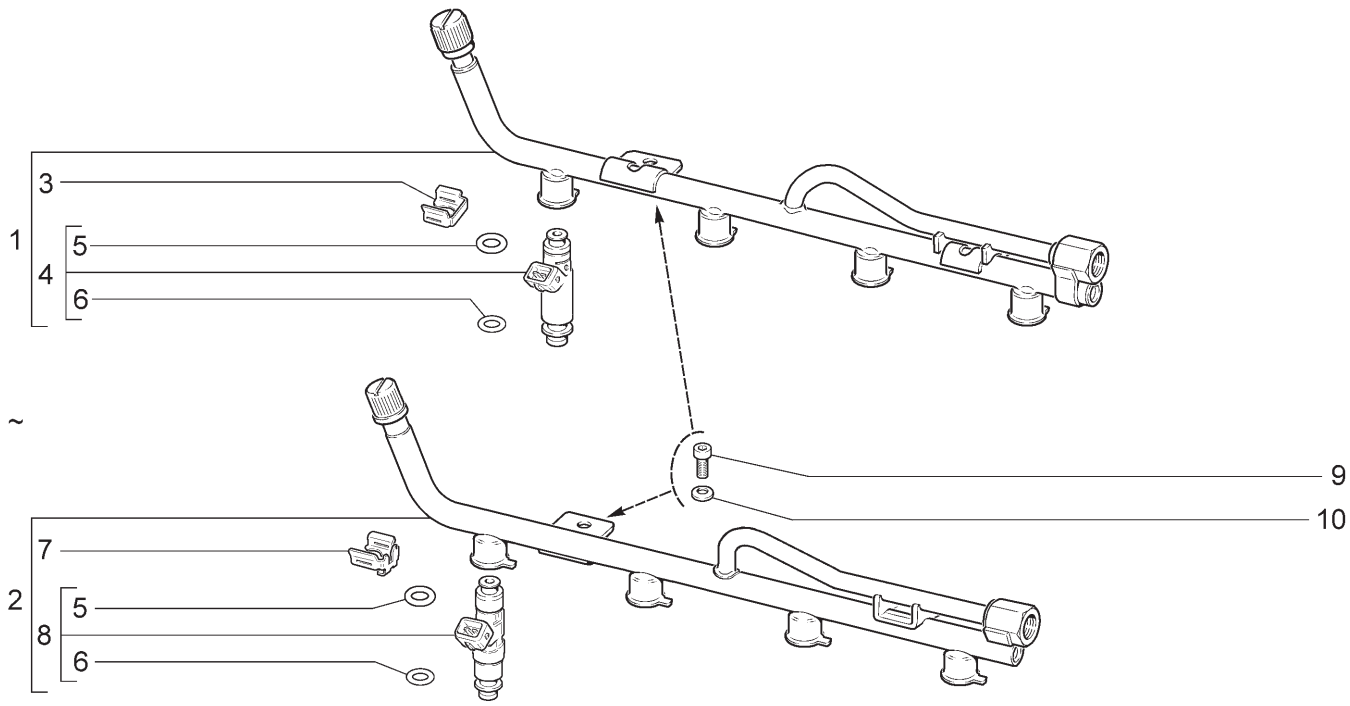

21703-01 21703-02 21703-03 21713-01 21713-02 21713-03
21723-01 21723-02 21723-03

№ поз.	№ извещ. об изменении	Дата выпуска изв.	Вкл. в з/ч	Номер детали	Вари-ант	Применяемость	Кол.	Наименование
1			+	11190-1144010-01	~		1	Рампа в сборе (АВТЭЛ)
1			+	11190-1144010-02	~		1	Рампа в сборе (АВТЭЛ)
2			+	11190-1144010-00	~		1	Рампа в сборе (BOSCH)
3				11180-1132032-01			4	Клипса
4				11190-1132010-10			4	Форсунка
4				11190-1132010-11	*		4	Форсунка
5			+	11180-1132138-10			4	Кольцо уплотнительное
6			+	11180-1132138-00			4	Кольцо уплотнительное
7				11190-1132032-00			4	Клипса
8			+	11190-1132010-00			4	Форсунка
9			+	21080-1011023-00			2	Болт М6х20
10			+	00001-0011977-73			2	Шайба 6 пружинная коническая

* - входит в состав рампы 11190-1144010-02 (поз. №1)

УСТАНОВКА ФИЛЬТРА ВОЗДУШНОГО | А300

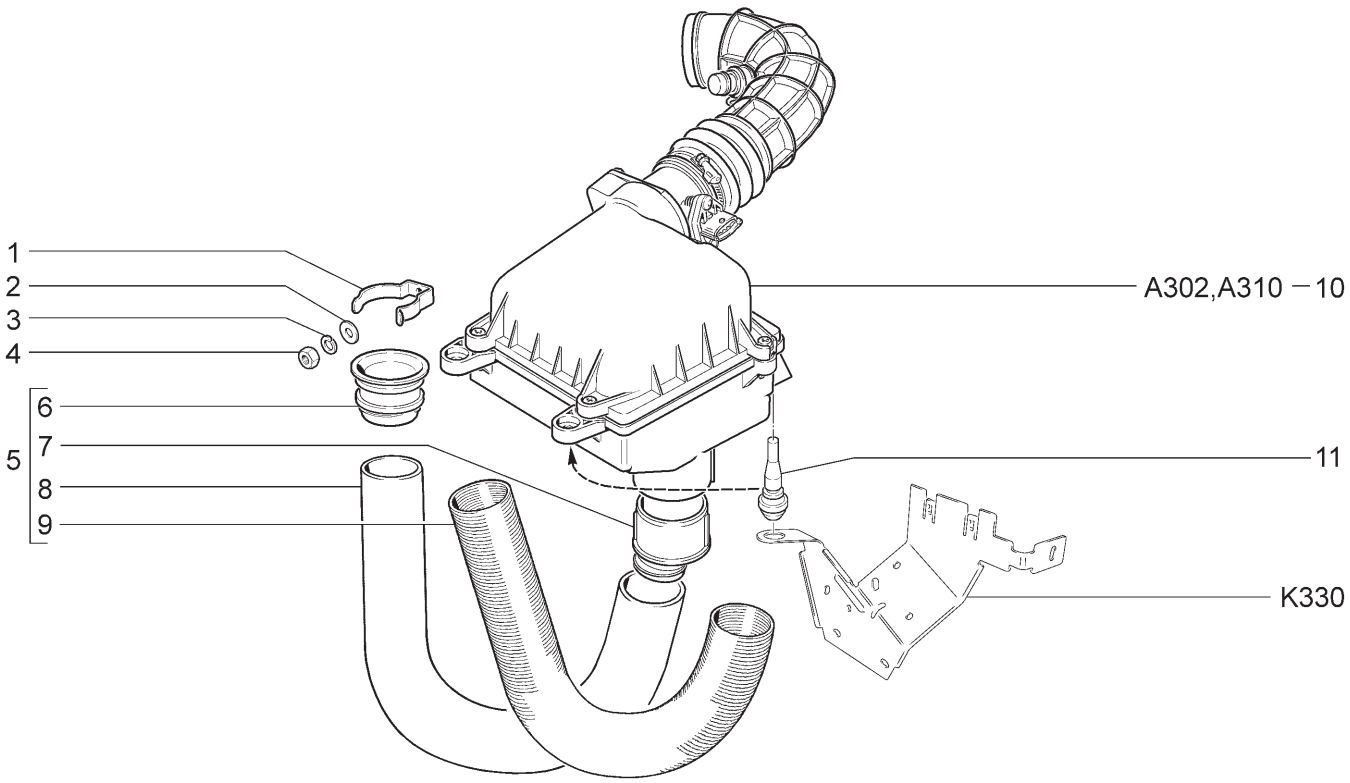

21701(01)	21703-01(02)	21703-02(02)	21721(01)	21723-01(02)	21723-02(02)

№ поз.	№ извещ. об изменении	Дата выпуска изв.	Вкл. в з/ч	Номер детали	Вариант	Применяемость	Кол.	Наименование
1			+	21082-1109251-00			1	Кронштейн крепления воздухозаборника
2			+	00001-0005194-01			1	Шайба 6
3			+	00001-0005164-70			1	Шайба 6 пружинная
4			+	00001-0058964-11			1	Гайка М5
5			+	21082-1109301-00		(01)	1	Воздухозаборник в сборе
5			+	21700-1109172-00		(02)	1	Шланг воздухозаборника в сборе
6			+	21082-1109362-00			1	Наконечник воздухозаборника
7			+	21120-1109177-00			1	Проставка шланга воздухозаборника
8			+	21700-1109175-00		(02)	1	Шланг воздухозаборника 420мм
9			+	21210-1109175-30		(01)	1	Шланг воздухозаборника 400мм
10			+	21120-1109010-20	~		1	Фильтр воздушный в сборе
10			+	21120-1109010-21	~		1	Фильтр воздушный в сборе
10			+	21120-1109010-22	~		1	Фильтр воздушный в сборе
11			+	21120-1109249-00	~		3	Опора воздушного фильтра
11			+	21120-1109249-01	~		3	Опора воздушного фильтра

УСТАНОВКА ФИЛЬТРА ВОЗДУШНОГО | А301

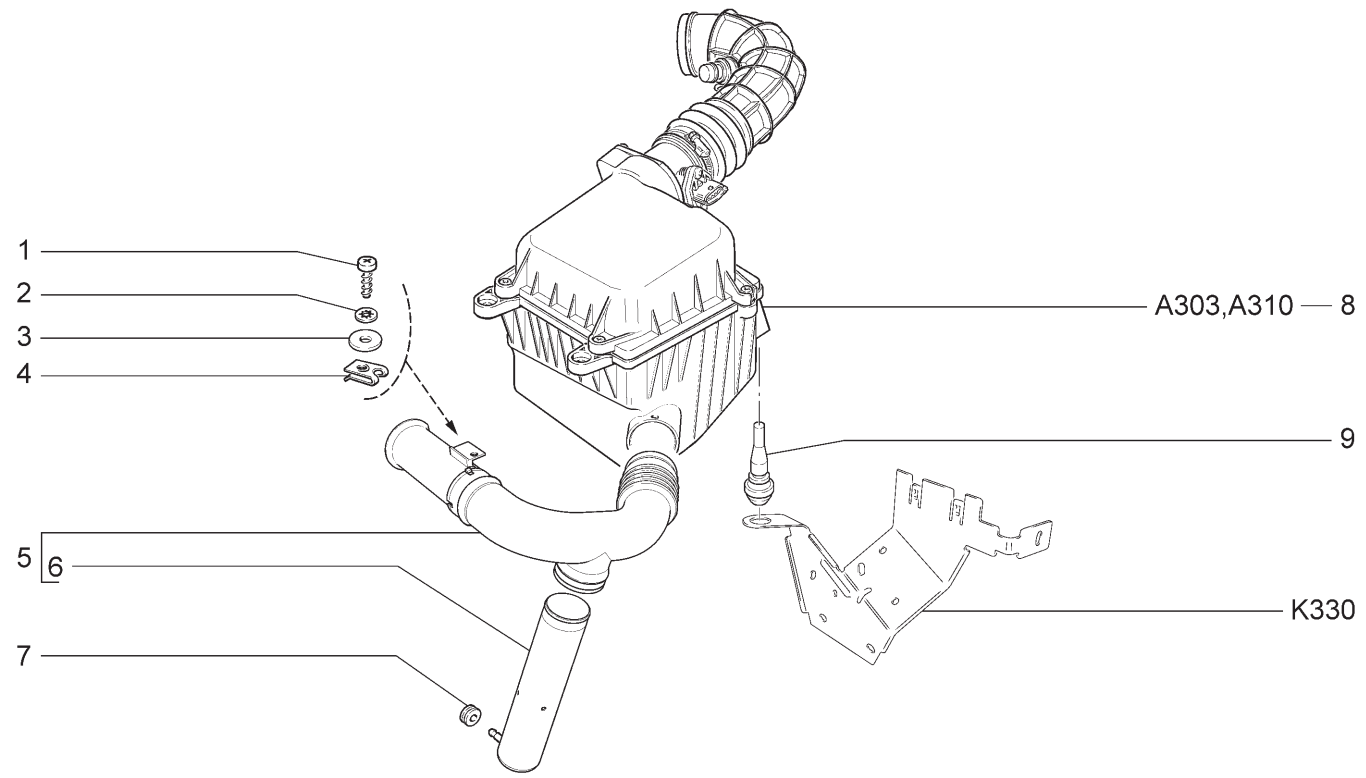

21703-03 21713-01 21713-02 21713-03 21723-03

№ поз.	№ извещ. об изменении	Дата выпуска изв.	Вкл. в з/ч	Номер детали	Вариант	Применяемость	Кол.	Наименование
1			+	00001-0076712-01			1	Винт 4,9x15,9 самонарезающий
2			+	00001-0026055-70			1	Шайба 5 стопорная
3			+	00001-0026444-01			1	Шайба 6
4			+	21010-8109137-00			1	Гайка пружинная
5	06780	→04.08		21720-1109301-00			1	Воздухозаборник в сборе без резонатора
5	6780	04.08→	+	21720-1109301-10			1	Воздухозаборник в сборе с резонатором
6			+	21720-1109361-00			1	Резонатор воздухозаборника
7			+	21030-3724197-00			1	Кольцо уплотнительное
8			+	21720-1109010-00	~		1	Фильтр воздушный в сборе
8			+	21720-1109010-01	~		1	Фильтр воздушный в сборе
9			+	21120-1109249-01			3	Опора воздушного фильтра

ФИЛЬТР ВОЗДУШНЫЙ | A302

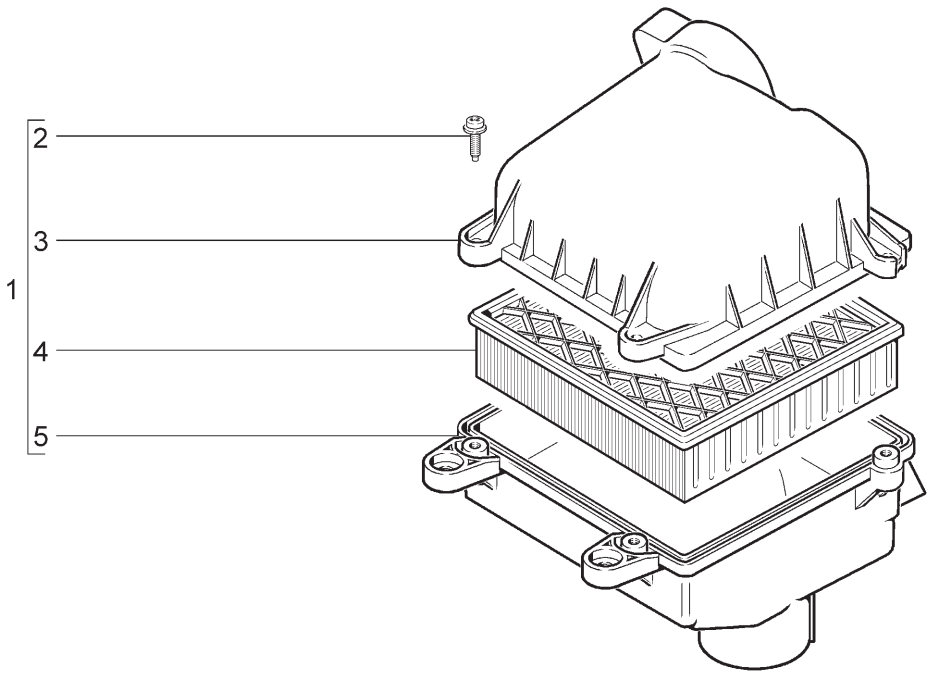

21701	21703-01	21703-02	21721	21723-01	21723-02

№ поз.	№ извещ. об изменении	Дата выпуска изв.	Вкл. в з/ч	Номер детали	Вариант	Применяемость	Кол.	Наименование
1			+	21120-1109011-10	~		1	Корпус воздушного фильтра в сборе
1			+	21120-1109011-12	~		1	Корпус воздушного фильтра в сборе
2				21120-1109244-00			4	Винт
3				21120-1109015-10			1	Полукорпус воздушного фильтра верхний
4			+	21120-1109080-00	~		1	Элемент фильтрующий
4			+	21120-1109080-02	~		1	Элемент фильтрующий
4			+	21120-1109080-03	~		1	Элемент фильтрующий
4			+	21120-1109080-04	~		1	Элемент фильтрующий
4			+	21120-1109080-06	~		1	Элемент фильтрующий
5			+	21120-1109013-00			1	Полукорпус воздушного фильтра нижний

ФИЛЬТР ВОЗДУШНЫЙ | А303

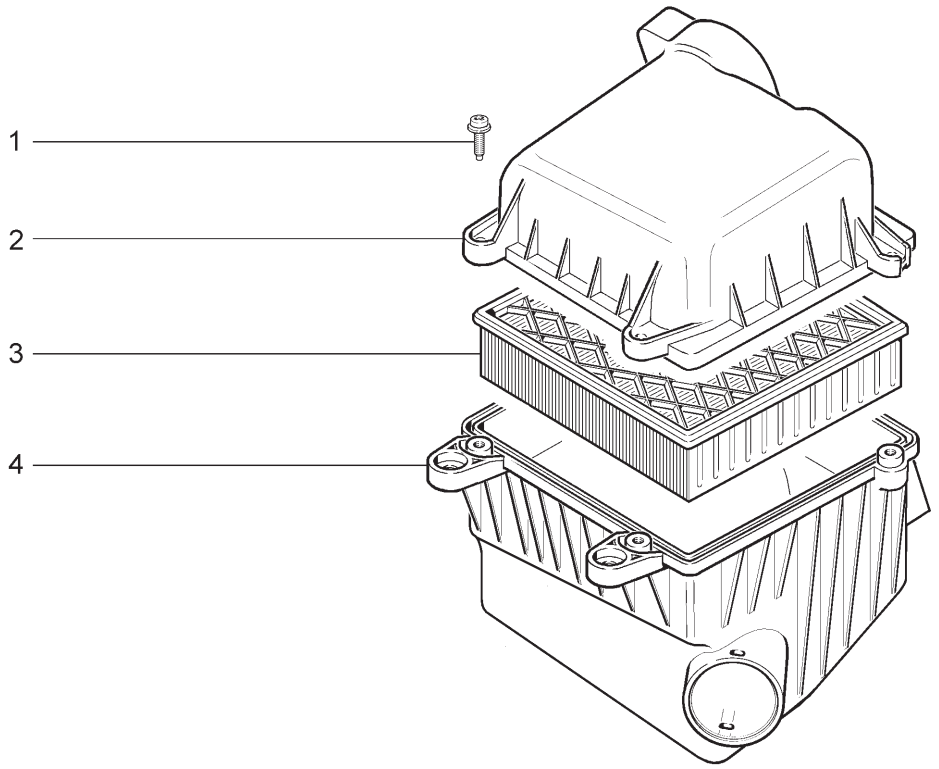

21703-03	21713-01	21713-02	21713-03	21723-03

№ поз.	№ извещ. об изменении	Дата выпуска изв.	Вкл. в з/ч	Номер детали	Вариант	Применяемость	Кол.	Наименование
1				21120-1109244-00			4	Винт
2				21120-1109016-10			1	Полукорпус воздушного фильтра верхний
3			+	21120-1109080-00	~		1	Элемент фильтрующий
3			+	21120-1109080-02	~		1	Элемент фильтрующий
3			+	21120-1109080-03	~		1	Элемент фильтрующий
3			+	21120-1109080-04	~		1	Элемент фильтрующий
3			+	21120-1109080-06	~		1	Элемент фильтрующий
4				21720-1109012-00	*		1	Полукорпус воздушного фильтра нижний
4				21720-1109012-01	**		1	Полукорпус воздушного фильтра нижний

* - входит в состав фильтра воздушного 21720-1109010-00 (А301, поз. №8)

** - входит в состав фильтра воздушного 21720-1109010-01 (А301, поз. №8)

СИСТЕМА ПОДАЧИ ВОЗДУХА | А310

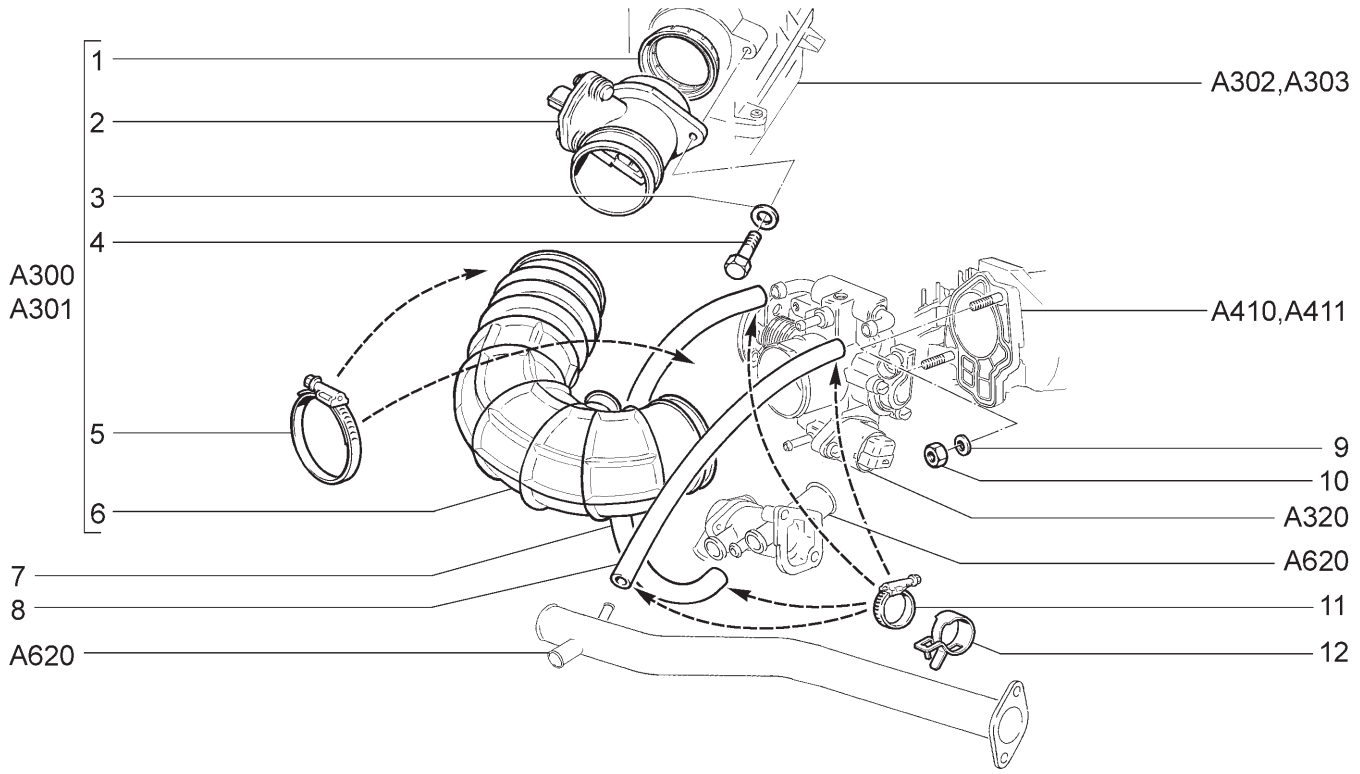

21701 21713-03	21703-01 21721	21703-02 21723-01	21703-03 21723-02	21713-01 21723-03	21713-02

№ поз.	№ извещ. об изменении	Дата выпуска изв.	Вкл. в з/ч	Номер детали	Вариант	Применяемость	Кол.	Наименование
1			+	21083-1130020-00			1	Втулка уплотнительная
2			+	21083-1130010-20			1	Датчик расхода воздуха
3			+	00001-0026397-01			2	Шайба 6
4			+	00001-0009022-21			2	Болт М6х16
5			+	21120-1148080-01	~		2	Хомут винтовой
5			+	21120-1148080-03	~		2	Хомут винтовой
6			+	21120-1148035-10	~		1	Шланг впускной трубы
6			+	21120-1148035-12	~		1	Шланг впускной трубы
7			+	21120-1148039-00			1	Шланг 405 мм
8			+	21120-1148038-00			1	Шланг 470 мм
9			+	00001-0011980-73			2	Шайба 8 пружинная коническая
10			+	00001-0061008-11			2	Гайка М8
11	08698	→11.08	+	21080-1300080-40	~		4	Хомут винтовой
11	08698	→11.08	+	21080-1300080-41	~		4	Хомут винтовой
12	8698	11.08→	+	21120-1148085-00			4	Хомут пружинный 16х10

ПАТРУБОК ДРОССЕЛЬНЫЙ | A320

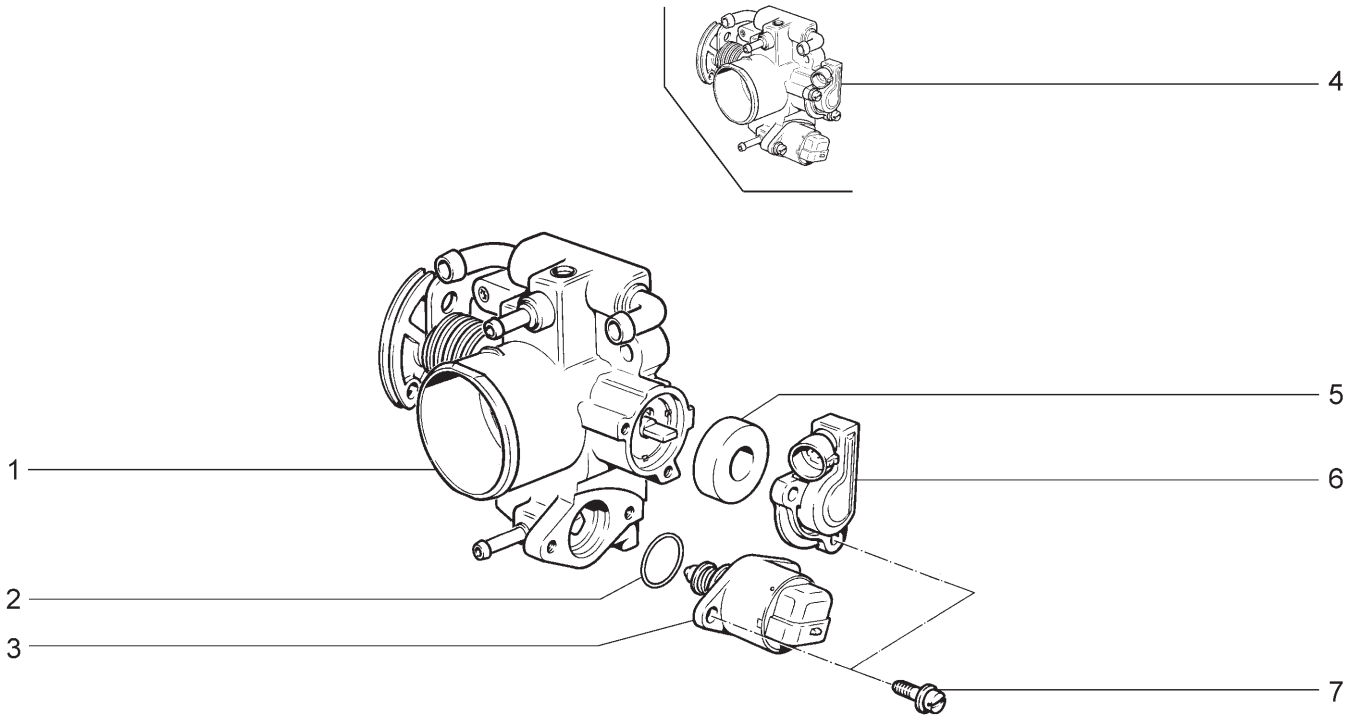

21701	21703-01	21703-02	21703-03	21713-01	21713-02
21713-03	21721	21723-01	21723-02	21723-03	

№ поз.	№ извещ. об изменении	Дата выпуска изв.	Вкл. в з/ч	Номер детали	Вариант	Применяемость	Кол.	Наименование
1			+	21120-1148110-02			1	Патрубок дроссельный
2			+	21120-1148376-02			1	Кольцо уплотнительное
3			+	21120-1148300-01	~		1	Регулятор холостого хода
3			+	21120-1148300-02	~		1	Регулятор холостого хода
3			+	21120-1148300-03	~		1	Регулятор холостого хода
3			+	21120-1148300-04	~		1	Регулятор холостого хода
3			+	21120-1148300-05	*		1	Регулятор холостого хода
4			+	11180-1148010-02	~		1	Патрубок дроссельный в сборе
4	7847	08.08	+	21120-1148010-10	~		1	Патрубок дроссельный в сборе
4			+	21120-1148010-12	~		1	Патрубок дроссельный в сборе
5			+	21120-1148176-02			1	Фильтр
6			+	21120-1148200-00			1	Датчик положения дроссельной заслонки
6			+	21120-1148200-31	*		1	Датчик положения дроссельной заслонки
7				21100-1107892-01			4	Винт

* - входит в состав патрубка дроссельного 11180-1148010-02 (поз.№4)

ПЕДАЛЬ ПРИВОДА АКСЕЛЕРАТОРА | А330

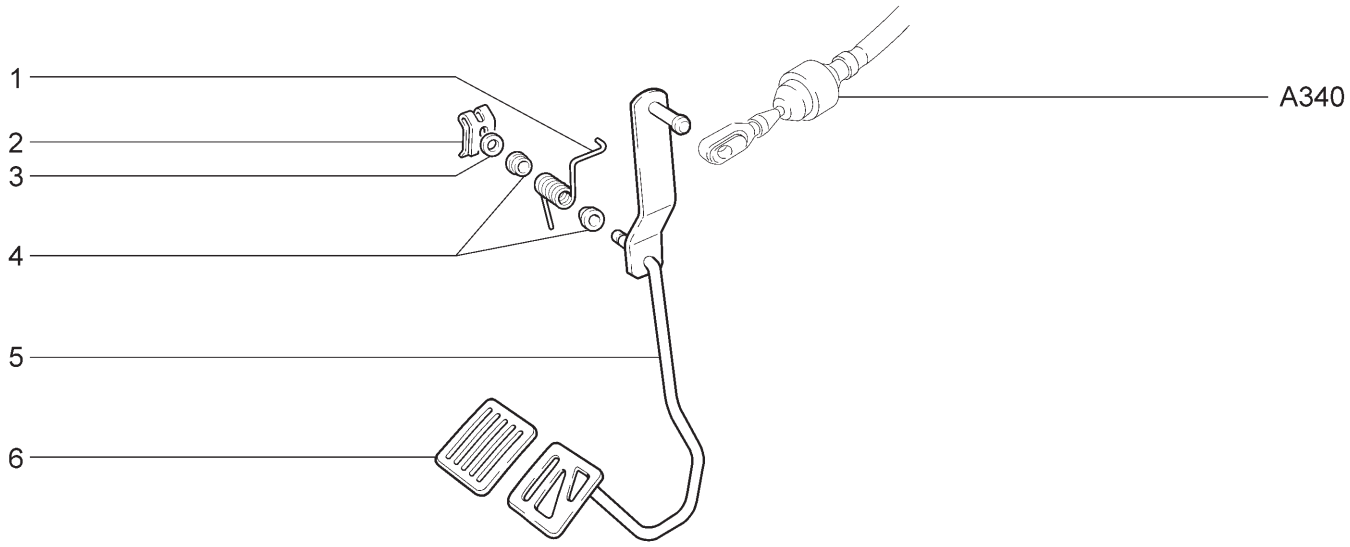

21701	21703-01	21703-02	21703-03	21713-01	21713-02
21713-03	21721	21723-01	21723-02	21723-03	

№ поз.	№ извещ. об изменении	Дата выпуска изв.	Вкл. в з/ч	Номер детали	Вариант	Применяемость	Кол.	Наименование
1			+	21100-1108036-00			1	Пружина возвратная
2			+	00001-0010640-76			1	Скоба 8 стопорная
3			+	00001-0005196-01			1	Шайба 8
4			+	21080-1108052-00			2	Втулка
5			+	21100-1108013-00			1	Рычаг привода акселератора
6			+	21100-1108019-00			1	Накладка педали

ПРИВОД АКСЕЛЕРАТОРА | А340

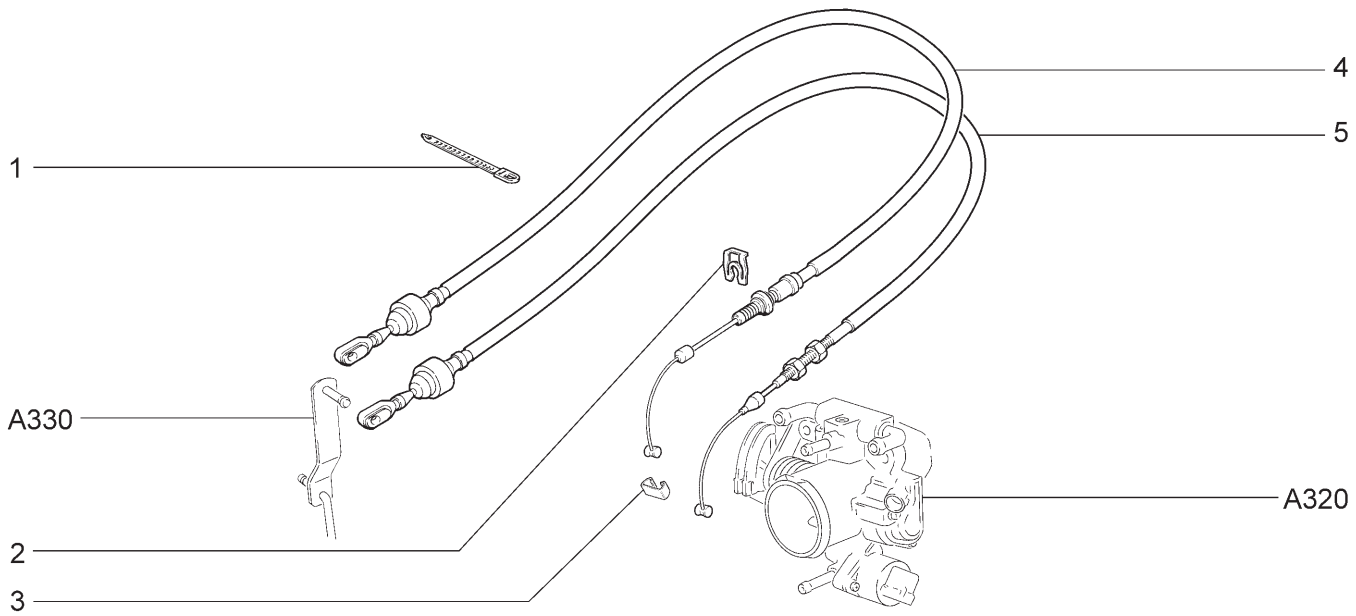

21701 (01) 21703-01 21703-02 21703-03 21713-01 21713-02
21713-03 21721 (01) 21723-01 21723-02 21723-03

№ поз.	№ извещ. об изменении	Дата выпуска изв.	Вкл. в з/ч	Номер детали	Вари-ант	Применяемость	Кол.	Наименование
1			+	21100-3724308-00			1	Хомут
2			+	21230-1108163-00			1	Стопор троса
3			+	21080-1108089-00			1	Защелка
4			+	21104-1108054-00	~		1	Трос привода акселератора
4			+	21104-1108054-01	~		1	Трос привода акселератора
5			+	21103-1108054-00	~	(01)	1	Трос привода акселератора
5			+	21103-1108054-01	~	(01)	1	Трос привода акселератора

ТРУБВ ВПУСКНАЯ | A400

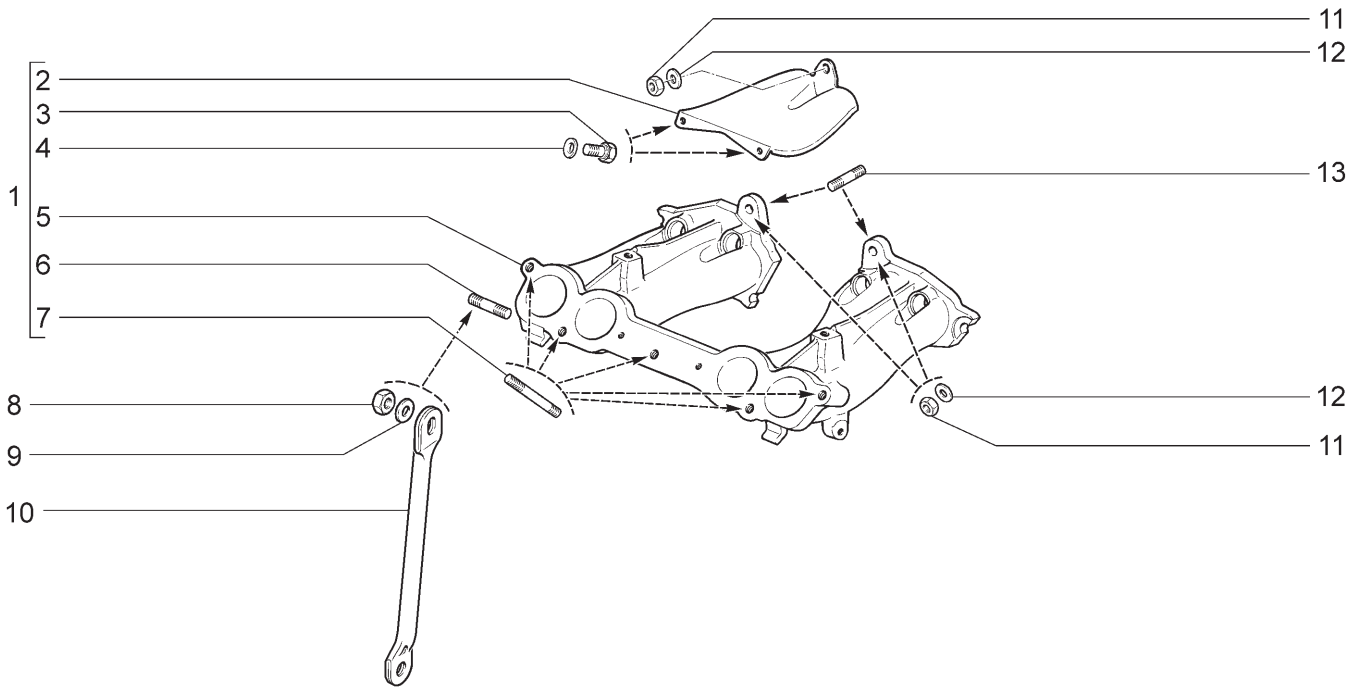

21701 21721

№ поз.	№ извещ. об изменении	Дата выпуска изв.	Вкл. в з/ч	Номер детали	Вари-ант	Применяемость	Кол.	Наименование
1				21110-1008014-40			1	Труба впускная в сборе
2			+	21110-1008044-00			1	Экран коллектора
3			+	00001-0009020-21			2	Болт М6х12
4			+	00001-0011977-73			2	Шайба 6 пружинная коническая
5			+	21110-1008015-20			1	Труба впускная
6			+	00001-0035461-21			1	Шпилька М10х1,25х20
7			+	21114-1008082-00			5	Шпилька
8			+	00001-0021647-21			1	Гайка М10х1,25
9			+	00001-0026468-01			1	Шайба 10
10			+	21110-1008078-00			1	Кронштейн поддерживающий
11			+	00001-0061008-11			4	Гайка М8
12			+	00001-0005196-01			3	Шайба 8
13			+	00001-0035435-21			2	Шпилька М8х25

МОДУЛЬ ВПУСКА | A410

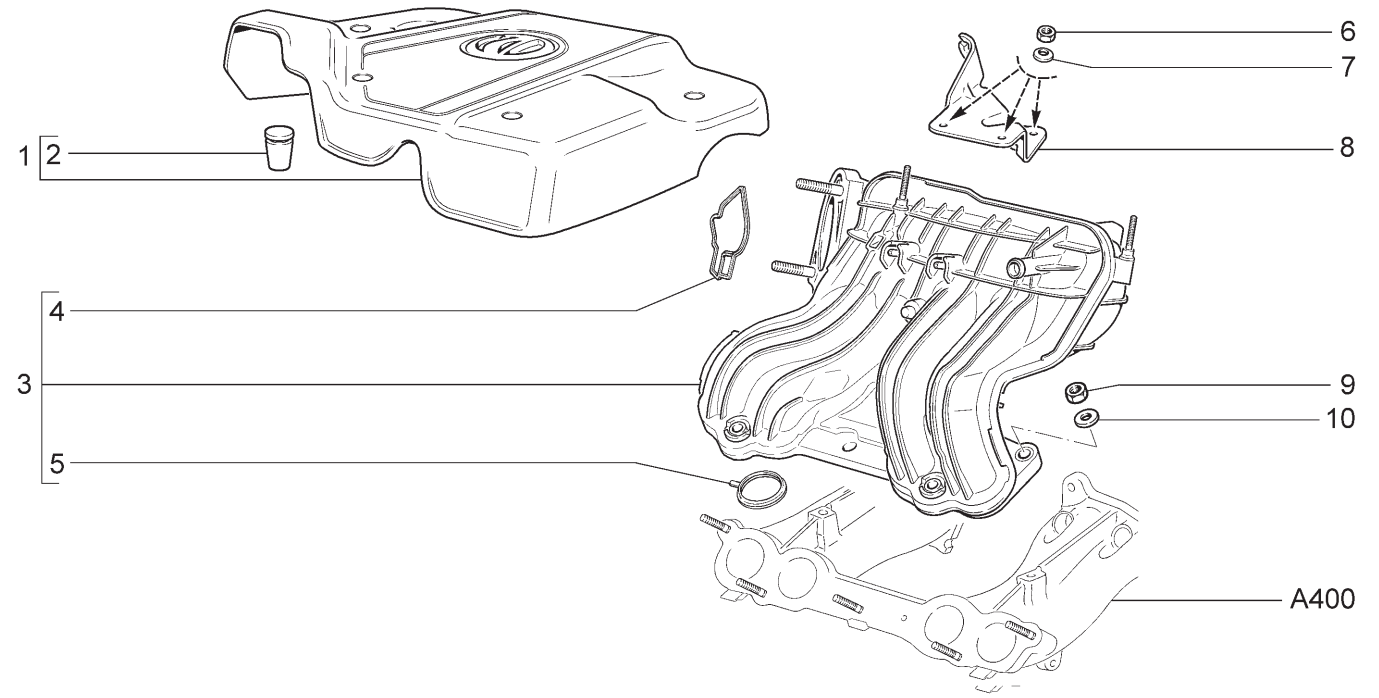

21701 21721

№ поз.	№ извещ. об изменении	Дата выпуска изв.	Вкл. в з/ч	Номер детали	Вариант	Применяемость	Кол.	Наименование
1			+	21110-1008650-00	~		1	Экран модуля впуска
1			+	21110-1008650-01	~		1	Экран модуля впуска
2			+	21120-1008658-00			4	Опора экрана
3			+	21110-1008600-00	~		1	Модуль впуска в сборе
3			+	21110-1008600-02	~		1	Модуль впуска в сборе
4			+	21120-1008636-00			1	Уплотнитель дроссельного патрубка
5			+	21120-1008638-00			4	Уплотнитель газового канала
6			+	00001-0058962-11			3	Гайка М6
7			+	00001-0011974-73			3	Шайба 6 пружинная коническая
8			+	21114-1008050-00			1	Кронштейн опорный
9			+	00001-0061008-11			5	Гайка М8
10			+	00001-0005196-01			5	Шайба 8

МОДУЛЬ ВПУСКА | A411

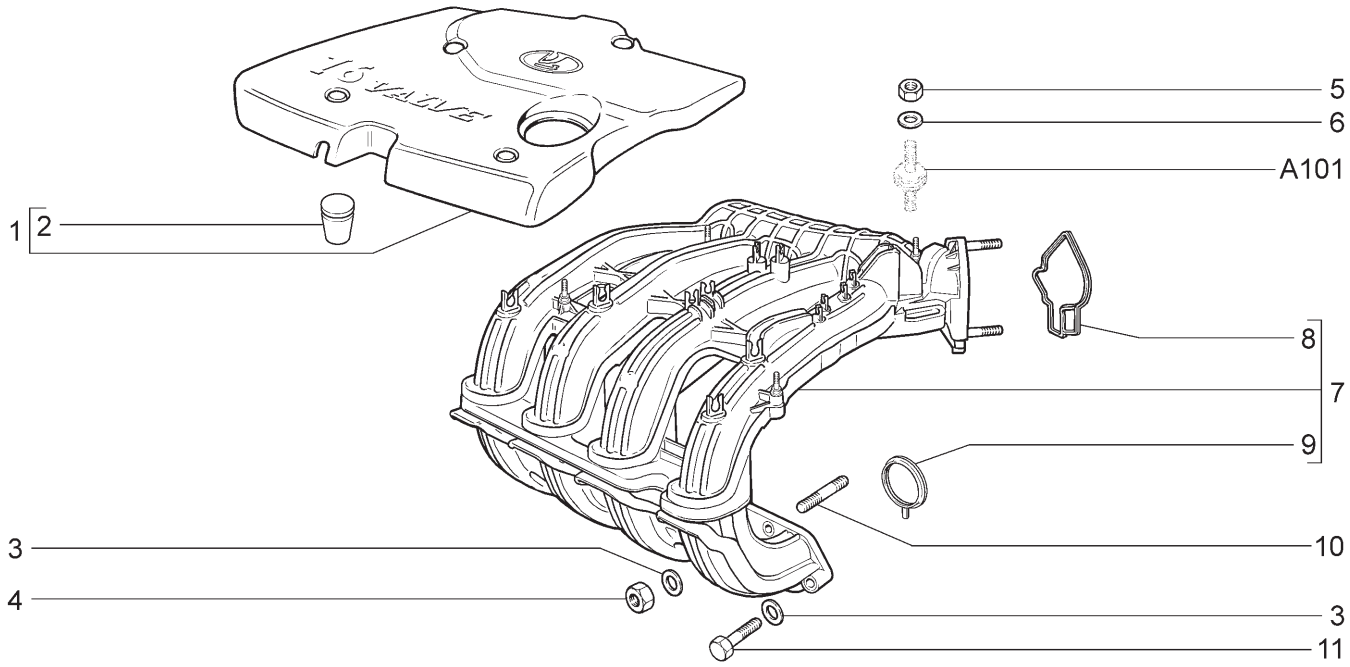

21703-01 21723-01	21703-02 21723-02	21703-03 21723-03	21713-01	21713-02	21713-03

№ поз.	№ извещ. об изменении	Дата выпуска изв.	Вкл. в з/ч	Номер детали	Вари-ант	Применяемость	Кол.	Наименование
1			+	21120-1008650-00			1	Экран модуля впуска
2			+	21120-1008658-00			4	Опора экрана
3			+	00001-0005196-01			5	Шайба 8
4			+	00001-0061008-11			3	Гайка М8
5			+	00001-0058962-11			2	Гайка М6
6			+	00001-0026444-01			2	Шайба 6
7			+	21120-1008600-00			1	Модуль впуска
8			+	21120-1008636-00			1	Уплотнитель дроссельного патрубка
9			+	21120-1008638-00			4	Уплотнитель газового канала
10			+	00001-0035170-21			3	Шпилька М8х1,25х25
11			+	00001-0060439-21			2	Болт М8х35

ТРУБА ПРИЕМНАЯ С НЕЙТРАЛИЗАТОРОМ | A420

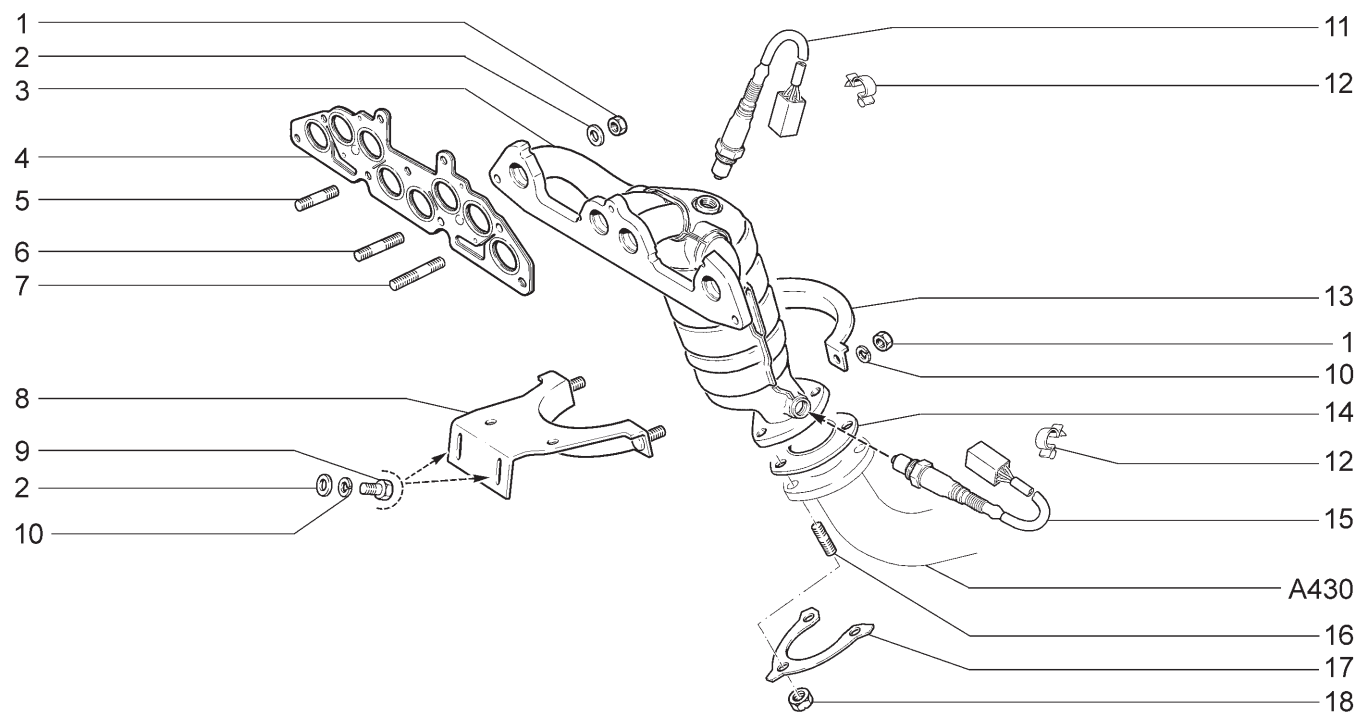

21701 21721

№ поз.	№ извещ. об изменении	Дата выпуска изв.	Вкл. в з/ч	Номер детали	Вариант	Применяемость	Кол.	Наименование
1			+	00001-0061008-11	*		8	Гайка М8
2			+	00001-0005196-01	*		6	Шайба 8
2			+	00002-0204136-01	*		2	Шайба 8
3			+	11183-1203008-00	*		1	Труба приемная
4			+	21114-1008080-00	*		1	Прокладка
5			+	00001-0035435-21	*		3	Шпилька М8х25
6			+	00001-0035437-21	*		3	Шпилька М8х35
7			+	21010-1008082-00	*		1	Шпилька крепления газопровода
8			+	11183-1203040-00			1	Кронштейн приемной трубы
9			+	00001-0060432-21			2	Болт М8х16
10			+	00001-0005166-70			4	Шайба 8 пружинная
11			+	11180-3850010-00	*		1	Управляющий датчик концентрации кислорода
12			+	00001-0045696-80			2	Скоба 12х3
13			+	11180-1203042-00			1	Прижим кронштейна
14			+	21100-1203021-12			1	Прокладка фланца приемной трубы
15			+	11180-3850010-00			1	Диагностический датчик концентрации кислорода
16			+	00001-0035168-30			3	Шпилька М8х20
17			+	11190-1203075-00			1	Пластина контровки гаек
18			+	21080-1203019-01			3	Гайка крепления приемной трубы

* - входит в состав двигателя для зап.частей (A001)

ТРУБА ПРИЕМНАЯ С НЕЙТРАЛИЗАТОРОМ | A421

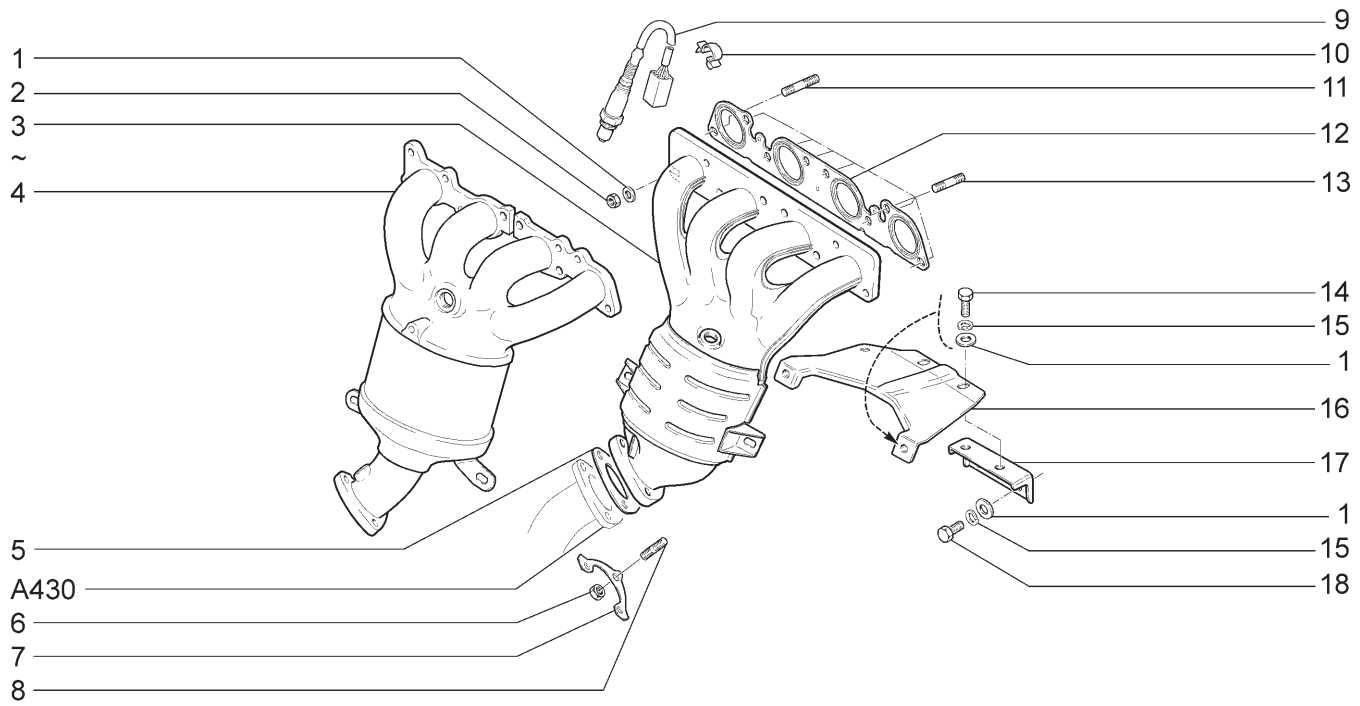

21703-01 21723-01	21703-02 21723-02	21703-03 21723-03	21713-01	21713-02	21713-03

№ поз.	№ извещ. об изменении	Дата выпуска изв.	Вкл. в з/ч	Номер детали	Вари-ант	Применяемость	Кол.	Наименование
1			+	00001-0005196-01	*		16	Шайба 8
2			+	00001-0061008-11	*		8	Гайка М8
3				11194-1203008-00	*	(Е-4)	1	Труба приемная
3			+	11194-1203008-10	*	(Е-3)	1	Труба приемная
4			+	11194-1203008-01	*	(Е-4)	1	Труба приемная
4			+	11194-1203008-11	*	(Е-3)	1	Труба приемная
5			+	21100-1203021-12	~		1	Прокладка фланца
5			+	21100-1203021-14	~		1	Прокладка фланца
6			+	21080-1203019-01			3	Гайка
7			+	11190-1203075-00			1	Пластина контровки гаек
8			+	00001-0035168-30	*		3	Шпилька М8х1,25х20
9			+	11180-3850010-00	*		1	Управляющий датчик концентрации кислорода
9			+	11180-3850010-00			1	Диагностический датчик концентрации кислорода
10			+	00001-0045694-80			4	Скоба 10
11			+	00001-0035437-21	*		1	Шпилька М8х35
12			+	21124-1008089-00	~ *		1	Прокладка
12			+	21124-1008089-01	~ *		1	Прокладка
13			+	00001-0035170-21	*		7	Шпилька М8х25
14			+	00001-0060433-21			4	Болт М8х18
15			+	00001-0005166-70			6	Шайба 8 пружинная
16			+	11194-1203040-00			1	Кронштейн приемной трубы
17			+	11194-1203044-00			1	Опора кронштейна приемной трубы
18			+	00001-0060432-21			2	Болт М8х16

* - входит в состав двигателя, поставляемого в зап.части (А001)

ГЛУШИТЕЛИ | A430

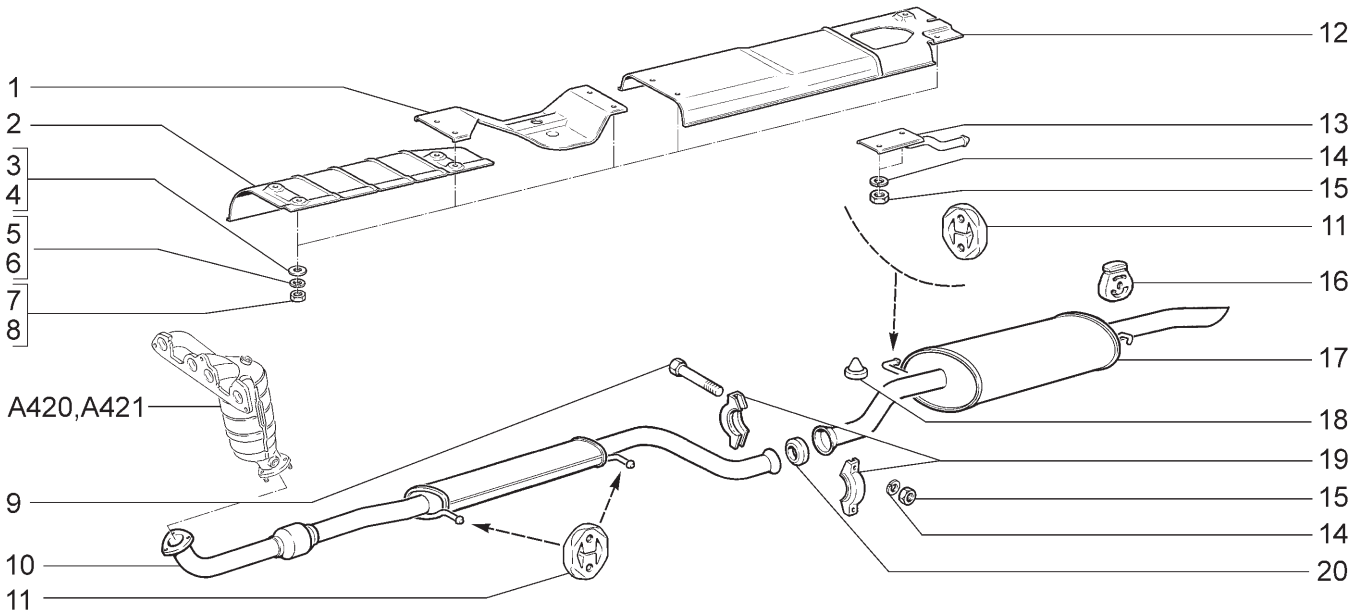

21701 (01) 21703-01(02) 21703-02(02) 21703-03(02) 21713-01(02) 21713-02(02) 21713-03(02) 21721 (03) 21723-01(04) 21723-02(04) 21723-03(04)								
№ поз.	№ извещ. об изменении	Дата выпуска изв.	Вкл. в з/ч	Номер детали	Вариант	Применяемость	Кол.	Наименование
1			+	21700-1206020-00		(02)(04)	1	Экран защитный пола кузова
2			+	21100-1206020-10			1	Экран защитный пола кузова
3			+	00001-0026437-01		(02)(04)	10	Шайба 6
4			+	00001-0026437-01		(01)(03)	4	Шайба 6
5			+	00001-0005164-70		(02)(04)	10	Шайба 6 пружинная
6			+	00001-0005164-70		(01)(03)	4	Шайба 6 пружинная
7			+	00001-0058962-11		(02)(04)	10	Гайка М6
8			+	00001-0058962-11		(01)(03)	4	Гайка М6
9			+	00001-0060444-21			2	Болт М8х60
10			+	21101-1200020-30	**!**	(01)(03)	1	Глушитель дополнительный
10			+	21101-1200020-32	**!!**	(03)	1	Глушитель дополнительный
10			+	21700-1200020-00	**!!!**	(02)(04)	1	Глушитель дополнительный
10			+	21700-1200020-02	**!!!!**	(02)(04)	1	Глушитель дополнительный
11			+	21700-1203073-00			3	Подушка подвески глушителя
12			+	21700-1206023-00		(02)(04)	1	Экран защитный пола кузова задний
13			+	21700-1203096-00			1	Кронштейн крепления основного глушителя
14			+	00001-0005166-70			4	Шайба 8 пружинная
15			+	00001-0061008-11			4	Гайка М8
16			+	21213-1203073-00			1	Подушка подвески глушителя
17			+	21700-1200010-00	**~ !!!**	(02)	1	Глушитель основной
17			+	21700-1200010-02	**~ !!!!**	(02)	1	Глушитель основной
17			+	21701-1200010-00	**!**	(01)	1	Глушитель основной
17			+	21720-1200010-00	**~ !!!**	(04)	1	Глушитель основной
17			+	21720-1200010-02	**~ !!!!**	(04)	1	Глушитель основной
17			+	21721-1200010-00	**~ !**	(03)	1	Глушитель основной
17			+	21721-1200010-02	**~ !!**	(03)	1	Глушитель основной

ГЛУШИТЕЛИ | A430

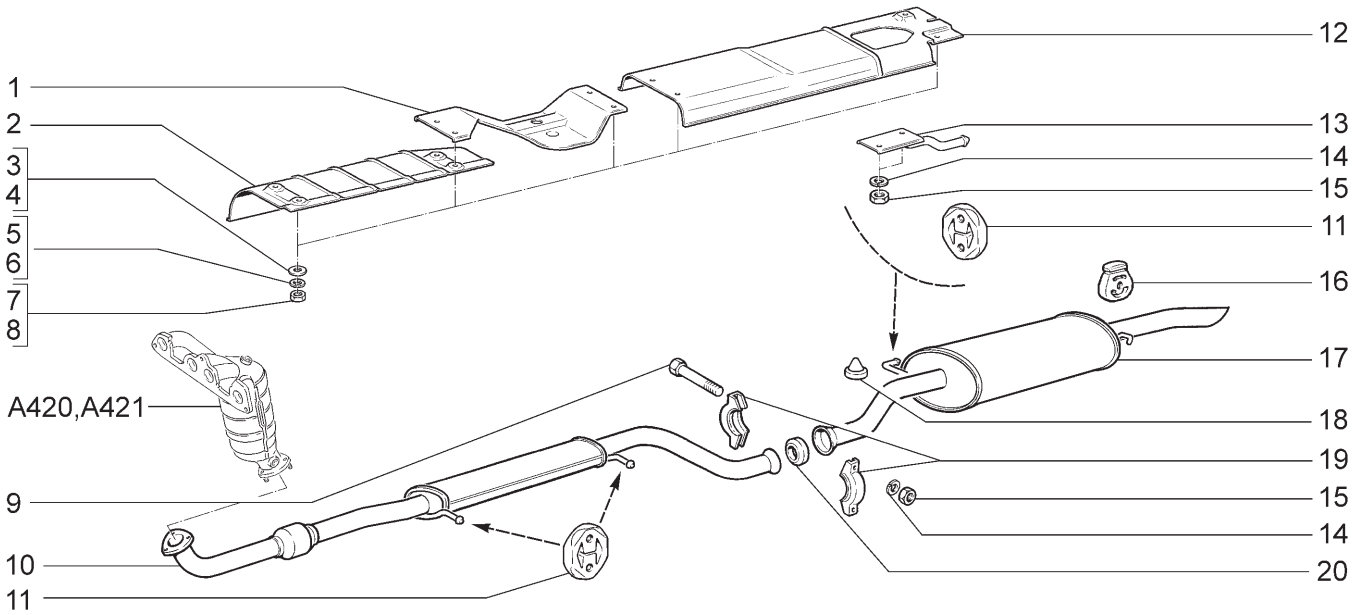

21701 (01) 21703-01(02) 21703-02(02) 21703-03(02) 21713-01(02) 21713-02(02) 21713-03(02) 21721 (03) 21723-01(04) 21723-02(04) 21723-03(04)								
№ поз.	№ извещ. об изменении	Дата выпуска изв.	Вкл. в з/ч	Номер детали	Вари-ант	Применяемость	Кол.	Наименование
18				21030-5601155-00			2	Буфер
19			+	11180-1203064-00			2	Хомут соединительный
20			+	11180-1203121-00			1	Кольцо уплотнительное
21700-1200010-00 !!! 21700-1200020-00 ~ 21700-1200010-02 !!!! 21700-1200020-02								
21701-1200010-00 ! 21101-1200020-30								
21720-1200010-00 !!! 21700-1200020-00 ~ 21720-1200010-02 !!!! 21700-1200020-02								
21721-1200010-00 ! 21101-1200020-30 ~ 21721-1200010-02 !! 21101-1200020-32								

СИСТЕМА СМАЗКИ И ВЕНТИЛЯЦИИ | A500

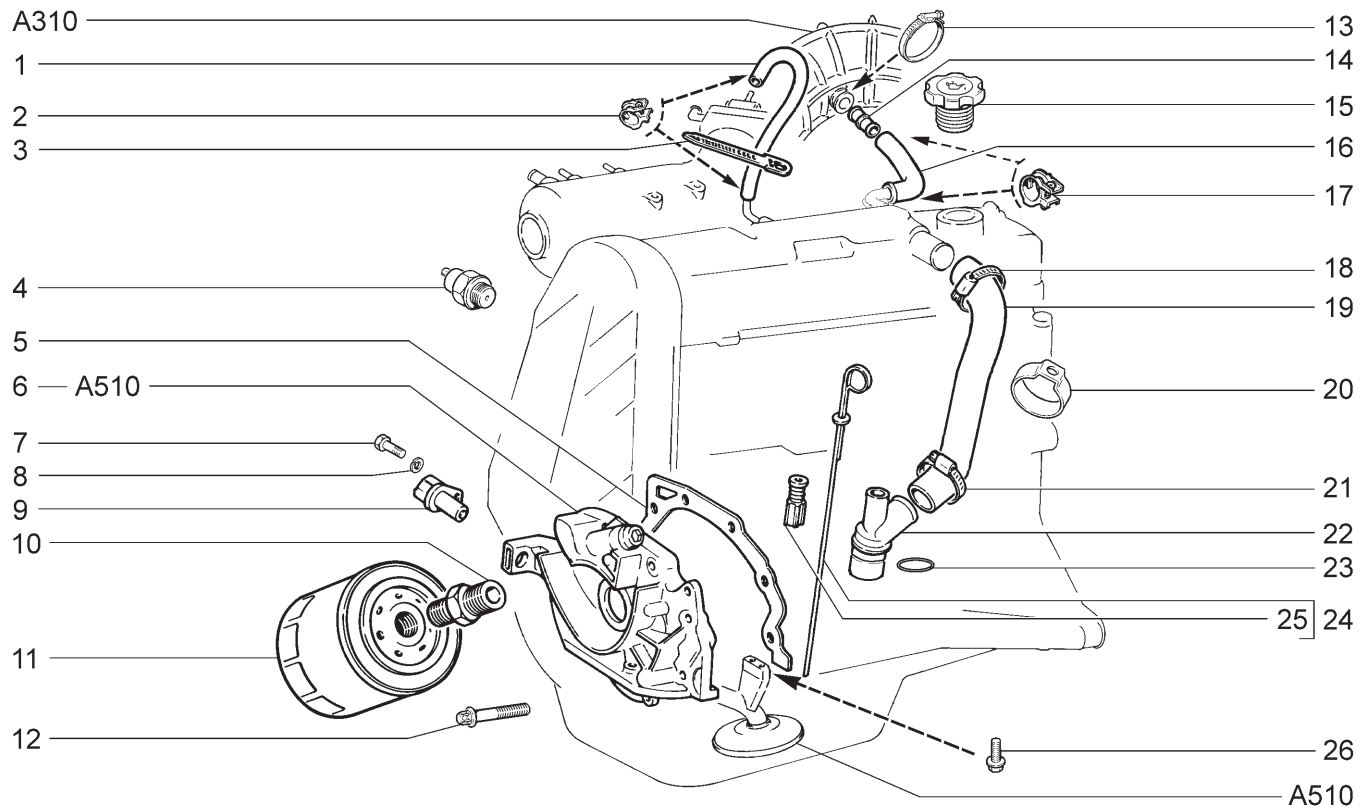

21701 21721

№ поз.	№ извещ. об изменении	Дата выпуска изв.	Вкл. в з/ч	Номер детали	Вариант	Применяемость	Кол.	Наименование
1			+	11110-1014240-00			1	Трубка вентиляции картера 260мм
2			+	00001-0001685-90			2	Хомут 12
3			+	00001-0045677-80			1	Хомут 126,5
4			+	21060-3829010-00	~		1	Датчик контрольной лампы давления масла
4			+	21060-3829010-01	~		1	Датчик контрольной лампы давления масла
4			+	21060-3829010-02	~		1	Датчик контрольной лампы давления масла
5			+	21080-1011065-10			1	Прокладка насоса
6			+	21120-1011010-01			1	Насос масляный в сборе
7			+	00001-0009024-21			1	Болт М6х20
8			+	00001-0005164-70			1	Шайба 6 пружинная
9			+	21120-3847010-00	~		1	Датчик индуктивный
9			+	21120-3847010-04	~		1	Датчик индуктивный
10			+	21010-1012150-00			1	Штуцер
11			+	21050-1012005-00	~		1	Фильтр масляный
11			+	21080-1012005-00	~		1	Фильтр масляный
11			+	21080-1012005-08	~		1	Фильтр масляный
11			+	21080-1012005-09	~		1	Фильтр масляный
12			+	21120-1011257-00			6	Болт крепления масляного насоса
13			+	21080-1300080-60	~ *		1	Хомут винтовой
13			+	21080-1300080-61	~ *		1	Хомут винтовой
14			+	21120-1014059-10	*		1	Патрубок соединительный
15			+	11190-1009146-00			1	Крышка

* - входит в состав фильтра воздушного (A300)

СИСТЕМА СМАЗКИ И ВЕНТИЛЯЦИИ | A500

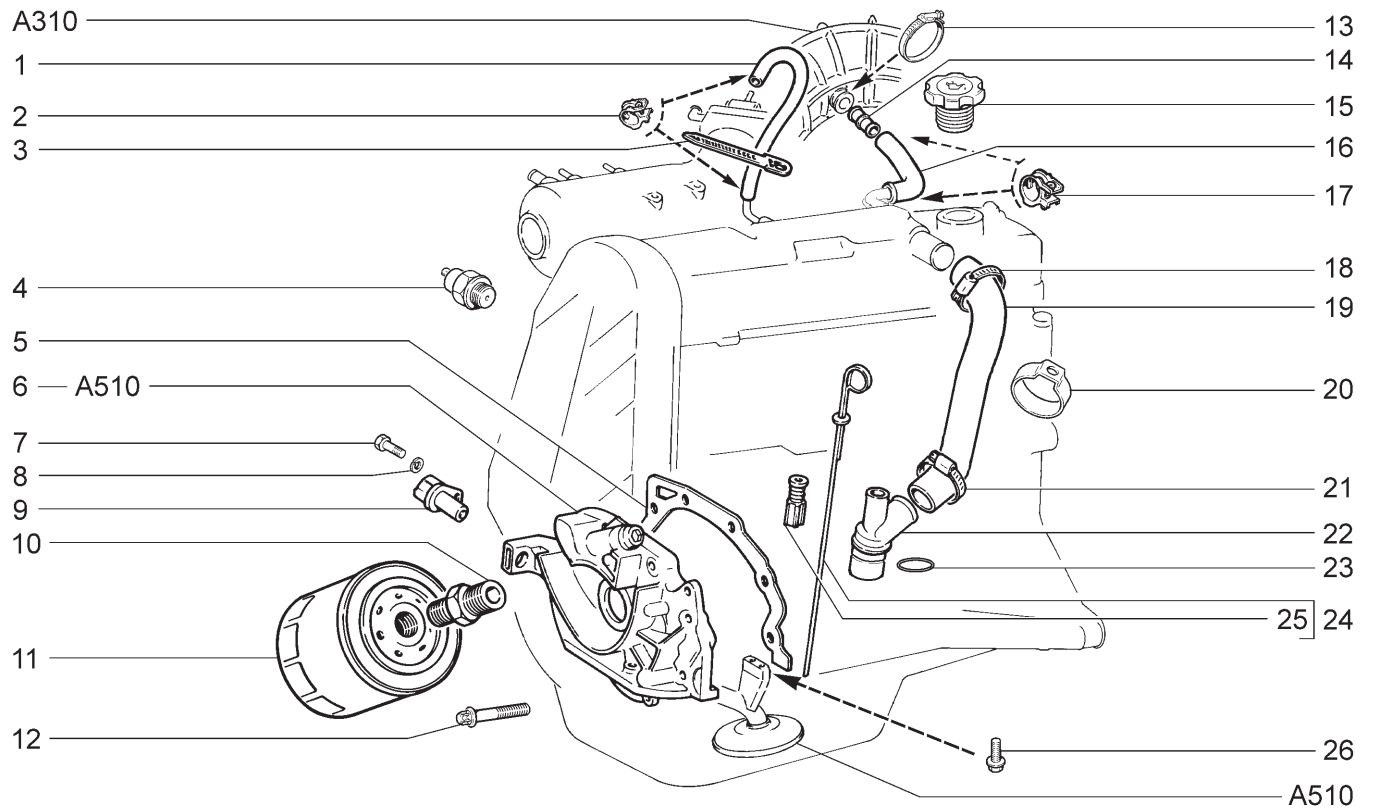

21701				21721				
№ поз.	№ извещ. об изменении	Дата выпуска изв.	Вкл. в з/ч	Номер детали	Вари-ант	Применяемость	Кол.	Наименование
16			+	21110-1014058-10			1	Шланг вытяжной вентиляции верхний
17			+	00001-0001689-90			2	Хомут 22
18			+	21080-1300080-10			1	Хомут винтовой
19			+	21080-1014056-10			1	Шланг вытяжной вентиляции нижний
20			+	21080-1108158-00			1	Держатель скобы
21			+	21080-1300080-20			1	Хомут винтовой
22			+	21080-1014213-20			1	Штуцер
23			+	21080-1014248-00			1	Кольцо уплотнительное
24			+	21080-1009045-00			1	Указатель уровня масла
25			+	21010-1009055-00			1	Уплотнитель
26			+	21150-1010076-00			2	Болт крепления маслоприемника

СИСТЕМА СМАЗКИ И ВЕНТИЛЯЦИИ | A501

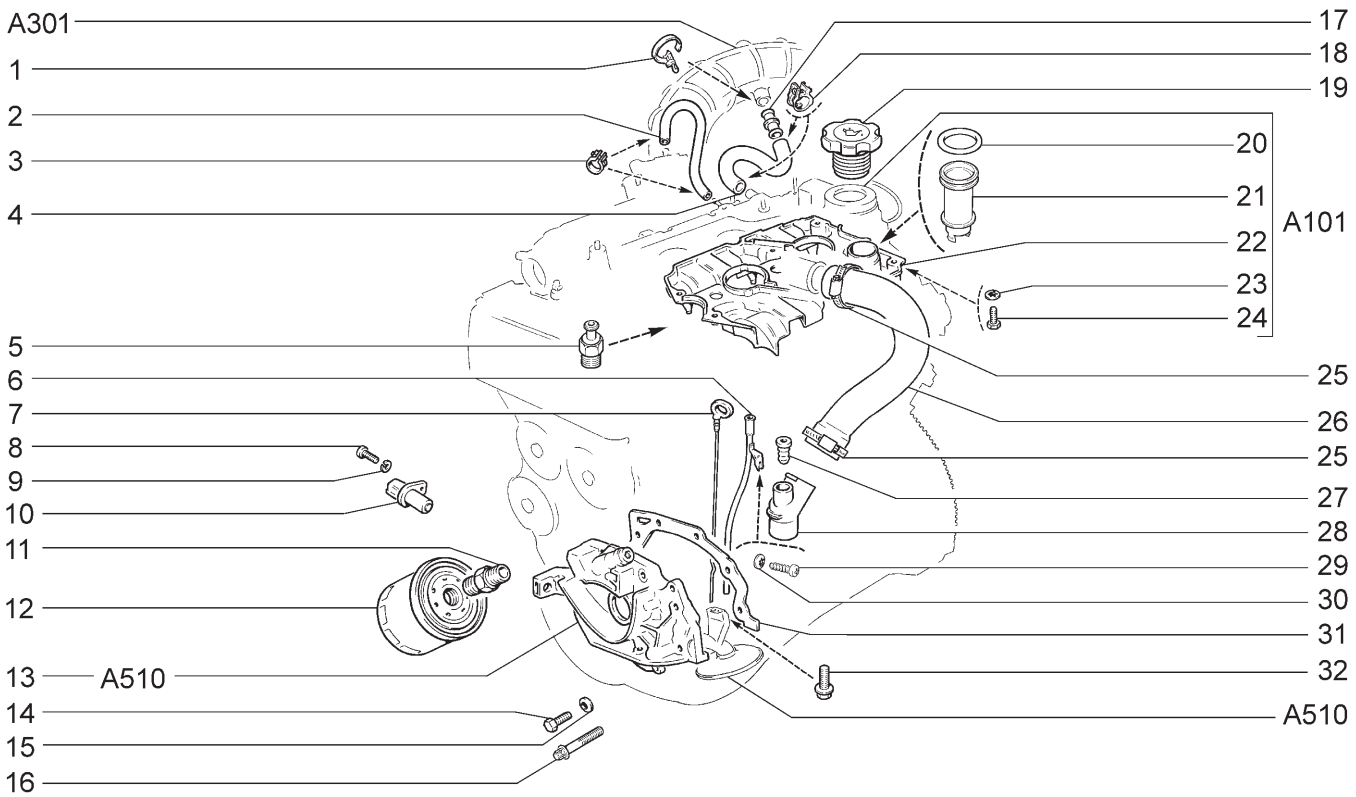

21703-01 21723-01	21703-02 21723-02	21703-03 21723-03	21713-01	21713-02	21713-03

№ поз.	№ извещ. об изменении	Дата выпуска изв.	Вкл. в з/ч	Номер детали	Вариант	Применяемость	Кол.	Наименование
1			+	21120-1109112-00	*		1	Хомут ленточный
2			+	21120-1014240-00			1	Трубка вентиляции 300 мм.
3			+	00001-0001685-90			2	Хомут 12
4	07211	→05.08	+	21120-1014058-00			1	Шланг верхний
4	7211	05.08→	+	21124-1014058-00			1	Шланг верхний
5			+	11180-3829010-00	~		1	Датчик давления масла
5			+	11180-3829010-02	~		1	Датчик давления масла
5			+	11180-3829010-03	~		1	Датчик давления масла
6			+	21124-1009080-00			1	Трубка направляющая
7			+	21120-1009045-00			1	Указатель уровня масла
8			+	00001-0009024-21			1	Болт М6х20
9			+	00001-0005164-70			1	Шайба 6 пружинная
10			+	21120-3847010-00	~		1	Датчик индуктивный
10			+	21120-3847010-04	~		1	Датчик индуктивный
11			+	21010-1012150-00			1	Штуцер
12			+	21050-1012005-00	~		1	Фильтр масляный
12			+	21080-1012005-00	~		1	Фильтр масляный
12			+	21080-1012005-08	~		1	Фильтр масляный
12			+	21080-1012005-09	~		1	Фильтр масляный
13			+	21120-1011010-01			1	Насос масляный
14	06414	→03.08	+	00001-0009028-21			6	Болт М6х30
15	06414	→03.08	+	00001-0011977-73			6	Шайба 6 пружинная коническая
16	6414	03.08→	+	21120-1011257-00			6	Болт фланцевый
17			+	21120-1014059-10	*		1	Патрубок соединительный

* - входит в состав фильтра воздушного (A301)

СИСТЕМА СМАЗКИ И ВЕНТИЛЯЦИИ | A501

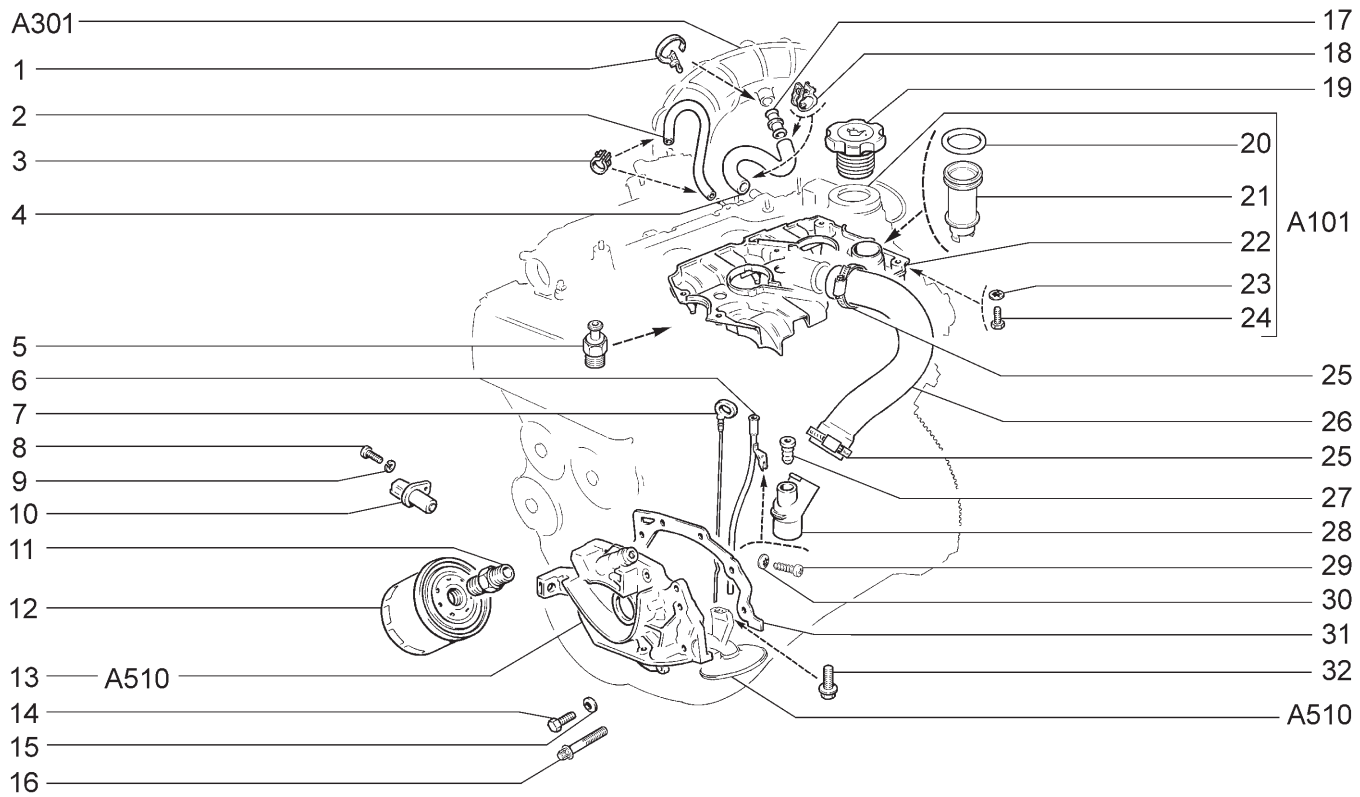

21703-01 21723-01	21703-02 21723-02	21703-03 21723-03	21713-01	21713-02	21713-03

№ поз.	№ извещ. об изменении	Дата выпуска изв.	Вкл. в з/ч	Номер детали	Вариант	Применяемость	Кол.	Наименование
18			+	00001-0001689-90			2	Хомут 22
19			+	11190-1009146-00			1	Крышка
20			+	21124-1014166-00			1	Уплотнитель маслоотражателя
21			+	21124-1014164-00			1	Маслоотражатель сепаратора
22			+	21120-1014231-10			1	Сепаратор
23			+	00001-0026052-71			6	Шайба 5 стопорная
24			+	00001-0009778-21			6	Болт М5х16
25			+	21080-1300080-20			2	Хомут винтовой
26			+	21120-1014056-00			1	Шланг нижний
27			+	21120-1009078-00			1	Уплотнитель
28			+	21120-1014213-00			1	Штуцер
29			+	00001-0076713-01			1	Винт 4,9х19 самонарезающий
30			+	00001-0025990-71			1	Шайба 6 стопорная
31			+	21080-1011065-10			1	Прокладка насоса
32			+	21150-1010076-00			2	Болт фланцевый

НАСОС МАСЛЯНЫЙ | A510

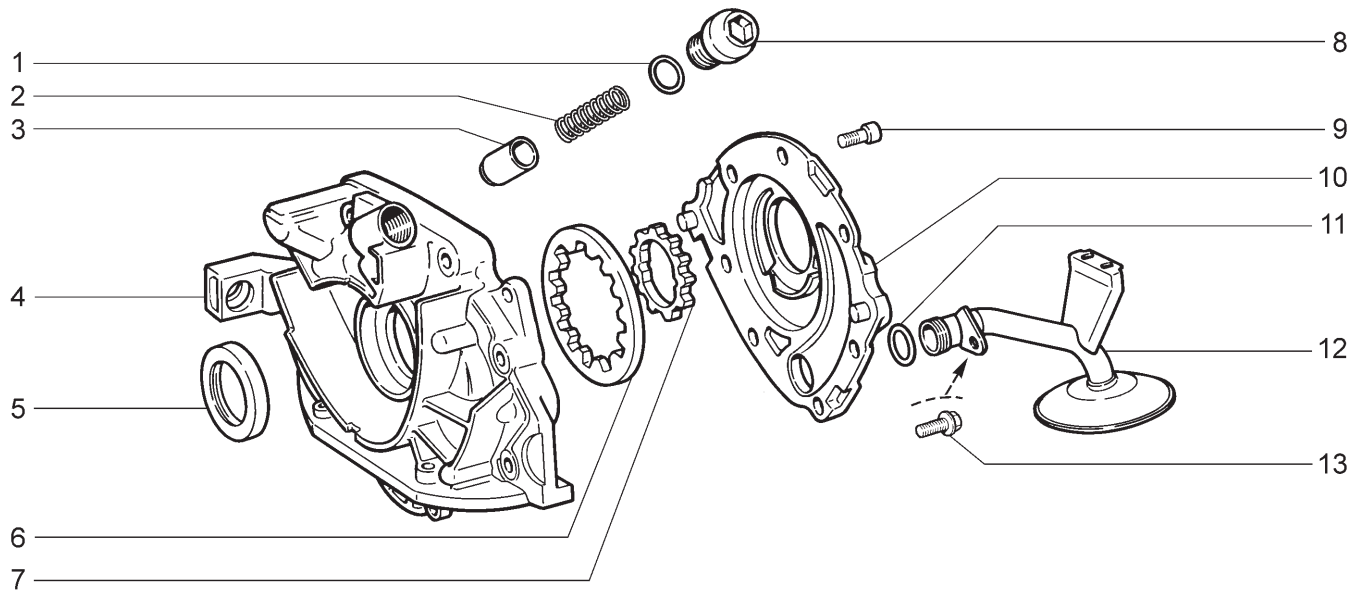

21701 21713-03	21703-01 21721	21703-02 21723-01	21703-03 21723-02	21713-01 21723-03	21713-02

№ поз.	№ извещ. об изменении	Дата выпуска изв.	Вкл. в з/ч	Номер детали	Вариант	Применяемость	Кол.	Наименование
1			+	21080-1011062-00			1	Кольцо уплотнительное
2			+	21080-1011058-00			1	Пружина
3			+	21080-1011090-00			1	Клапан редукционный
4			+	21120-1011052-01			1	Крышка насоса
5			+	21080-1005034-00	~		1	Сальник
5			+	21080-1005034-01	~		1	Сальник
5			+	21080-1005034-02	~		1	Сальник
5			+	21080-1005034-03	~		1	Сальник
6			+	21080-1011032-00			1	Шестерня ведомая
7			+	21080-1011045-00			1	Шестерня ведущая
8			+	21120-1011061-00			1	Пробка
9			+	21080-1011023-10			6	Болт
10			+	21080-1011015-00			1	Корпус насоса
11			+	21080-1010075-00			1	Кольцо уплотнительное
12			+	21080-1010010-00			1	Приемник насоса
13			+	21150-1010077-00			1	Болт фланцевый

РАДИАТОР В СБОРЕ (10,11,15,110,115,140,145) | A600

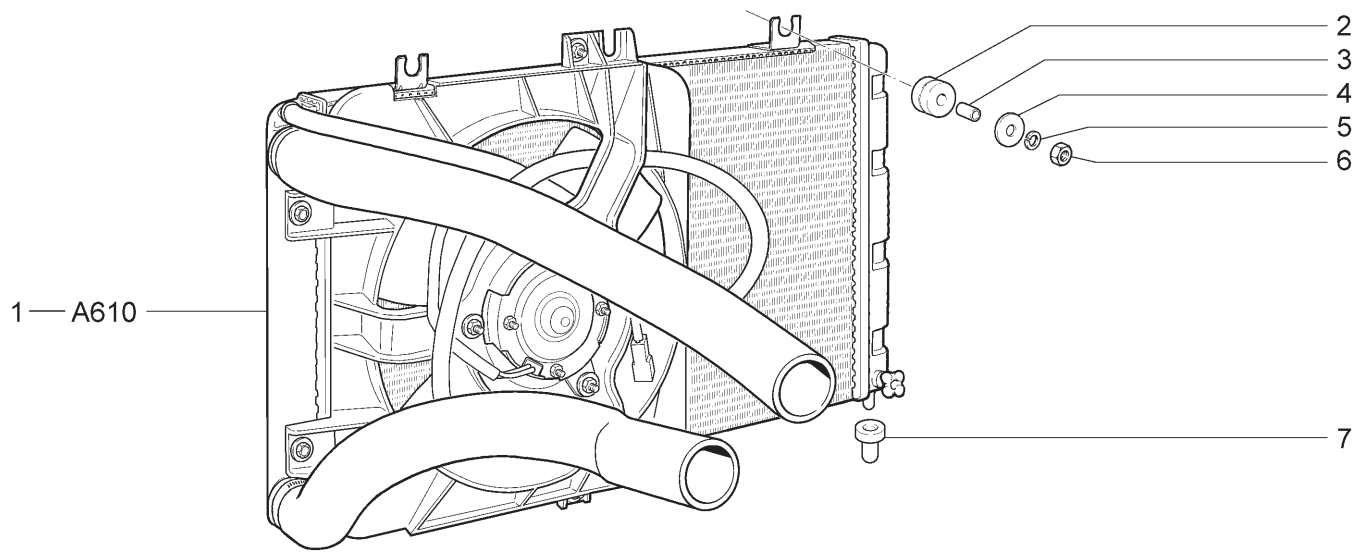

21701(01) 21703-01(02) 21703-02(02) 21713-01(03) 21713-02(03) 21713-03(03)
21721(01) 21723-01(02) 21723-02(02)

№ поз.	№ извещ. об изменении	Дата выпуска изв.	Вкл. в з/ч	Номер детали	Вариант	Применяемость	Кол.	Наименование
1			+	21101-1300010-50	~	(01)	1	Радиатор с трубопроводами и электровентилятором
1			+	21101-1300010-51	~	(01)	1	Радиатор с трубопроводами и электровентилятором
1			+	21101-1300010-52	~	(01)	1	Радиатор с трубопроводами и электровентилятором
1			+	21700-1300010-00	~	(02)	1	Радиатор с трубопроводами и электровентилятором
1			+	21700-1300010-01	~	(02)	1	Радиатор с трубопроводами и электровентилятором
1			+	21700-1300010-02	~	(02)	1	Радиатор с трубопроводами и электровентилятором
1			+	21700-1300010-20		(03)	1	Радиатор с трубопроводами и электровентилятором
2			+	21700-1302087-00			2	Втулка упругая
3			+	21700-1302088-01			2	Втулка дистанционная
4			+	00001-0026406-01			2	Шайба 6
5			+	00001-0005164-70			2	Шайба 6 пружинная
6			+	00001-0058962-21			2	Гайка М6
7			+	21230-1302060-00			2	Опора подвески радиатора

РАДИАТОР В СБОРЕ (18,20) | A601

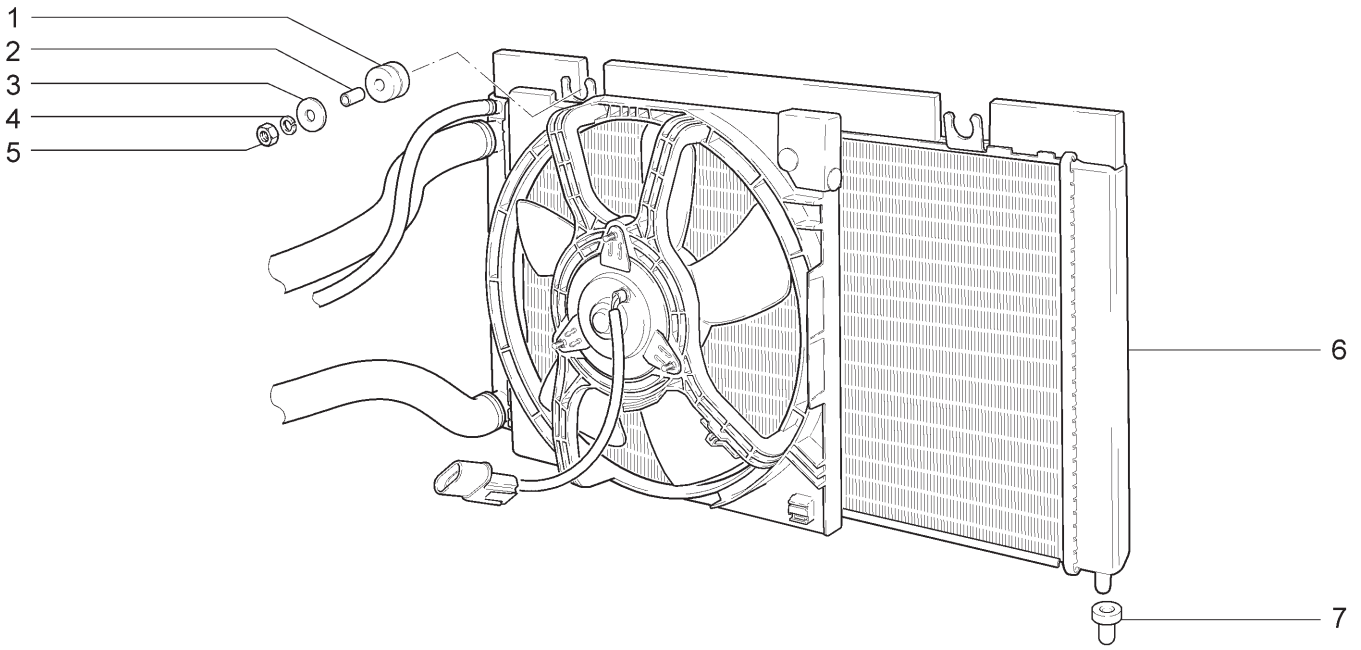

21703-01 21713-01 21723-01

№ поз.	№ извещ. об изменении	Дата выпуска изв.	Вкл. в з/ч	Номер детали	Вариант	Применяемость	Кол.	Наименование
1			+	21700-1302087-00			2	Втулка упругая
2			+	21700-1302088-01			2	Втулка дистанционная
3			+	00001-0026437-01			2	Шайба 6
4			+	00001-0005164-70			2	Шайба 6 пружинная
5			+	00001-0058962-21			2	Гайка М6
6			+	21720-1300010-00			1	Радиатор с трубопроводами и электровентилятором
7			+	21230-1302060-00			2	Опора подвески радиатора

РАДИАТОР В СБОРЕ (18,20,114,118,144,148) | A602

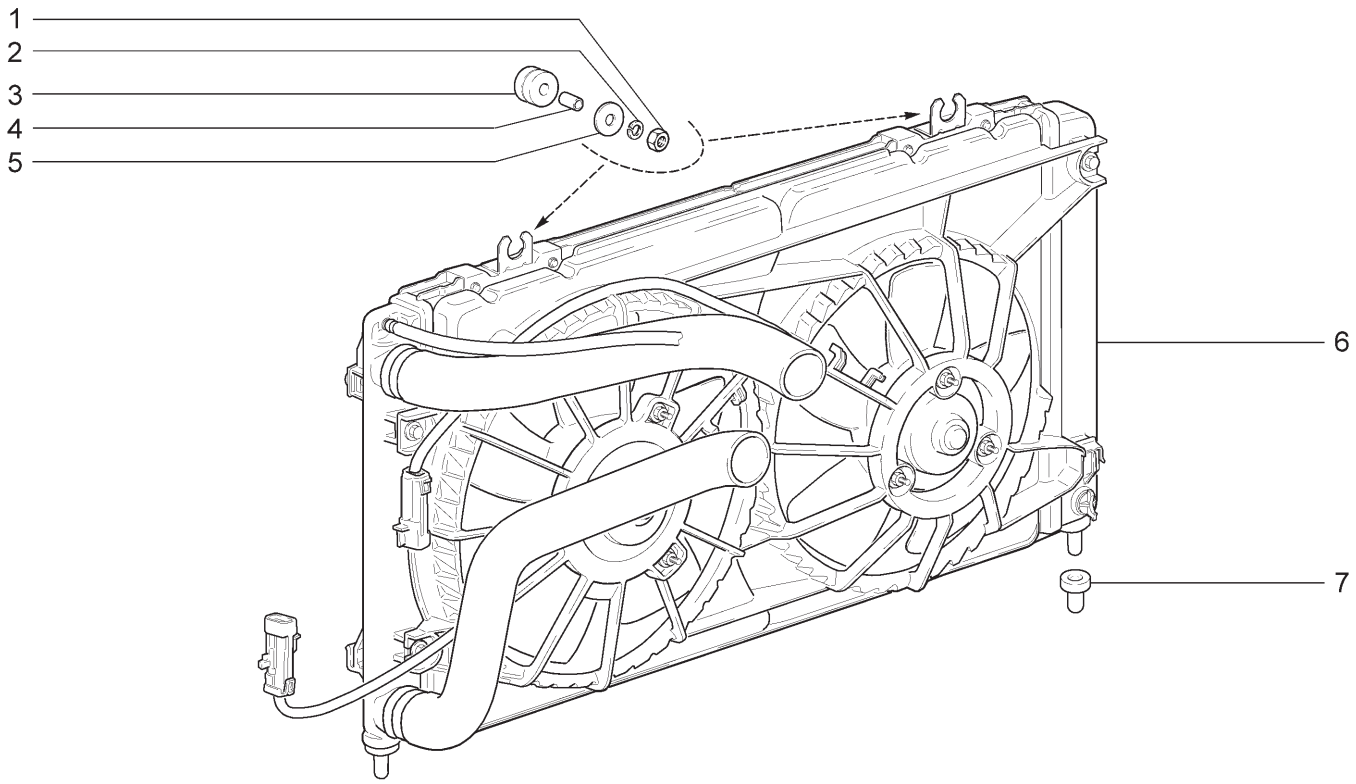

21703-01 21703-02 21703-03 21713-01 21713-02 21713-03
21723-01 21723-02 21723-03

№ поз.	№ извещ. об изменении	Дата выпуска изв.	Вкл. в з/ч	Номер детали	Вариант	Применяемость	Кол.	Наименование
1			+	00001-0058962-21			2	Гайка М6
2			+	00001-0005164-70			2	Шайба 6 пружинная
3			+	21700-1302087-00			2	Втулка упругая
4			+	21700-1302088-01			2	Втулка дистанционная
5			+	00001-0026437-01			2	Шайба 6
6				21703-1300008-00			1	Радиатор с трубопроводами и электровентиляторами
7			+	21230-1302060-00			2	Опора подвески радиатора

РАДИАТОР (10,11,15,110,115,140,145) | A610

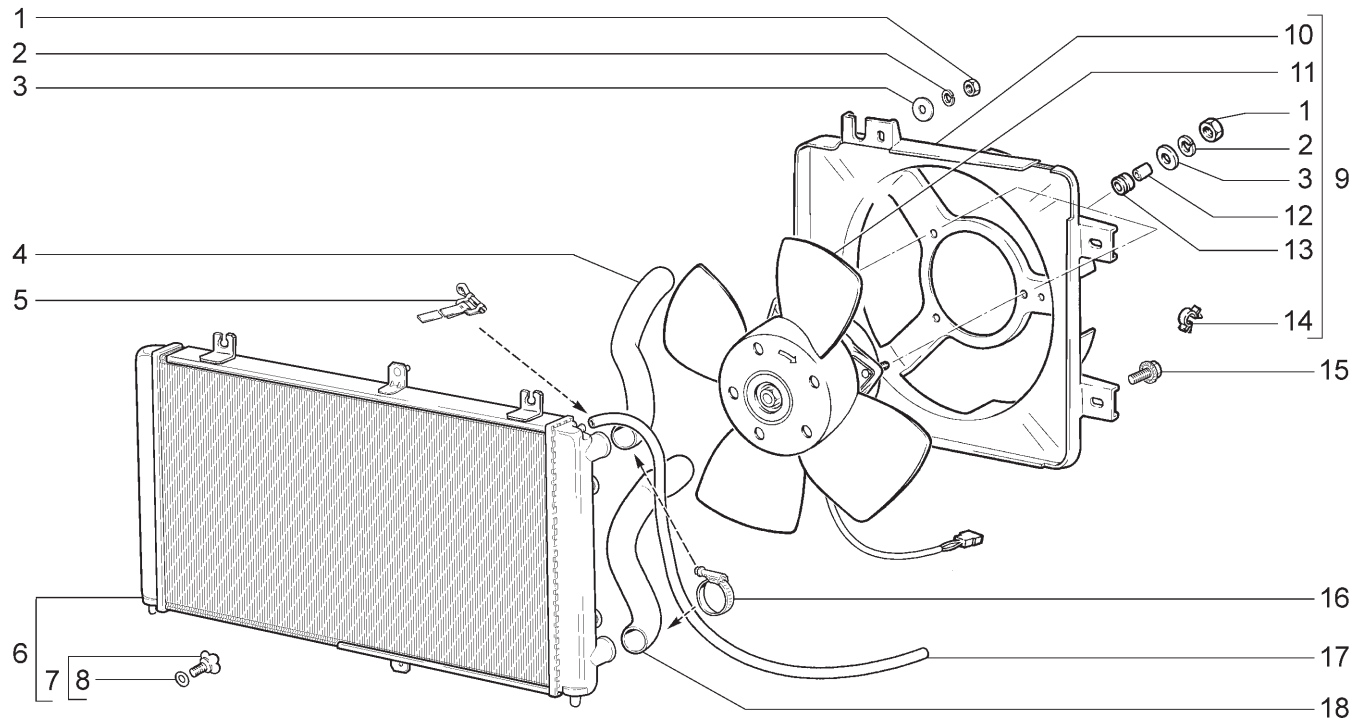

21701(01) 21703-01(02) 21703-02(02) 21713-01(03) 21713-02(03) 21713-03(03)
21721(01) 21723-01(02) 21723-02(02)

№ поз.	№ извещ. об изменении	Дата выпуска изв.	Вкл. в з/ч	Номер детали	Вариант	Применяемость	Кол.	Наименование
1			+	00001-0058962-11			5	Гайка М6
2			+	00001-0005164-70			5	Шайба 6 пружинная
3			+	00001-0026437-01			5	Шайба 6
4			+	21100-1303025-00		(01)	1	Шланг подводящий
4			+	21120-1303025-00		(02)	1	Шланг подводящий
4			+	21720-1303025-00		(03)	1	Шланг подводящий
5			+	00001-0021700-90			1	Хомут 16 ленточный
6			+	21700-1301012-00			1	Радиатор в сборе
7			+	21080-1305027-00			1	Пробка сливная
8			+	21080-1305029-00			1	Кольцо уплотнительное
9			+	21100-1300025-00			1	Электровентилятор с кожухом в сборе
10			+	21100-1309016-10	~		1	Кожух электровентилятора
10			+	21100-1309016-11	~		1	Кожух электровентилятора
11			+	21090-1308008-00	~		1	Электровентилятор
11			+	21090-1308008-01	~		1	Электровентилятор
11			+	21090-1308008-02	~		1	Электровентилятор
11			+	21090-1308008-03	~		1	Электровентилятор
12			+	21030-1308031-00			3	Втулка дистанционнная
13			+	21030-1308030-00			3	Втулка упругая
14			+	00001-0045694-80			1	Скоба 10х3,8
15			+	00001-0038360-21			2	Болт М6х12 с зубчатым буртиком
16			+	21080-1300080-70	~		2	Хомут винтовой
16			+	21080-1300080-71	~		2	Хомут винтовой
17			+	21100-1303095-00			1	Трубка пароотводящая 1110 мм.
18			+	21100-1303010-00		(01)	1	Шланг отводящий
18			+	21120-1303010-00		(02)	1	Шланг отводящий
18			+	21720-1303010-00		(03)	1	Шланг отводящий

ТРУБОПРОВОДЫ И БАЧОК РАСШИРИТЕЛЬНЫЙ | A620

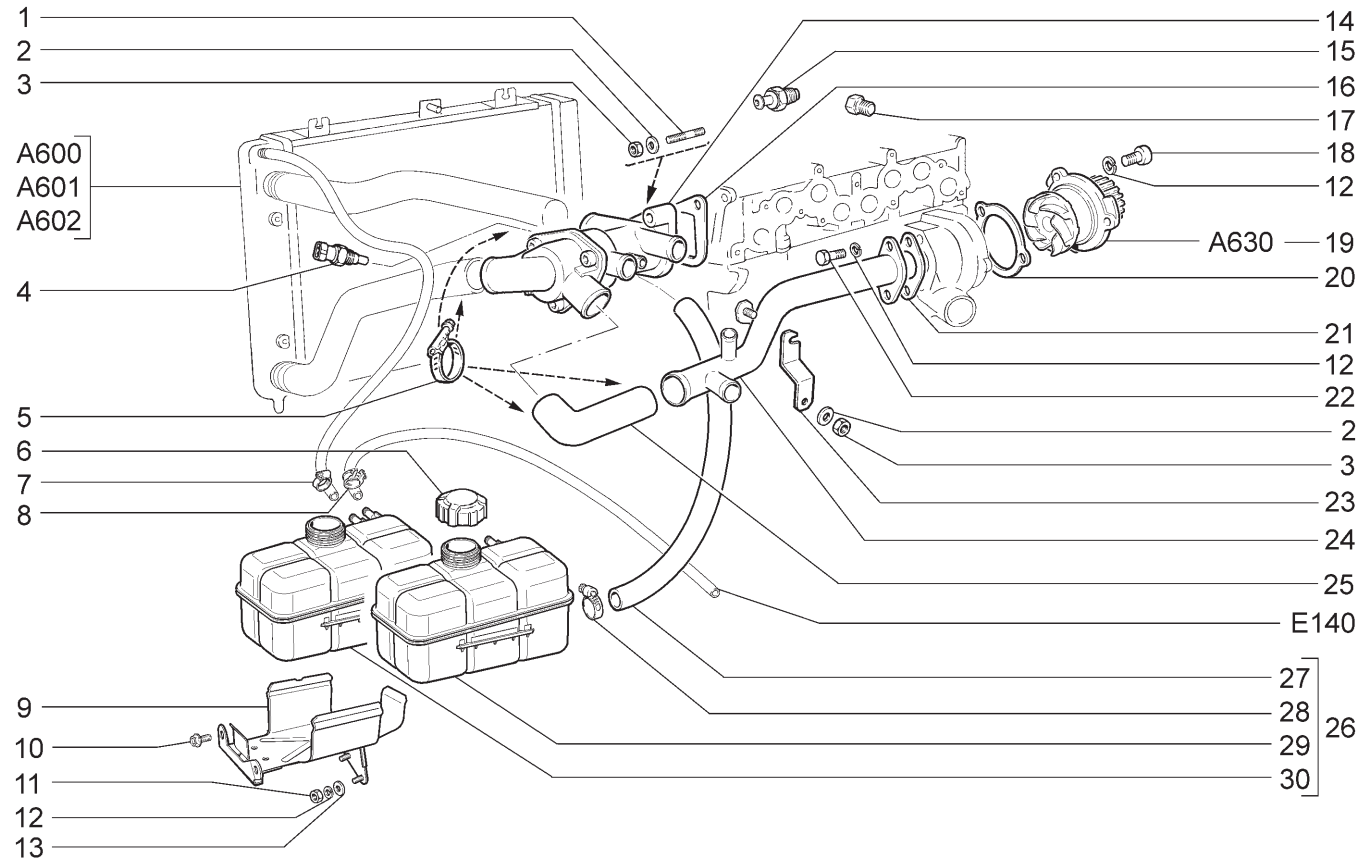

21701 (01) 21713-03	21703-01 21721 (01)	21703-02 21723-01	21703-03 21723-02	21713-01 21723-03	21713-02

№ поз.	№ извещ. об изменении	Дата выпуска изв.	Вкл. в з/ч	Номер детали	Вариант	Применяемость	Кол.	Наименование
1			+	00001-0035175-21			1	Шпилька М8х45
1			+	00001-0035435-21			1	Шпилька М8х25
2			+	00001-0011980-73			4	Шайба 8 пружинная коническая
3			+	00001-0061008-11			4	Гайка М8
4			+	21120-3851010-00	~		1	Датчик температуры охлаждающей жидкости
4			+	21120-3851010-05	~		1	Датчик температуры охлаждающей жидкости
5			+	21080-1300080-70	~		4	Хомут винтовой
5			+	21080-1300080-71	~		4	Хомут винтовой
6			+	21080-1311065-01	~		1	Пробка бачка расширительного
6			+	21080-1311065-03	~		1	Пробка бачка расширительного
7			+	21080-1300080-40	~		1	Хомут винтовой
7			+	21080-1300080-41	~		1	Хомут винтовой
8			+	00001-0001687-90		(10,11,15,110, 115,145)	1	Хомут 15,5
9			+	21700-1311069-00			1	Кронштейн
10			+	00001-0038360-21			2	Болт М6х12 с зубчатым буртиком
11			+	00001-0058962-21			2	Гайка М6
12			+	00001-0005164-70			7	Шайба 6 пружинная
13			+	00001-0026444-01			2	Шайба 6
14			+	21082-1306010-10	~		1	Термостат
14			+	21082-1306010-11	~		1	Термостат
14			+	21082-1306010-12	~		1	Термостат
14			+	21082-1306010-14	~		1	Термостат
14			+	21082-1306010-15	~		1	Термостат
15			+	11180-3828110-00	~		1	Датчик указателя температуры воды
15			+	11180-3828110-01	~		1	Датчик указателя температуры воды
15			+	11180-3828110-02	~		1	Датчик указателя температуры воды
16			+	21080-1303017-01	~		1	Прокладка
16			+	21080-1303017-02	~		1	Прокладка
16			+	21080-1303017-04	~		1	Прокладка
16			+	21080-1303017-06	~		1	Прокладка

ТРУБОПРОВОДЫ И БАЧОК РАСШИРИТЕЛЬНЫЙ | A620

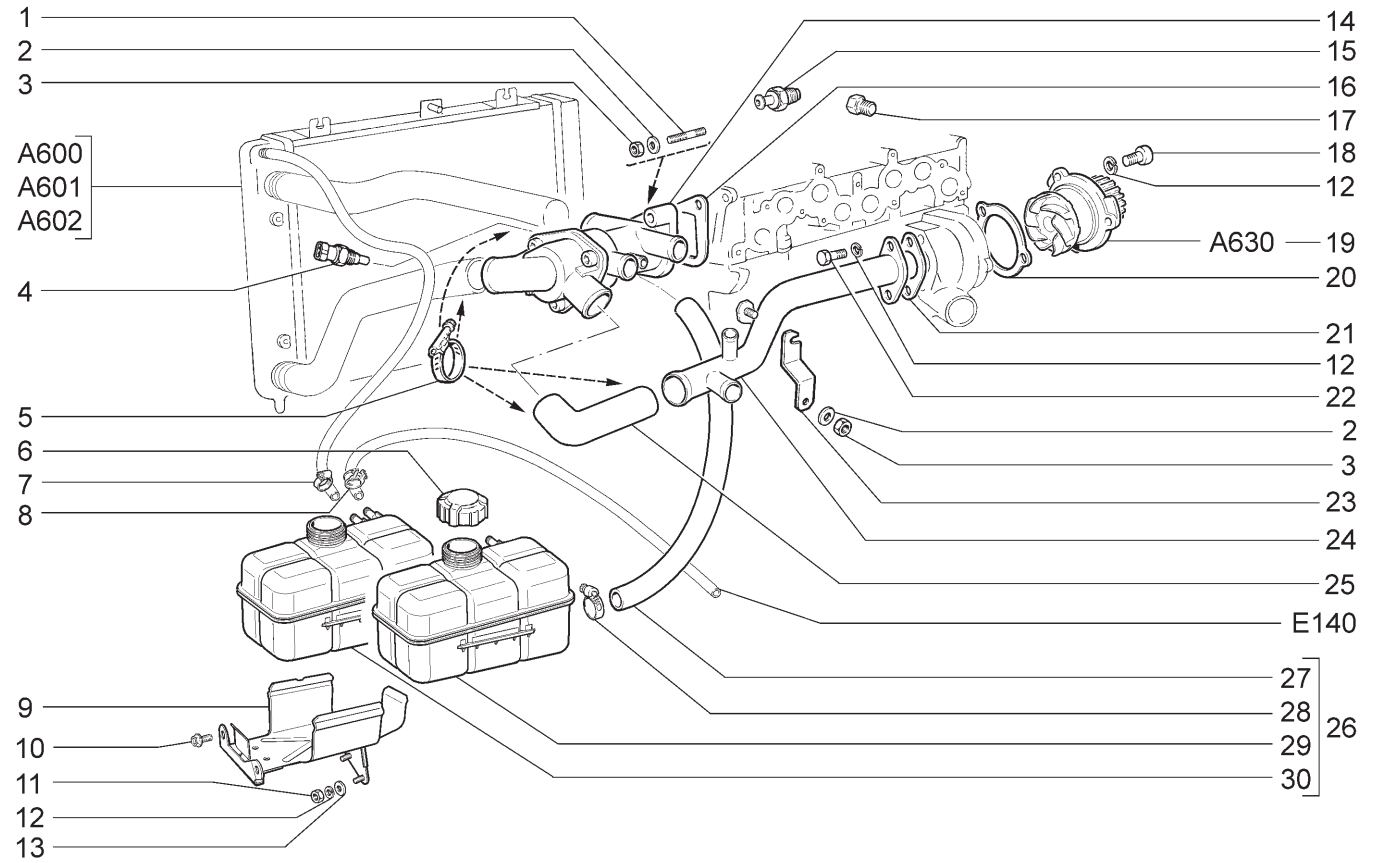

21701 (01) 21703-01 21703-02 21703-03 21713-01 21713-02 21713-03 21721 (01) 21723-01 21723-02 21723-03

№ поз.	№ извещ. об изменении	Дата выпуска изв.	Вкл. в з/ч	Номер детали	Вариант	Применяемость	Кол.	Наименование
17			+	21010-1305026-00			1	Пробка сливная блока цилиндров
18			+	21080-1011023-00			3	Болт М6х20
19			+	21090-1307010-00		(01)	1	Насос водяной
19			+	21126-1307010-00			1	Насос водяной
20			+	21080-1307042-00	~		1	Прокладка насоса
20			+	21080-1307042-01	~		1	Прокладка насоса
20			+	21080-1307042-04	~		1	Прокладка насоса
20			+	21080-1307042-05	~		1	Прокладка насоса
20			+	21100-1307042-00	~		1	Прокладка насоса
21			+	21080-1303067-00	~		1	Прокладка
21			+	21080-1303067-01	~		1	Прокладка
21			+	21080-1303067-02	~		1	Прокладка
21			+	21100-1303067-00	~		1	Прокладка
22			+	00001-0009024-21			2	Болт М6х20
23			+	11180-1303069-00			1	Кронштейн
24			+	21120-1303055-10			1	Труба подводящая
25			+	21090-1303093-01			1	Шланг
26			+	21700-1300060-00		(10,11,15,110, 115,145)	1	Бачок расширительный в сборе
26			+	21700-1300060-10		(18,20,114,11 8,144,148)	1	Бачок расширительный в сборе
27			+	21700-1303080-00			1	Шланг заправочный
28			+	21080-1300080-60	~		2	Хомут винтовой
28			+	21080-1300080-61	~		2	Хомут винтовой
29			+	21700-1311010-10		(18,20,114,11 8,144,148)	1	Бачок расширительный
30			+	21700-1311010-00		(10,11,15,110, 115,145)	1	Бачок расширительный

НАСОС ВОДЯНОЙ | A630

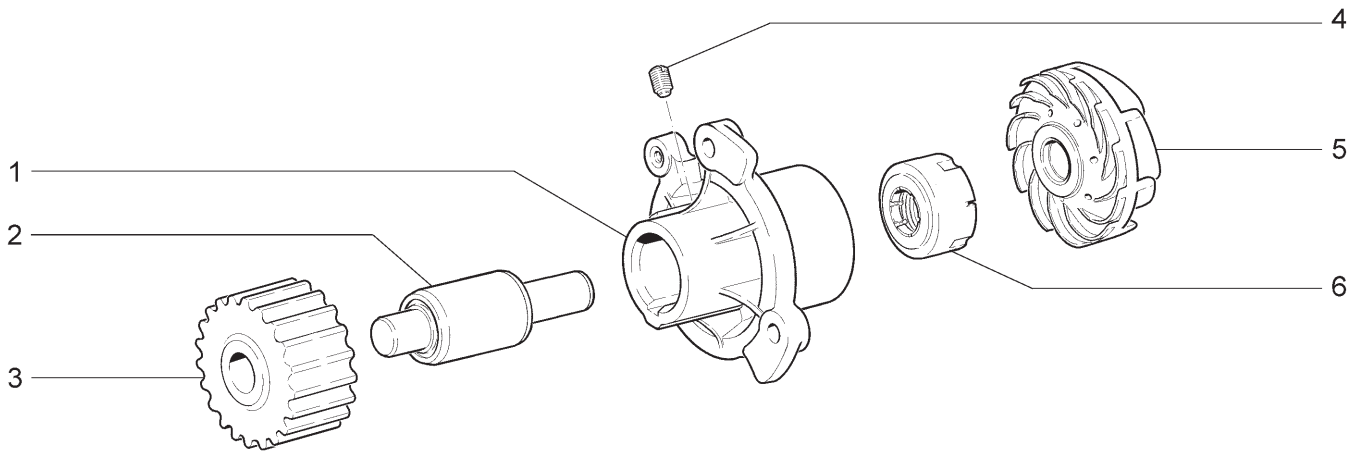

21701 (01) 21703-01 21703-02 21703-03 21713-01 21713-02
21713-03 21721 (01) 21723-01 21723-02 21723-03

№ поз.	№ извещ. об изменении	Дата выпуска изв.	Вкл. в з/ч	Номер детали	Вариант	Применяемость	Кол.	Наименование
1			+	21120-1307015-00			1	Корпус
2			+	21080-1307027-12	~		1	Подшипник водяного насоса
2			+	21100-1307027-00	~		1	Подшипник водяного насоса
2			+	21100-1307027-01	~		1	Подшипник водяного насоса
3			+	21080-1307040-20	*	(01)	1	Шкив зубчатый
3				21126-1307040-00	~ **		1	Шкив зубчатый
3				21126-1307040-01	~ **		1	Шкив зубчатый
4			+	00001-0037463-30			1	Винт М6х10 установочный
5			+	21090-1307030-00			1	Крыльчатка водяного насоса
6			+	21010-1307013-00	~		1	Сальник
6			+	21010-1307013-01	~		1	Сальник
6			+	21010-1307013-02	~		1	Сальник
6			+	21080-1307013-00	~		1	Сальник

* - входит в насос водяной 21090-1307010 (А620, поз.№19)

** - входит в насос водяной 21126-1307010 (А620, поз.№19)

ПРИВОД СЦЕПЛЕНИЯ | B110

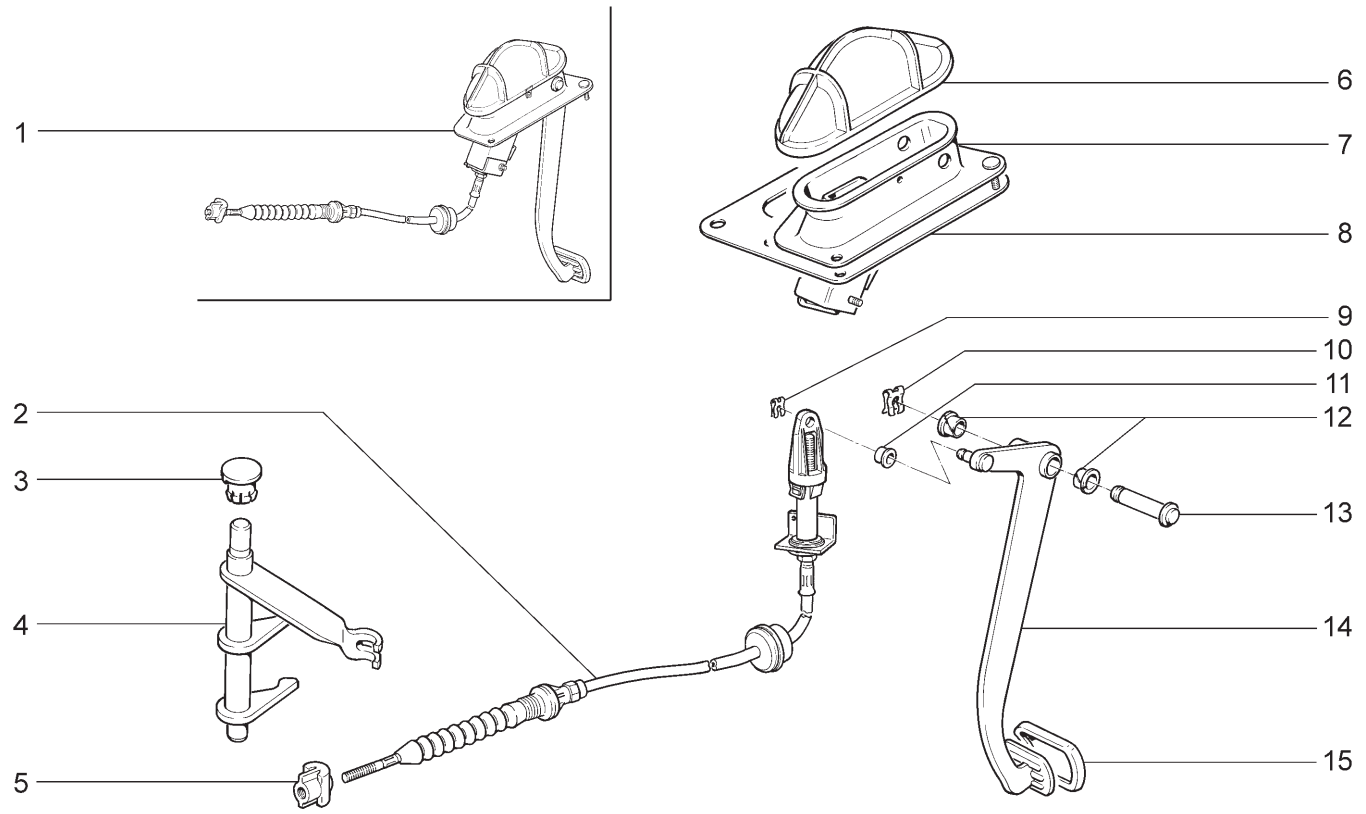

21701 21713-03	21703-01 21721	21703-02 21723-01	21703-03 21723-02	21713-01 21723-03	21713-02

№ поз.	№ извещ. об изменении	Дата выпуска изв.	Вкл. в з/ч	Номер детали	Вариант	Применяемость	Кол.	Наименование
1			+	21700-1602006-00			1	Педаль сцепления с кронштейном в сборе
2			+	21700-1602210-00			1	Трос привода сцепления
3			+	21080-1601216-00	~		1	Втулка
3			+	21080-1601216-01	~		1	Втулка
4			+	21100-1601200-00			1	Вилка
5			+	21100-1602266-00			1	Поводок троса
6			+	21100-1602468-00			1	Чехол
7			+	21700-1602063-00			1	Кронштейн педали сцепления в сборе
8			+	21100-1602466-00			1	Уплотнитель
9			+	00001-0010640-76			1	Скоба стопорная
10			+	21080-1602059-00			1	Скоба
11			+	21080-1602096-00			1	Втулка
12			+	21210-1804043-00			2	Втулка
13			+	21100-1602050-00			1	Ось
14			+	21700-1602010-00			1	Педаль сцепления в сборе
15			+	21100-1602048-00			1	Накладка

СЦЕПЛЕНИЕ | B140

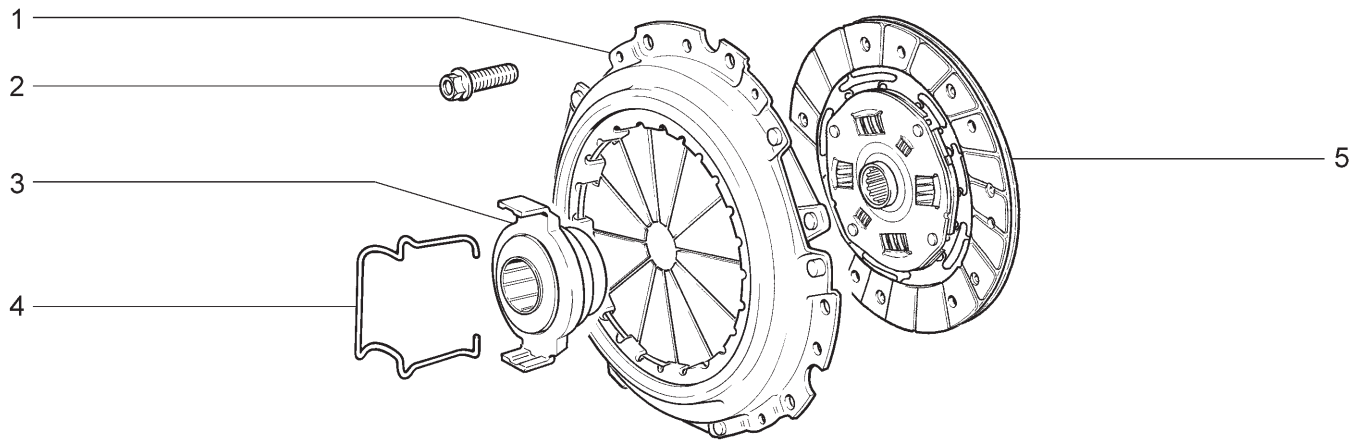

21701				21721				
№ поз.	№ извещ. об изменении	Дата выпуска изв.	Вкл. в з/ч	Номер детали	Вари-ант	Применяемость	Кол.	Наименование
1			+	21110-1601085-00			1	Диск сцепления
2			+	21080-1601207-00			6	Болт
3			+	21100-1601180-00	~		1	Муфта
3			+	21100-1601180-01	~		1	Муфта
4			+	21080-1601188-00			1	Пружина
5			+	21120-1601130-00			1	Диск ведомый

СЦЕПЛЕНИЕ | B141

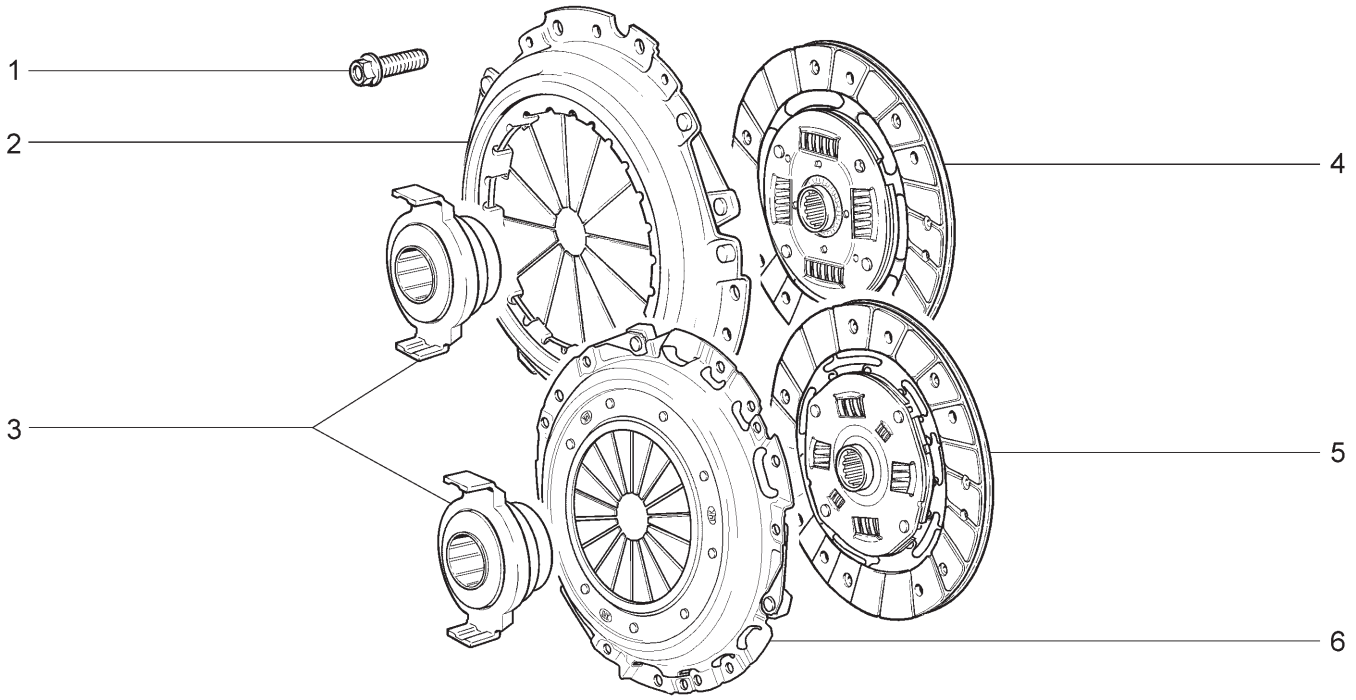

21703-01 21703-02 21703-03 21713-01 21713-02 21713-03
21723-01 21723-02 21723-03

№ поз.	№ извещ. об изменении	Дата выпуска изв.	Вкл. в з/ч	Номер детали	Вариант	Применяемость	Кол.	Наименование
1			+	21080-1601207-00			6	Болт
2			+	21703-1601085-00	**~ !**		1	Диск сцепления
3			+	21703-1601180-10			1	Муфта в сборе
4			+	21703-1601130-00	**!**		1	Диск ведомый
5			+	21703-1601130-10			1	Диск ведомый
6			+	21703-1601085-10	**~**		1	Диск сцепления

21703-1601130-00 ! 21703-1601085-00

КАРТЕР СЦЕПЛЕНИЯ | B150

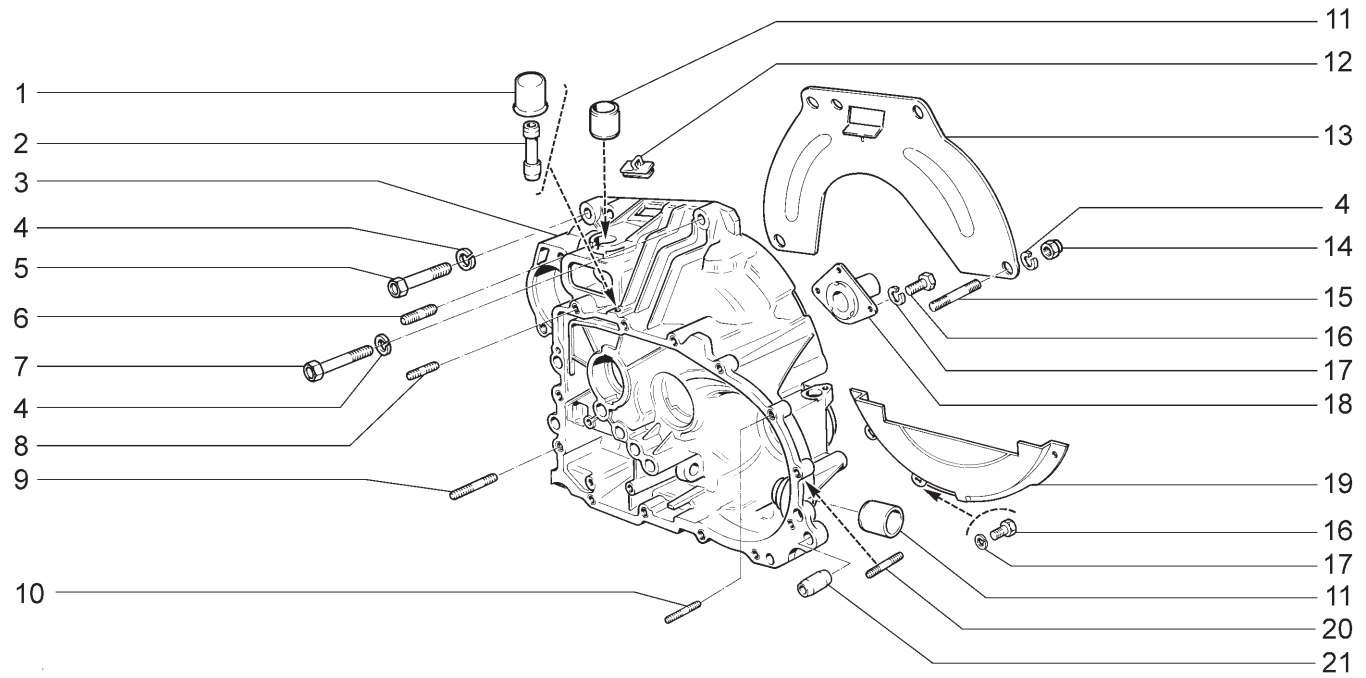

21701	21703-01	21703-02	21703-03	21713-01	21713-02
21713-03	21721	21723-01	21723-02	21723-03	

№ поз.	№ извещ. об изменении	Дата выпуска изв.	Вкл. в з/ч	Номер детали	Вариант	Применяемость	Кол.	Наименование
1			+	11110-1700022-00			1	Колпачок сапуна
2			+	21100-1700021-00			1	Корпус сапуна
3			+	21110-1601015-00			1	Картер
4			+	00001-0005170-70			3	Шайба 12 пружинная
5			+	00001-0055410-21			1	Болт М12х1,25х60
6			+	00001-0035462-21			2	Шпилька М10х1,25х22
7			+	00001-0055413-21			1	Болт М12х1,25х75
8			+	00001-0035434-21			14	Шпилька М8х28
9			+	00001-0035442-21			1	Шпилька М8х60
10			+	00001-0035436-21			1	Шпилька М8х30
11			+	21080-1601210-00			2	Втулка
12			+	21080-1601223-00			1	Заглушка
13			+	21100-1601120-00			1	Крышка верхняя
14			+	00001-0061015-11			1	Гайка М12х1,25
15			+	00001-0035528-21			1	Шпилька М12х1,25х50
16			+	00001-0009021-21			6	Болт М6х14
17			+	00001-0005164-70			6	Шайба 6 пружинная
18			+	21090-1601190-00			1	Втулка направляющая
19			+	21100-1601121-00			1	Крышка нижняя
20			+	00001-0035437-21			1	Шпилька М8х35
21			+	21010-1701017-00			2	Штифт

КОРОБКА ПЕРЕДАЧ | B200

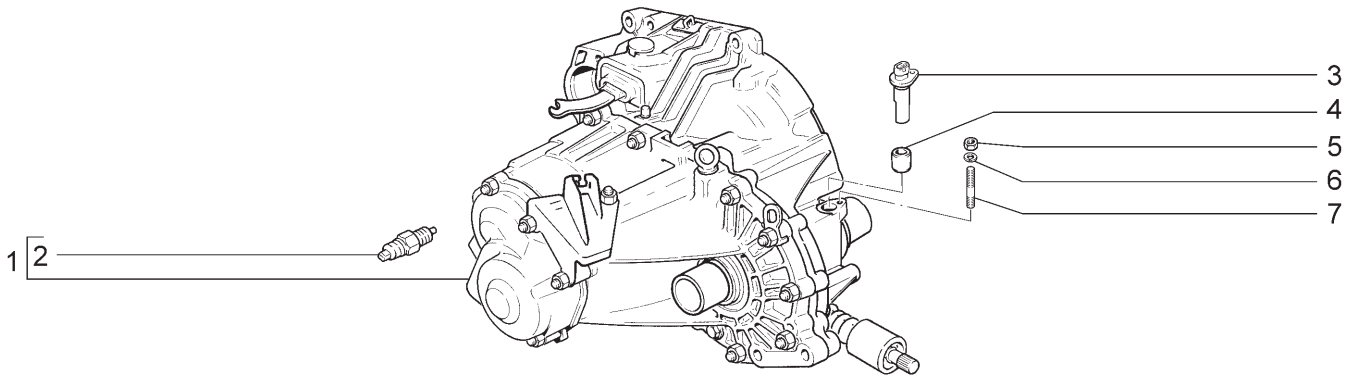

21701	21703-01(01)	21703-02(01)	21703-03(01)	21713-01(01)	21713-02(01)
21713-03(01)	21721	21723-01(01)	21723-02(01)	21723-03(01)	

№ поз.	№ извещ. об изменении	Дата выпуска изв.	Вкл. в з/ч	Номер детали	Вариант	Применяемость	Кол.	Наименование
1			+	21100-1700012-00			1	Коробка передач в сборе
1			+	21100-1700012-10		(01)	1	Коробка передач в сборе
2			+	21080-3710410-01	~		1	Выключатель света заднего хода
2			+	21080-3710410-02	~		1	Выключатель света заднего хода
2			+	21080-3710410-03	~		1	Выключатель света заднего хода
2			+	21080-3710410-04	~		1	Выключатель света заднего хода
2			+	21700-3710410-00	~	(01)	1	Выключатель света заднего хода
2			+	21700-3710410-01	~	(01)	1	Выключатель света заднего хода
3			+	21700-3843010-00	~	(01)	1	Датчик скорости
3			+	21700-3843010-02	~	(01)	1	Датчик скорости
3			+	21700-3843010-04	~	(01)	1	Датчик скорости
4			+	21080-3802826-04		(01)	1	Втулка
5			+	00001-0058962-11		(01)	1	Гайка М6
6			+	00001-0005164-70		(01)	1	Шайба 6 пружинная
7			+	00001-0015001-21		(01)	1	Шпилька М6х14

КАРТЕР КОРОБКИ ПЕРЕДАЧ | B210

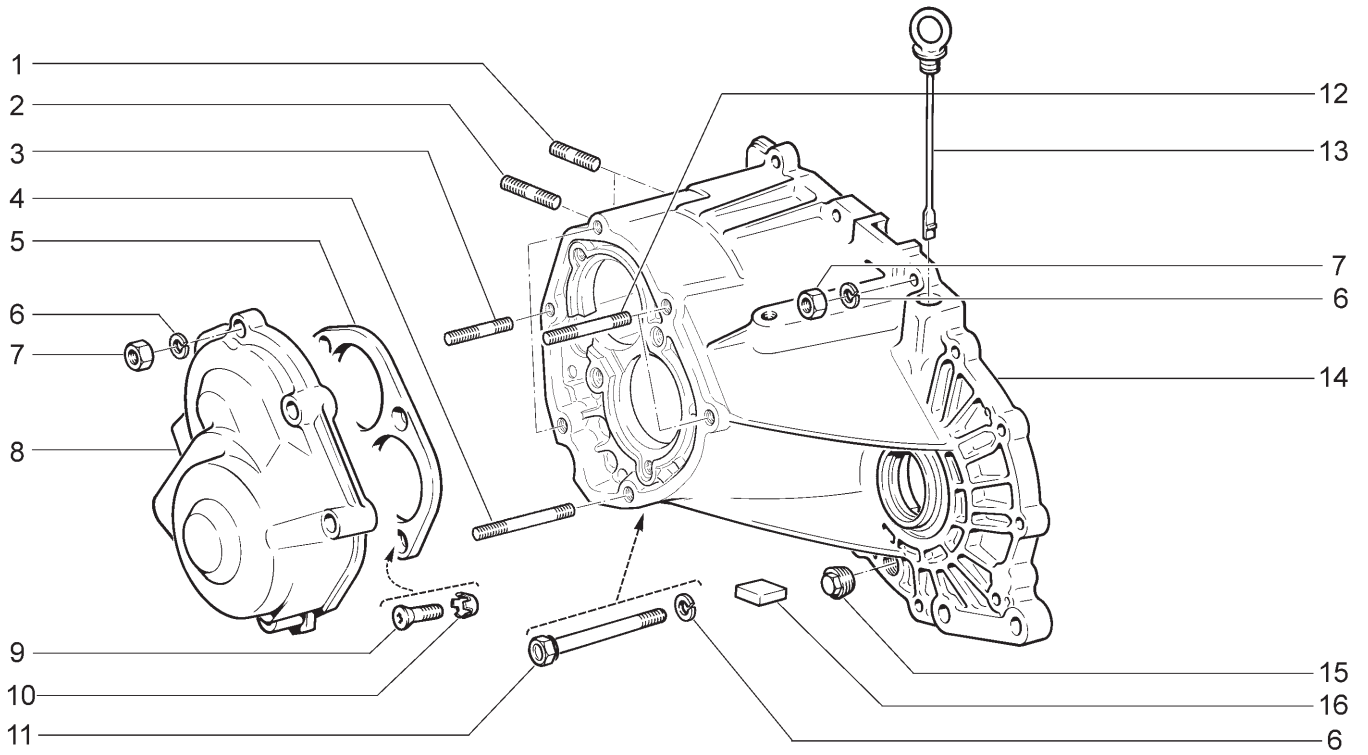

21701	21703-01	21703-02	21703-03	21713-01	21713-02
21713-03	21721	21723-01	21723-02	21723-03	

№ поз.	№ извещ. об изменении	Дата выпуска изв.	Вкл. в з/ч	Номер детали	Вариант	Применяемость	Кол.	Наименование
1			+	00001-0035461-21			2	Шпилька М10х20
2			+	00001-0035464-21			1	Шпилька М10х28
3			+	00001-0035434-21			3	Шпилька М8х28
4			+	00001-0035443-21			1	Шпилька М8х65
5			+	21083-1701094-00			1	Пластина упорная
6			+	00001-0005166-70			20	Шайба 8 пружинная
7			+	00001-0061008-11			19	Гайка М8
8			+	21100-1701205-00			1	Крышка задняя
9			+	00001-0033037-11			4	Винт М8х25
10			+	00001-0026069-70			4	Шайба 8 стопорная
11			+	21100-1701250-00			1	Болт М8х85
12			+	00001-0035441-21			2	Шпилька М8х55
13			+	21100-1700050-00			1	Указатель уровня масла
14			+	21100-1701015-02			1	Картер коробки передач
15			+	21230-1701326-00			1	Пробка 22х1,5 сливная
16			+	21100-1701200-00	~		1	Магнит постоянный
16			+	21100-1701200-02	~		1	Магнит постоянный

ВАЛЫ КОРОБКИ ПЕРЕДАЧ | B220

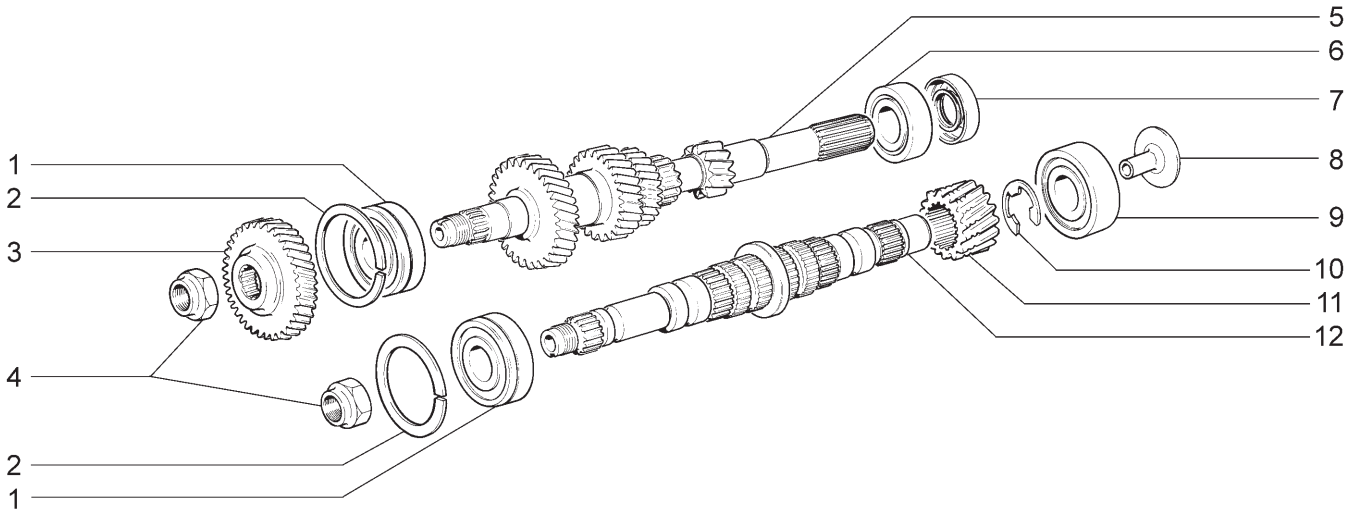

21701 21713-03	21703-01 21721	21703-02 21723-01	21703-03 21723-02	21713-01 21723-03	21713-02

№ поз.	№ извещ. об изменении	Дата выпуска изв.	Вкл. в з/ч	Номер детали	Вариант	Применяемость	Кол.	Наименование
1			+	21703-1701033-00	~		2	Подшипник первичного вала задний в сборе
1			+	21703-1701033-01	~		2	Подшипник первичного вала задний в сборе
2			+	21080-1701034-00			2	Кольцо установочное
3			+	21083-1701132-00			1	Шестерня 5-й передачи
4			+	21080-1701244-00			2	Гайка
5			+	21100-1701030-00			1	Вал первичный
6			+	21080-1701031-01	~		1	Подшипник первичного вала передний
6			+	21080-1701031-02	~		1	Подшипник первичного вала передний
6			+	21080-1701031-03	~		1	Подшипник первичного вала передний
6			+	21080-1701031-04	~		1	Подшипник первичного вала передний
7			+	21100-1701043-00	~		1	Сальник первичного вала
7			+	21100-1701043-01	~		1	Сальник первичного вала
8			+	21100-1701098-00			1	Маслосборник
9			+	21080-1701180-01	~		1	Подшипник вторичного вала передний
9			+	21080-1701180-02	~		1	Подшипник вторичного вала передний
9			+	21080-1701180-03	~		1	Подшипник вторичного вала передний
9			+	21080-1701180-04	~		1	Подшипник вторичного вала передний
10			+	21100-2302030-10			1	Кольцо стопорное
11			+	21100-2302017-00			1	Шестерня ведущая
12			+	21100-1701105-00			1	Вал вторичный

ШЕСТЕРНИ КОРОБКИ ПЕРЕДАЧ | B230

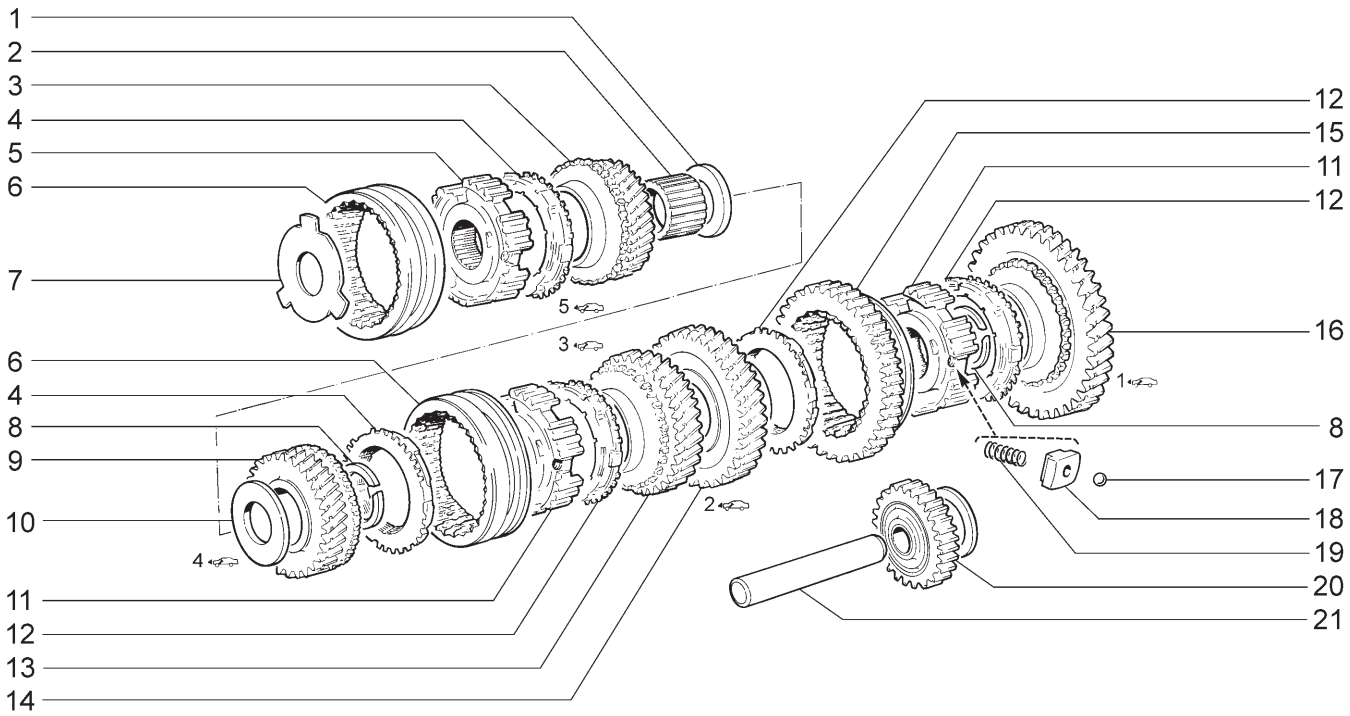

21701	21703-01	21703-02	21703-03	21713-01	21713-02
21713-03	21721	21723-01	21723-02	21723-03	

№ поз.	№ извещ. об изменении	Дата выпуска изв.	Вкл. в з/ч	Номер детали	Вари-ант	Применяемость	Кол.	Наименование
1			+	21083-1701159-00			1	Шайба упорная
2			+	21100-1701133-00			1	Втулка
3			+	21100-1701158-00			1	Шестерня 5-й передачи вторичного вала
4			+	21080-1701164-10			2	Кольцо блокирующее синхронизатора
5			+	21083-1701174-00			1	Ступица муфты синхронизатора
6			+	21080-1701116-10			2	Муфта скользящая 3-й, 4-й и 5-й передач
7			+	21083-1701166-00			1	Пластина упорная
8			+	21080-1701117-00			2	Кольцо стопорное
9			+	21100-1701146-00			1	Шестерня 4-й передачи
10			+	21080-1701148-00			1	Шайба упорная
11			+	21080-1701119-00			2	Ступица скользящей муфты
12			+	21100-1701164-00			3	Кольцо блокирующее синхронизатора
13			+	21100-1701131-10			1	Шестерня 3-й передачи вторичного вала
14			+	21100-1701127-10			1	Шестерня 2-й передачи вторичного вала
15			+	21100-1701175-00			1	Муфта скользящая 1-й и 2-й передач
16			+	21100-1701112-10			1	Шестерня 1-й передачи вторичного вала
17			+	21080-1701173-00			9	Фиксатор
18			+	21080-1701171-00			9	Сухарь
19			+	21080-1701170-10			9	Пружина
20			+	21100-1701080-00			1	Шестерня заднего хода
21			+	21080-1701092-00			1	Ось промежуточной шестерни

ПРИВОД ПЕРЕКЛЮЧЕНИЯ ПЕРЕДАЧ | B250

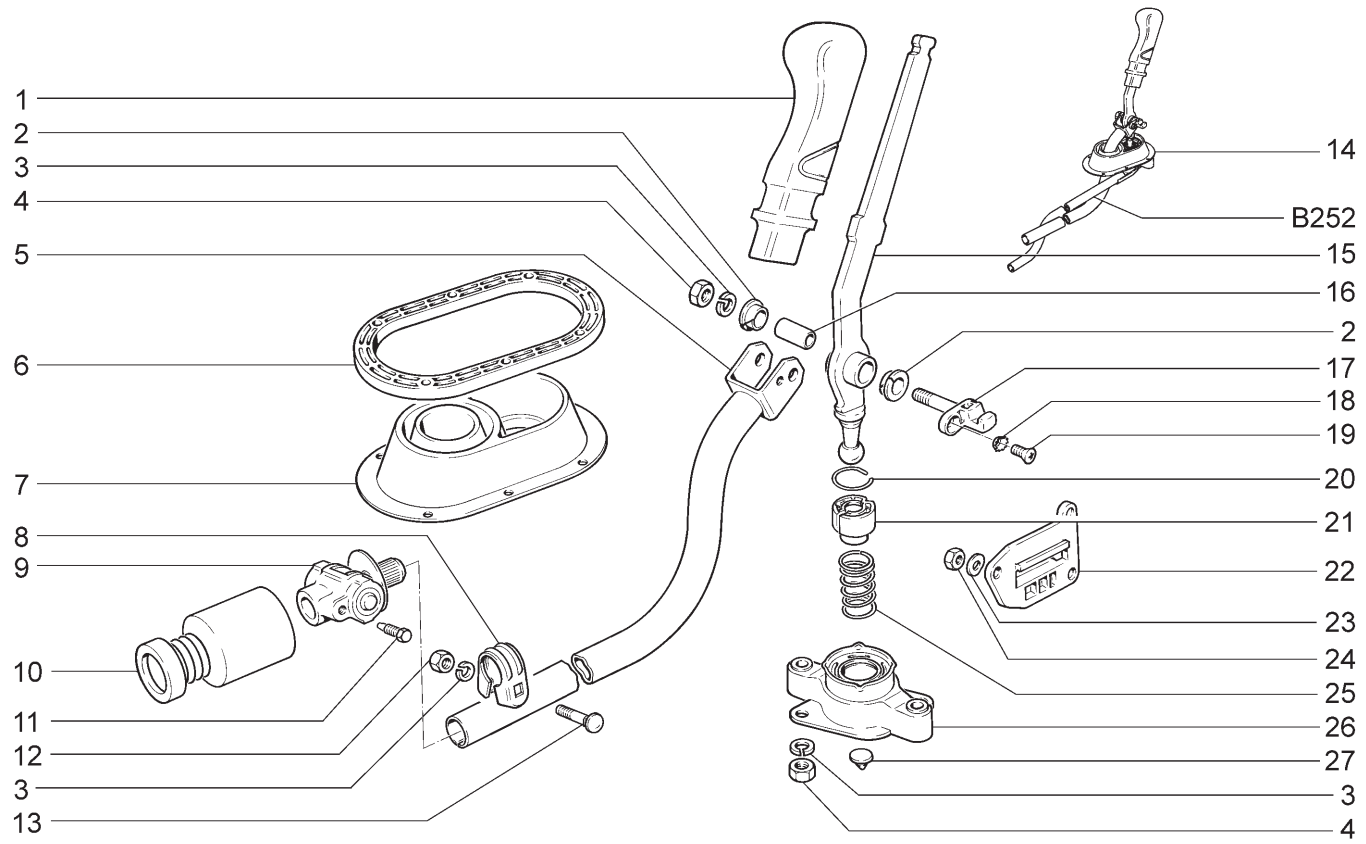

21701 21723-02	21703-01 21723-03	21703-02	21703-03	21721	21723-01

№ поз.	№ извещ. об изменении	Дата выпуска изв.	Вкл. в з/ч	Номер детали	Вари-ант	Применяемость	Кол.	Наименование
1			+	21100-1703088-00			1	Рукоятка
2			+	21100-1703226-00			2	Втулка
3			+	00001-0005166-70			3	Шайба 8 пружинная
4			+	00001-0061023-11			3	Гайка М8 низкая
5			+	21100-1703138-00			1	Тяга
6			+	21100-1703238-00			1	Пластина прижимная
7			+	11110-1703200-00			1	Чехол защитный
8			+	21100-1703148-00			1	Хомут
9			+	21080-1703160-00			1	Шарнир
10			+	21080-1703182-00			1	Чехол защитный
11			+	21080-1703169-00			1	Винт конический
12			+	00001-0061008-11			4	Гайка М8
13			+	21100-1703367-00			1	Болт стяжной
14			+	21700-1703010-10			1	Привод управления в сборе
15			+	21700-1703082-10			1	Рычаг
16			+	21100-1703227-01			1	Втулка дистанционная
17			+	21100-1703219-00			1	Ось рычага
18			+	00001-0026068-71			1	Шайба 6 стопорная
19			+	00001-0033129-01			1	Винт М6х14
20			+	21100-1703198-01			1	Кольцо стопорное
21			+	21100-1703041-00			1	Опора шаровая
22			+	21100-1703317-00			1	Накладка кронштейна блокировки з/хода
23			+	00001-0026012-71			9	Шайба 6 волнистая
24			+	00001-0007259-11			9	Гайка М6 низкая
25			+	21100-1703086-00			1	Пружина
26			+	21100-1703190-00			1	Обойма шаровой опоры
27			+	21100-1703319-00			1	Буфер оси рычага переключения передач

ПРИВОД ПЕРЕКЛЮЧЕНИЯ ПЕРЕДАЧ | B251

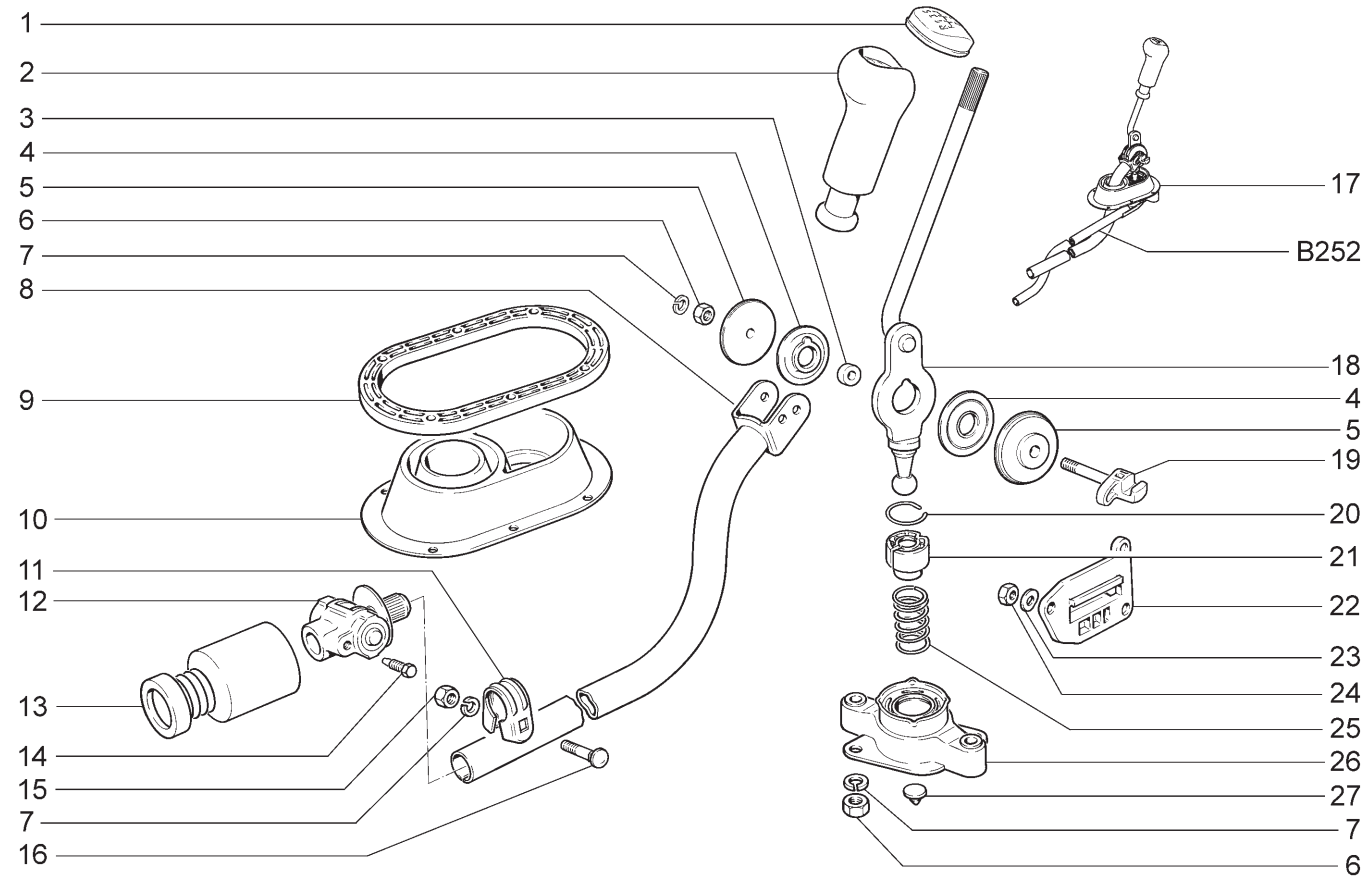

21713-01 21713-02 21713-03

№ поз.	№ извещ. об изменении	Дата выпуска изв.	Вкл. в з/ч	Номер детали	Вариант	Применяемость	Кол.	Наименование
1			+	21700-1703124-00			1	Накладка рукоятки рычага переключения передач
2			+	21700-1703088-00			1	Рукоятка
3			+	11180-1703227-01			1	Втулка дистанционная
4			+	21700-1703226-00			2	Втулка шарнира
5			+	21700-1703371-00			2	Шайба упорная
6			+	00001-0061023-11			3	Гайка М8 низкая
7			+	00001-0005166-70			3	Шайба 8 пружинная
8			+	21100-1703138-10			1	Тяга
9			+	21100-1703238-00			1	Пластина прижимная
10			+	11110-1703200-00			1	Чехол защитный
11			+	21100-1703148-00			1	Хомут
12			+	21080-1703160-00			1	Шарнир
13			+	21080-1703182-00			1	Чехол защитный
14			+	21080-1703169-00			1	Винт конический
15			+	00001-0061008-11			4	Гайка М8
16			+	21100-1703367-00			1	Болт стяжной
17			+	21700-1703010-00			1	Привод управления в сборе
18			+	21700-1703082-00			1	Рычаг
19			+	21700-1703219-00			1	Ось рычага
20			+	21100-1703198-01			1	Кольцо стопорное
21			+	21100-1703041-00			1	Опора шаровая
22			+	21100-1703317-00			1	Накладка кронштейна блокировки з/хода
23			+	00001-0026012-71			9	Шайба 6 волнистая
24			+	00001-0007259-11			9	Гайка М6 низкая
25			+	21100-1703086-00			1	Пружина
26			+	21100-1703190-00			1	Обойма шаровой опоры
27			+	21100-1703319-00			1	Буфер оси рычага переключения передач

ТЯГА РЕАКТИВНАЯ | B252

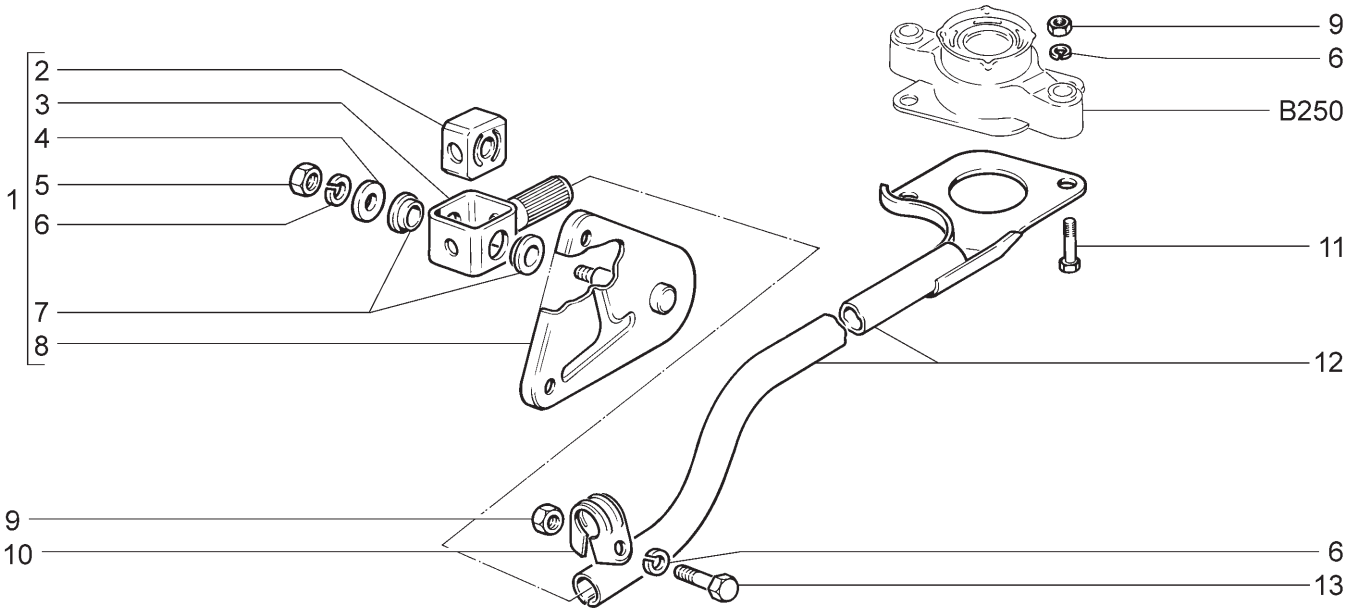

21701	21703-01	21703-02	21703-03	21713-01	21713-02
21713-03	21721	21723-01	21723-02	21723-03	

№ поз.	№ извещ. об изменении	Дата выпуска изв.	Вкл. в з/ч	Номер детали	Вари-ант	Применяемость	Кол.	Наименование
1			+	21100-1703168-10			1	Шарнир реактивной тяги в сборе
2				21100-1703188-00			1	Демпфер
3				21100-1703183-00			1	Проушина
4			+	00002-0204136-01			1	Шайба 8
5			+	00001-0061023-11			1	Гайка М8 низкая
6			+	00001-0005166-70			4	Шайба 8 пружинная
7				21100-1703189-00			2	Втулка
8			+	21100-1703320-10			1	Кронштейн
9			+	00001-0061008-11			3	Гайка М8
10			+	21100-1703310-00			1	Хомут реактивной тяги
11			+	00001-0060432-21			2	Болт М8х16
12			+	21100-1703300-00			1	Тяга реактивная
13			+	00001-0060439-21			1	Болт М8х35

МЕХАНИЗМ ВЫБОРА И ПЕРЕКЛЮЧЕНИЯ ПЕРЕДАЧ | B260

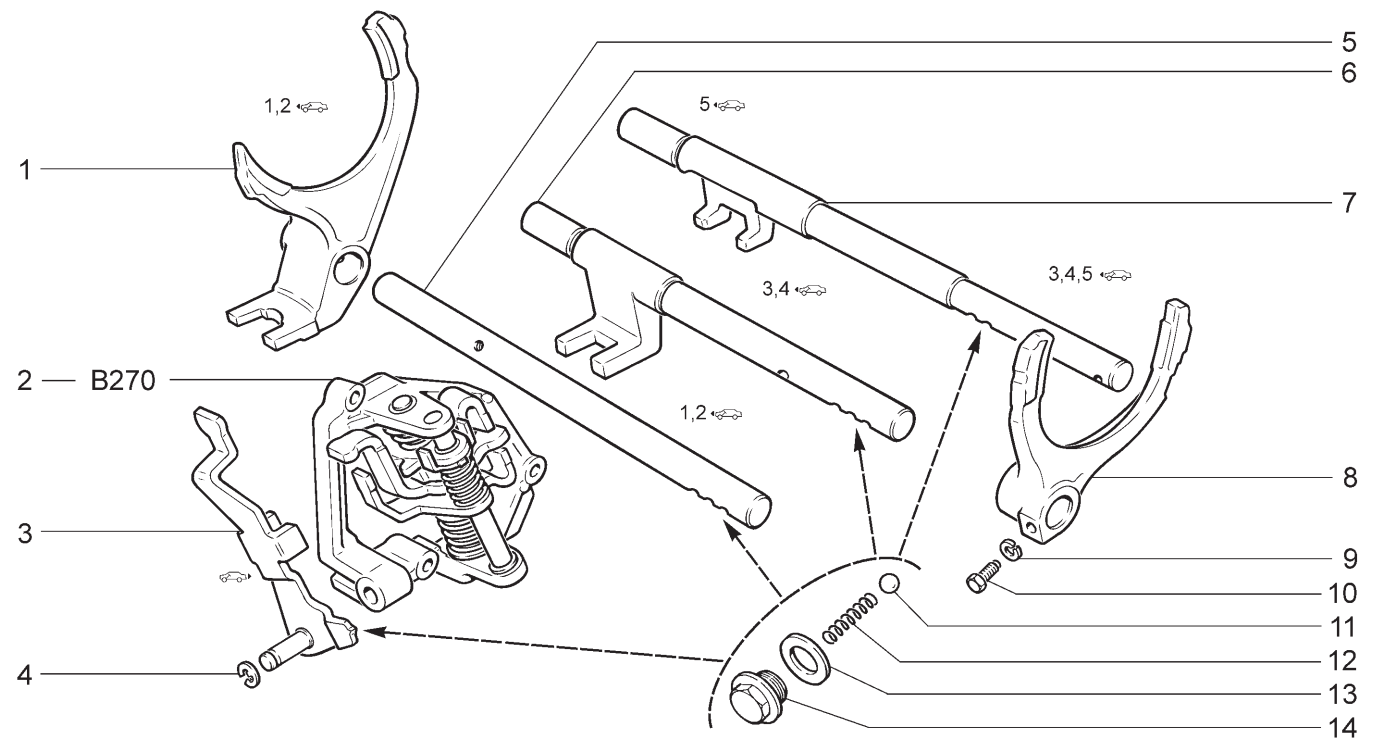

21701 21713-03	21703-01 21721	21703-02 21723-01	21703-03 21723-02	21713-01 21723-03	21713-02

№ поз.	№ извещ. об изменении	Дата выпуска изв.	Вкл. в з/ч	Номер детали	Вариант	Применяемость	Кол.	Наименование
1			+	21080-1702024-00			1	Вилка 1-й и 2-й передачи
2			+	11190-1703050-00			1	Механизм выбора передач
3			+	21100-1702046-00			1	Вилка заднего хода
4			+	21080-1107148-00			1	Шайба 8 стопорная
5			+	21080-1702060-00			1	Шток 1-й и 2-й передачи
6			+	21080-1702071-00			1	Шток 3-й и 4-й передачи
7			+	21100-1702098-00			1	Шток 5-й передачи
8			+	21080-1702030-00			1	Вилка 3-й и 4-й передачи
8			+	21100-1702036-00			1	Вилка 5-й передачи
9			+	00001-0005164-70			6	Шайба 6 пружинная
10			+	21010-1702028-00			3	Болт
11			+	21010-1702077-00			4	Шарик
12			+	21010-1702087-00			4	Пружина
13			+	21080-1011062-00			4	Кольцо уплотнительное
14			+	11110-1702112-00			4	Пробка

МЕХАНИЗМ ВЫБОРА ПЕРЕДАЧ | B270

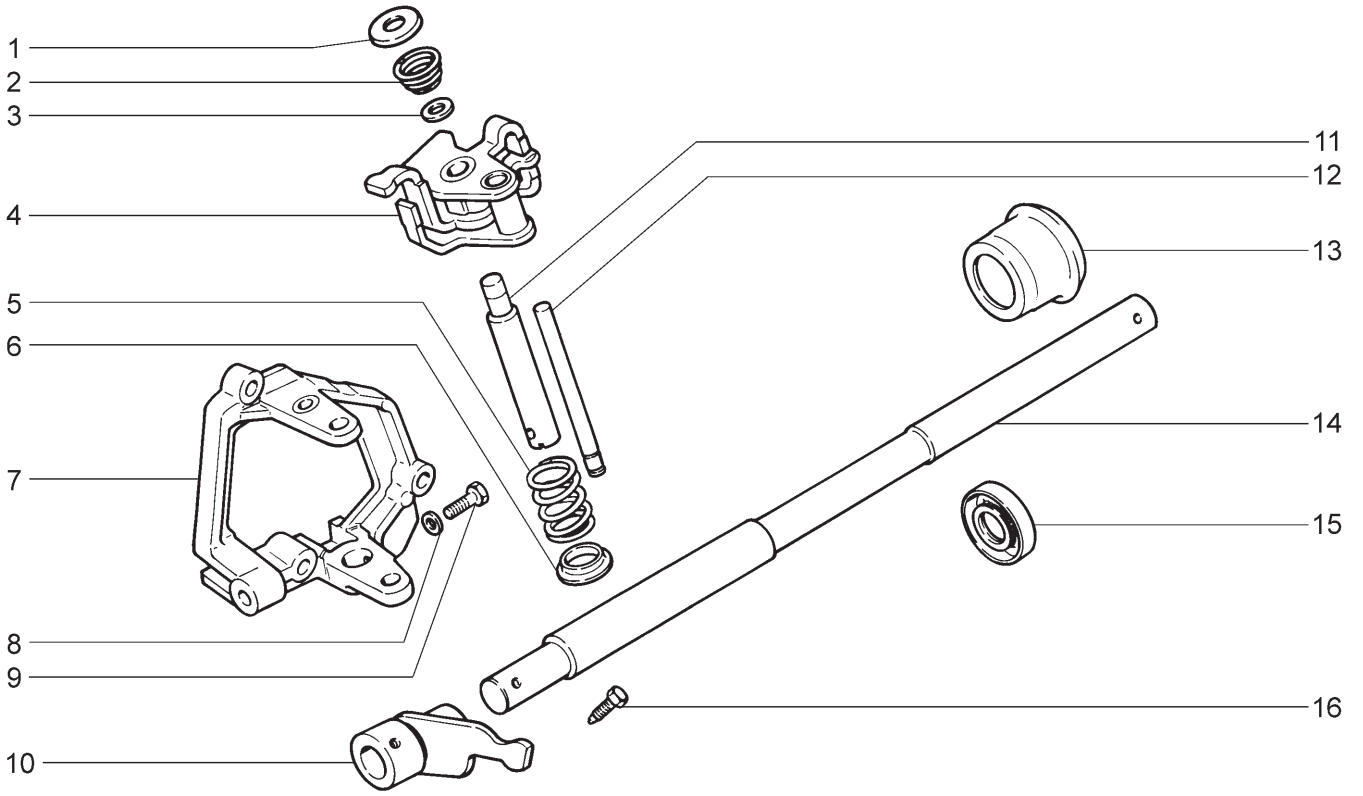

21701	21703-01	21703-02	21703-03	21713-01	21713-02
21713-03	21721	21723-01	21723-02	21723-03	

№ поз.	№ извещ. об изменении	Дата выпуска изв.	Вкл. в з/ч	Номер детали	Вари-ант	Применяемость	Кол.	Наименование
1				21100-1703073-10			1	Опора пружины 5-ой передачи
2				21100-1703075-10			1	Пружина возвратная 5-ой передачи
3				21100-1703071-00			1	Шайба пружины возвратной
4				11190-1703055-00			1	Рычаг выбора передач
5				11110-1703075-00			1	Пружина рычага выбора передач
6				11180-1703074-00	~		1	Шайба упорная
6				11180-1703074-01	~		1	Шайба упорная
7			+	21100-1703054-10			1	Корпус механизма выбора передач
8			+	00001-0026012-71			1	Шайба 6 волнистая
9			+	21010-1702028-00			1	Болт крепления оси рычага
10			+	21100-1703028-00			1	Рычаг штока выбора передач
11				21100-1703072-00			1	Ось
12			+	21100-1703069-00			1	Ось
13			+	21080-1703048-00			1	Корпус
14			+	21100-1703024-00			1	Шток выбора передач
15			+	21080-1703042-01			1	Сальник
16			+	21080-1703038-00			1	Винт конический

ПРИВОД СПИДОМЕТРА | B290

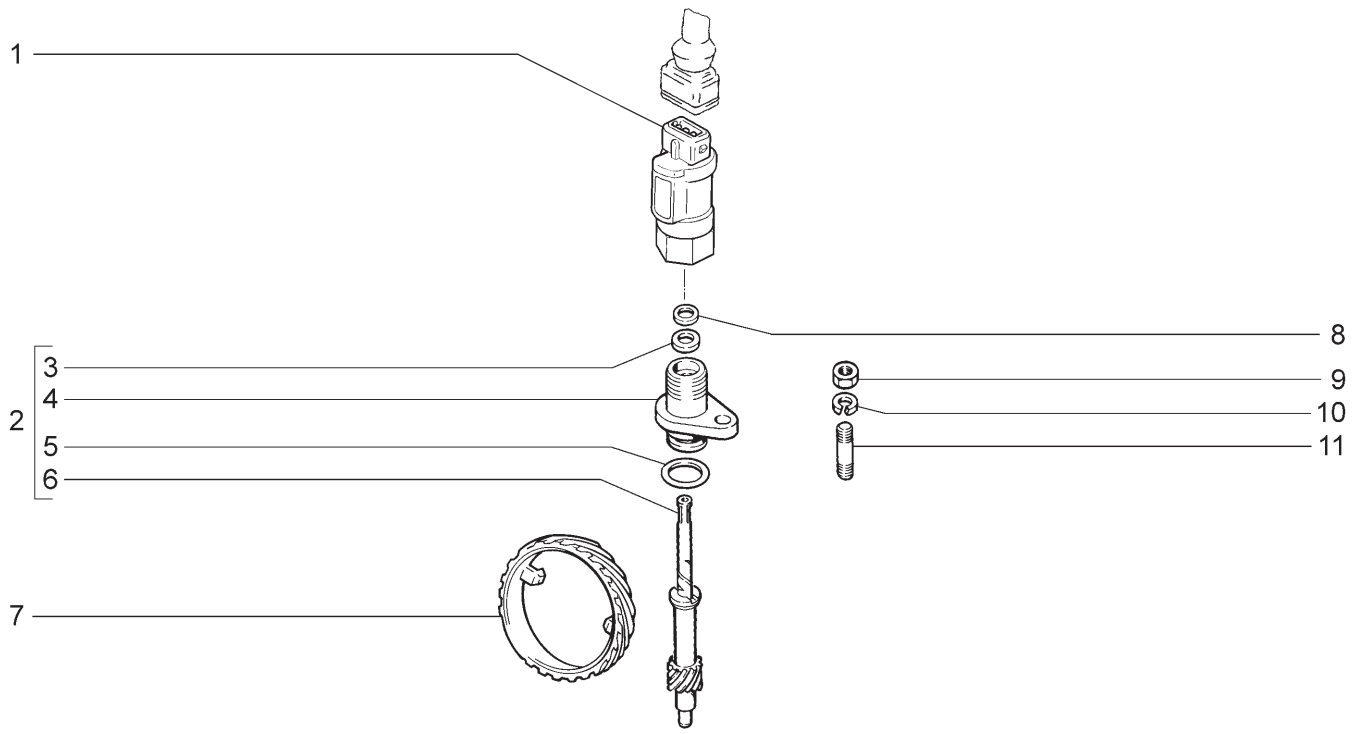

21701 21721

№ поз.	№ извещ. об изменении	Дата выпуска изв.	Вкл. в з/ч	Номер детали	Вариант	Применяемость	Кол.	Наименование
1			+	21110-3843010-00			1	Датчик скорости
2			+	21080-3802820-10			1	Привод спидометра
3				21010-3802718-01			1	Уплотнитель
4				21080-3802822-00			1	Корпус привода спидометра
5			+	21080-3802830-00			1	Кольцо уплотнительное
6			+	21080-3802834-20			1	Шестерня ведомая
7			+	21080-3802833-20			1	Шестерня ведущая
8			+	21010-3802717-00			1	Шайба опорная
9			+	00001-0058962-11			1	Гайка М6
10			+	00001-0005164-70			1	Шайба 6 пружинная
11			+	00001-0015001-21			1	Шпилька М6х14

ПРИВОД ПЕРЕДНИХ КОЛЕС | B400

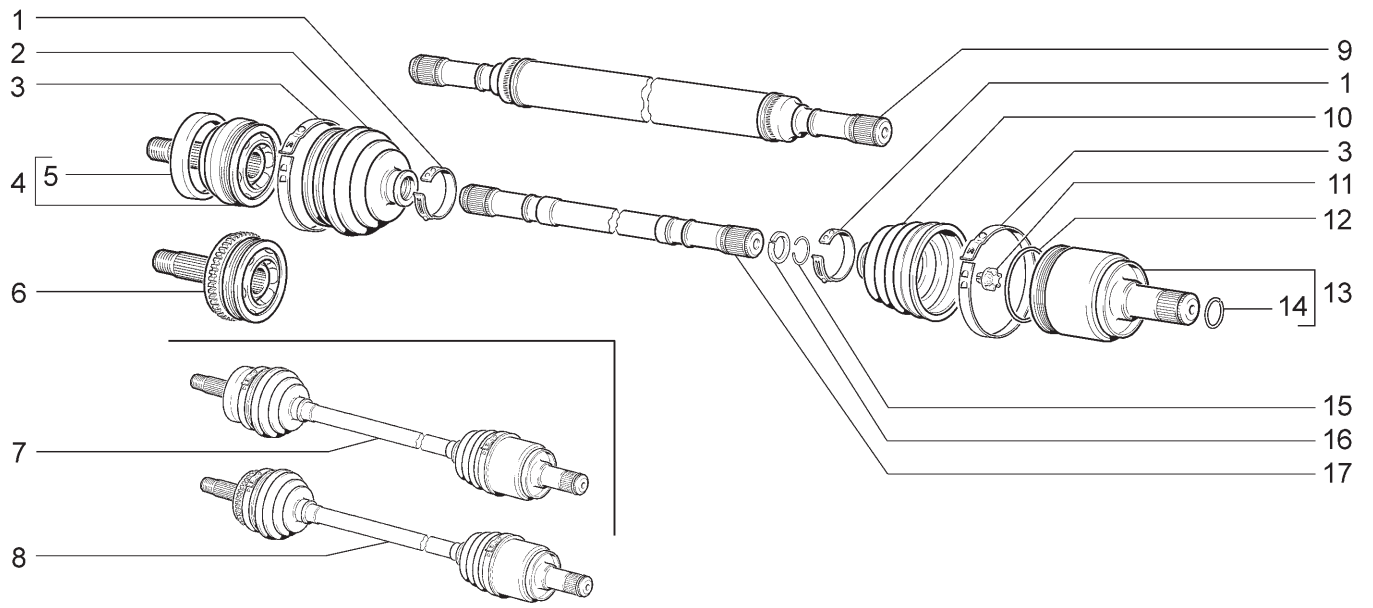

21701 21713-03	21703-01 21721	21703-02 21723-01	21703-03 21723-02	21713-01 21723-03	21713-02

№ поз.	№ извещ. об изменении	Дата выпуска изв.	Вкл. в з/ч	Номер детали	Вариант	Применяемость	Кол.	Наименование
1			+	21080-2215034-00			4	Хомут крепления чехла
2			+	21100-2215030-01	~		2	Чехол наружного шарнира
2			+	21100-2215030-03	~		2	Чехол наружного шарнира
3			+	21080-2215036-00			4	Хомут крепления чехла шарнира
4			+	21100-2215012-00			2	Шарнир наружный в сборе
5			+	21080-3103060-00			2	Кольцо защитное
6			+	11186-2215012-00		(15,20,18,115, 118,145,148)	2	Шарнир наружный в сборе
7			+	21100-2215010-00			1	Привод правого переднего колеса
7			+	21100-2215011-00			1	Привод левого переднего колеса
8			+	21700-2215010-10		(15,20,18,115, 118,145,148)	1	Привод правого переднего колеса
8			+	21700-2215011-10		(15,20,18,115, 118,145,148)	1	Привод левого переднего колеса
9			+	21100-2215092-00			1	Вал привода правого переднего колеса
10			+	21100-2215068-01	~		2	Чехол внутреннего шарнира
10			+	21100-2215068-03	~		2	Чехол внутреннего шарнира
11			+	21080-2215073-01			2	Буфер вала
12			+	21080-2215086-00			2	Фиксатор внутреннего шарнира
13			+	21080-2215056-00			2	Шарнир внутренний в сборе (для зап.частей)
14			+	21080-2215104-00			2	Кольцо стопорное
15			+	21210-2215084-00			4	Кольцо стопорное
16			+	21210-2215082-00			4	Кольцо упорное
17			+	21100-2215070-00			1	Вал привода левого переднего колеса

ДИФФЕРЕНЦИАЛ B410

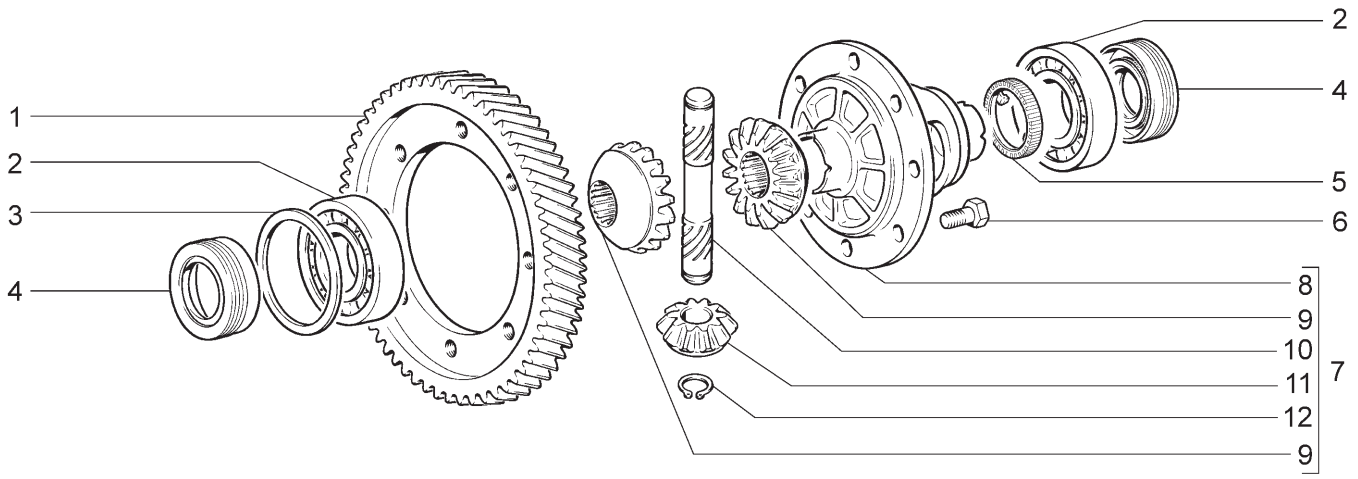

21701 21713-03(01)	21703-01(01) 21721	21703-02(01) 21723-01(01)	21703-03(01) 21723-02(01)	21713-01(01) 21723-03(01)	21713-02(01)

№ поз.	№ извещ. об изменении	Дата выпуска изв.	Вкл. в з/ч	Номер детали	Вари-ант	Применяемость	Кол.	Наименование
1			+	21080-2302060-30			1	Шестерня ведомая главной передачи
2			+	21080-2303036-01	~		2	Подшипник коробки дифференциала
2			+	21080-2303036-02	~		2	Подшипник коробки дифференциала
2			+	21080-2303036-03	~		2	Подшипник коробки дифференциала
3			+	21080-2303090-00	^		1	Кольцо регулировочное 1,65
3			+	21080-2303091-00	^		1	Кольцо регулировочное 1,70
3			+	21080-2303092-00	^		1	Кольцо регулировочное 1,75
3			+	21080-2303093-00	^		1	Кольцо регулировочное 1,80
3			+	21080-2303094-00	^		1	Кольцо регулировочное 1,85
3			+	21080-2303095-00	^		1	Кольцо регулировочное 1,90
3			+	21080-2303096-00	^		1	Кольцо регулировочное 1,95
3			+	21080-2303097-00	^		1	Кольцо регулировочное 2,00
3			+	21080-2303098-00	^		1	Кольцо регулировочное 2,05
3			+	21080-2303099-00	^		1	Кольцо регулировочное 2,10
3			+	21080-2303100-00	^		1	Кольцо регулировочное 2,15
3			+	21080-2303101-00	^		1	Кольцо регулировочное 2,20
3			+	21080-2303102-00	^		1	Кольцо регулировочное 2,25
3			+	21080-2303103-00	^		1	Кольцо регулировочное 2,30
3			+	21080-2303104-00	^		1	Кольцо регулировочное 2,35
3			+	21080-2303105-00	^		1	Кольцо регулировочное 2,40
3			+	21080-2303106-00	^		1	Кольцо регулировочное 2,45
3			+	21080-2303107-00	^		1	Кольцо регулировочное 2,50
3			+	21080-2303108-00	^		1	Кольцо регулировочное 2,55
3			+	21080-2303109-00	^		1	Кольцо регулировочное 2,60

ДИФФЕРЕНЦИАЛ B410

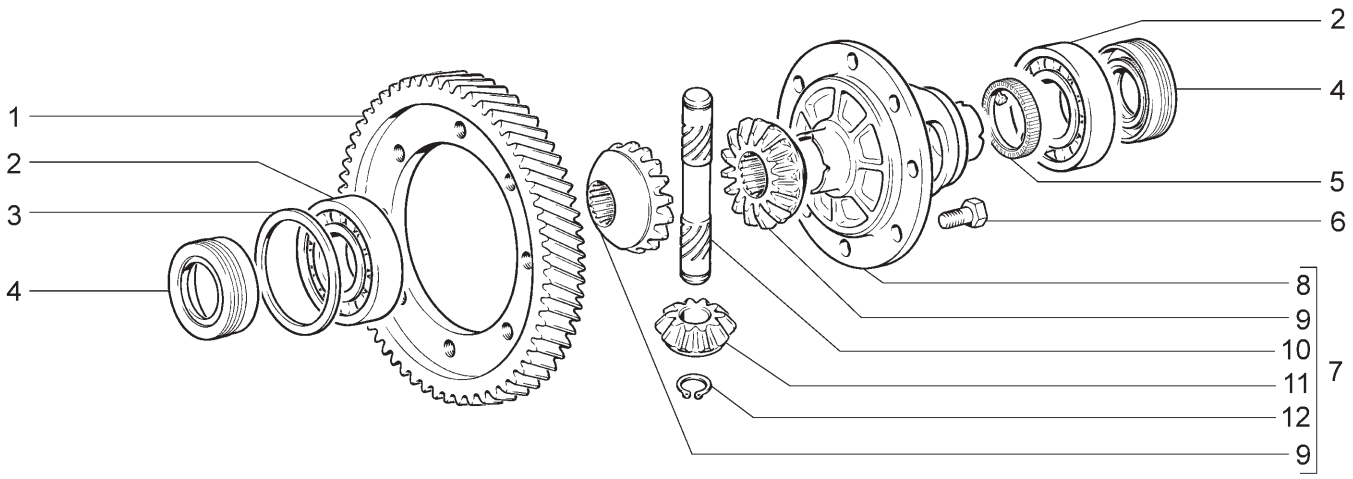

21701 21713-03(01)	21703-01(01) 21721	21703-02(01) 21723-01(01)	21703-03(01) 21723-02(01)	21713-01(01) 21723-03(01)	21713-02(01)

№ поз.	№ извещ. об изменении	Дата выпуска изв.	Вкл. в з/ч	Номер детали	Вари-ант	Применяемость	Кол.	Наименование
3			+	21080-2303110-00	^		1	Кольцо регулировочное 2,65
4			+	21100-2301034-12			2	Сальник полуоси в сборе
5			+	21700-3843040-00	~	(01)	1	Ротор датчика скорости
5			+	21700-3843040-02	~	(01)	1	Ротор датчика скорости
5			+	21700-3843040-04	~	(01)	1	Ротор датчика скорости
6			+	21010-2403021-00			8	Болт крепления ведомой шестерни
7			+	21080-2303011-00			1	Дифференциал переднего моста
8			+	21080-2303018-00			1	Коробка дифференциала
9			+	21080-2303050-00			2	Шестерня полуоси
10			+	21080-2303060-00			1	Ось саттелитов
11			+	21010-2403055-01			2	Саттелит дифференциала
12			+	00001-0010664-76			2	Кольцо упорное 16

ПЕДАЛЬ ТОРМОЗА | C100

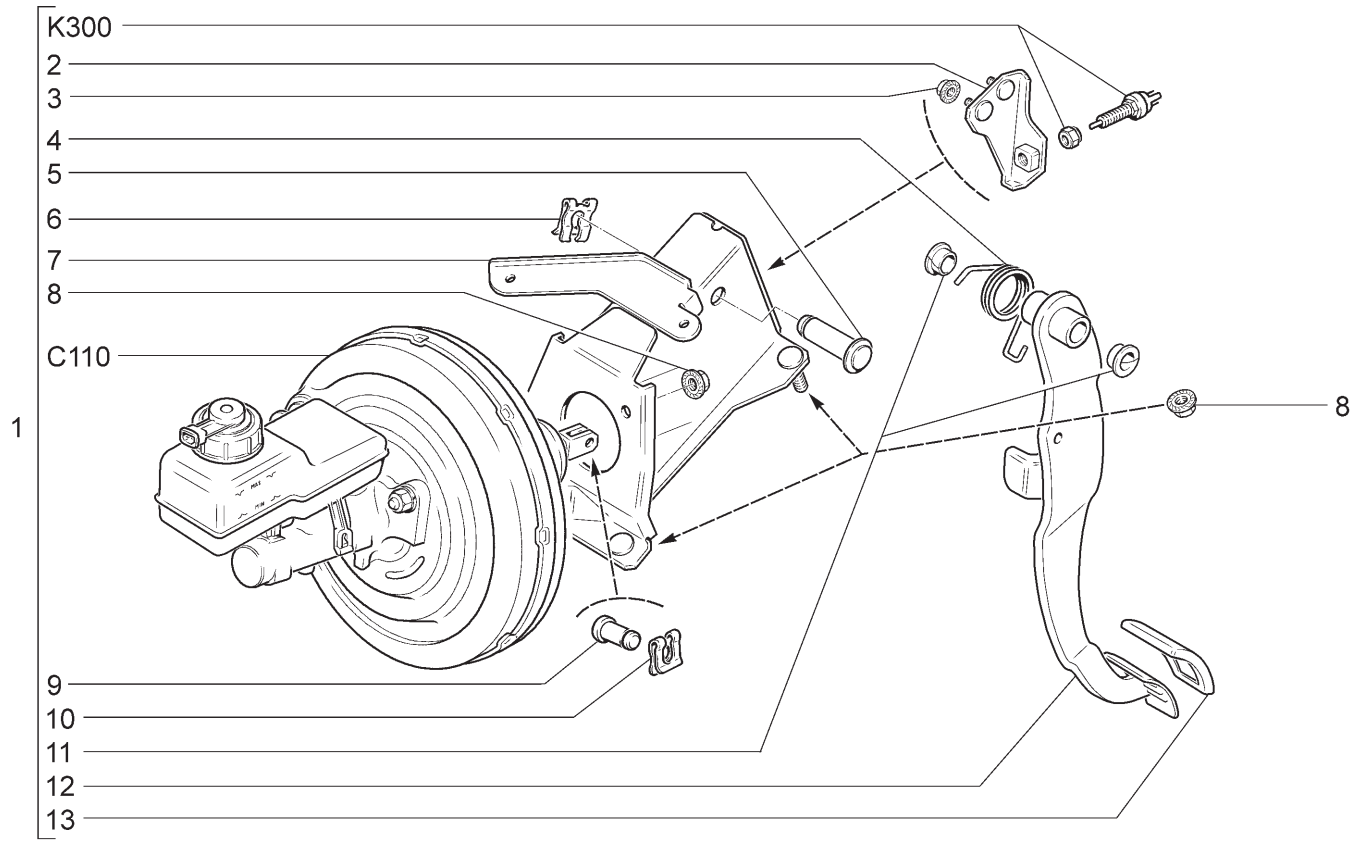

21701 21713-03	21703-01 21721	21703-02 21723-01	21703-03 21723-02	21713-01 21723-03	21713-02

№ поз.	№ извещ. об изменении	Дата выпуска изв.	Вкл. в з/ч	Номер детали	Вариант	Применяемость	Кол.	Наименование
1			+	21700-3504006-01			1	Педаль тормоза в сборе
2				21700-3504098-10			1	Кронштейн выключателя сигнала торможения
3			+	00001-0038321-01			2	Гайка М6 с зубчатым буртиком
4			+	21100-3504094-01			1	Пружина педали тормоза оттяжная
5			+	21100-1602050-00			1	Ось
6			+	21080-1602059-00			1	Скоба
7			+	21700-3504050-00			1	Кронштейн педали тормоза
8			+	00001-0038322-01			6	Гайка М8 с зубчатым буртиком
9			+	21030-3504016-00			1	Палец толкателя
10			+	00001-0010640-76			1	Скоба 8 стопорная
11			+	21210-1804043-00			2	Втулка
12			+	21700-3504010-00			1	Педаль тормоза
13			+	21100-1602048-00			1	Накладка

ПЕДАЛЬ ТОРМОЗА (18,20,114,118,144,148) C101

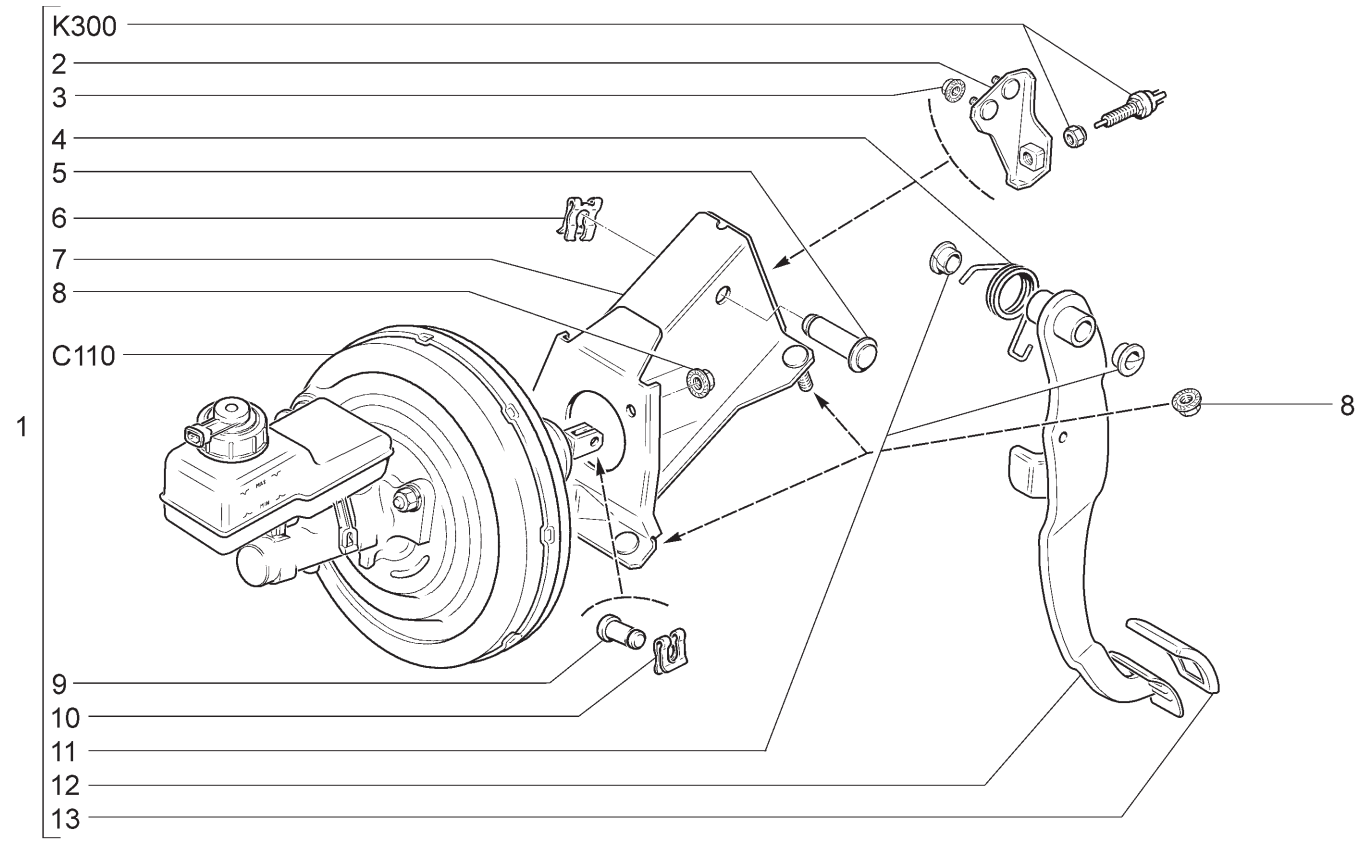

21703-01 21703-02 21703-03 21713-01 21713-02 21713-03
21723-01 21723-02 21723-03

№ поз.	№ извещ. об изменении	Дата выпуска изв.	Вкл. в з/ч	Номер детали	Вариант	Применяемость	Кол.	Наименование
1			+	21700-3504006-10	~		1	Педаль тормоза в сборе
1			+	21700-3504006-11	~		1	Педаль тормоза в сборе
2				21700-3504098-10			1	Кронштейн выключателя сигнала торможения
3			+	00001-0038321-01			2	Гайка М6 с зубчатым буртиком
4			+	21100-3504094-01			1	Пружина педали тормоза оттяжная
5			+	21100-1602050-00			1	Ось
6			+	21080-1602059-00			1	Скоба
7			+	21700-3504050-10			1	Кронштейн педали тормоза
8			+	00001-0038322-01			6	Гайка М8 с зубчатым буртиком
9			+	21030-3504016-00			1	Палец толкателя
10			+	00001-0010640-76			1	Скоба 8 стопорная
11			+	21210-1804043-00			2	Втулка
12			+	21700-3504010-00			1	Педаль тормоза
13			+	21100-1602048-00			1	Накладка

ЭЛЕМЕНТЫ ПРИВОДА ТОРМОЗОВ | C110

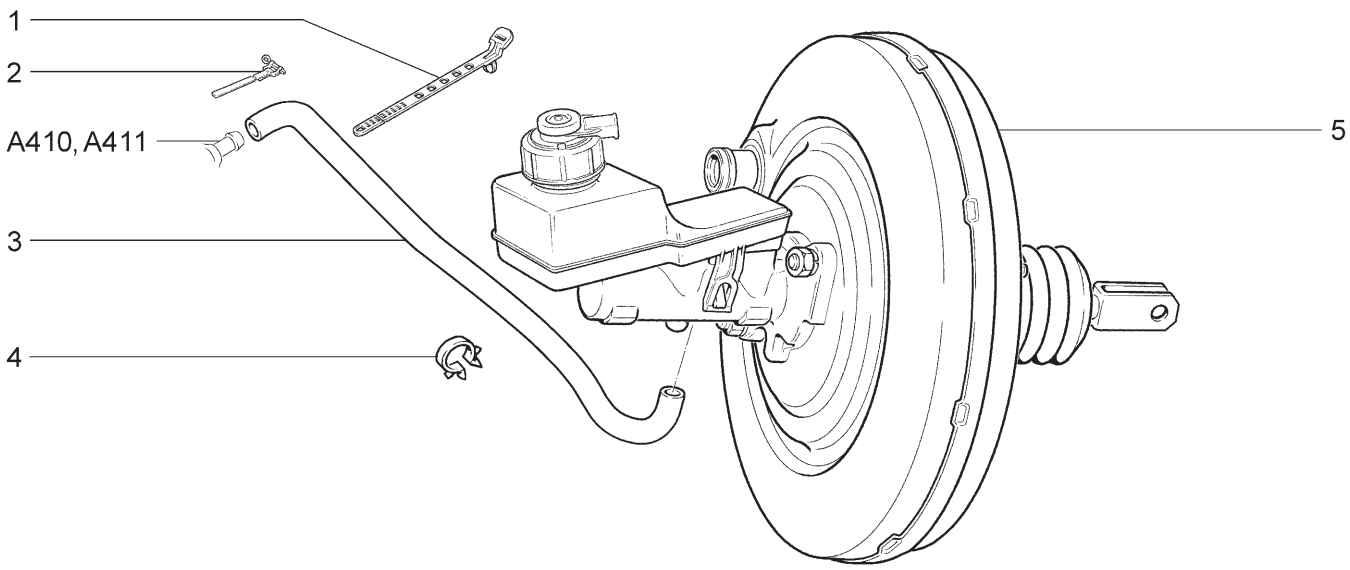

21701	21703-01	21703-02	21703-03	21713-01	21713-02
21713-03	21721	21723-01	21723-02	21723-03	

№ поз.	№ извещ. об изменении	Дата выпуска изв.	Вкл. в з/ч	Номер детали	Вариант	Применяемость	Кол.	Наименование
1			+	21150-3724321-00			1	Хомут крепления шланга
2			+	21070-3510430-00			1	Хомут в сборе
3			+	21103-3510050-00			1	Шланг вакуумного усилителя 800
4			+	00001-0045702-80			1	Скоба 24х3
5			+	11180-3510006-10	~ *		1	Усилитель вакуумный с глвным цилиндром и бачком
5			+	11180-3510006-11	~ * *		1	Усилитель вакуумный с глвным цилиндром и бачком
	* - входит в состав 21700-3504006-01 (C100), 21700-3504006-10 (C101)							
	** - входит в состав 21700-3504006-01 (C100), 21700-3504006-11 (C101)							

ПРИВОД ГИДРОТОРМОЗОВ | C120

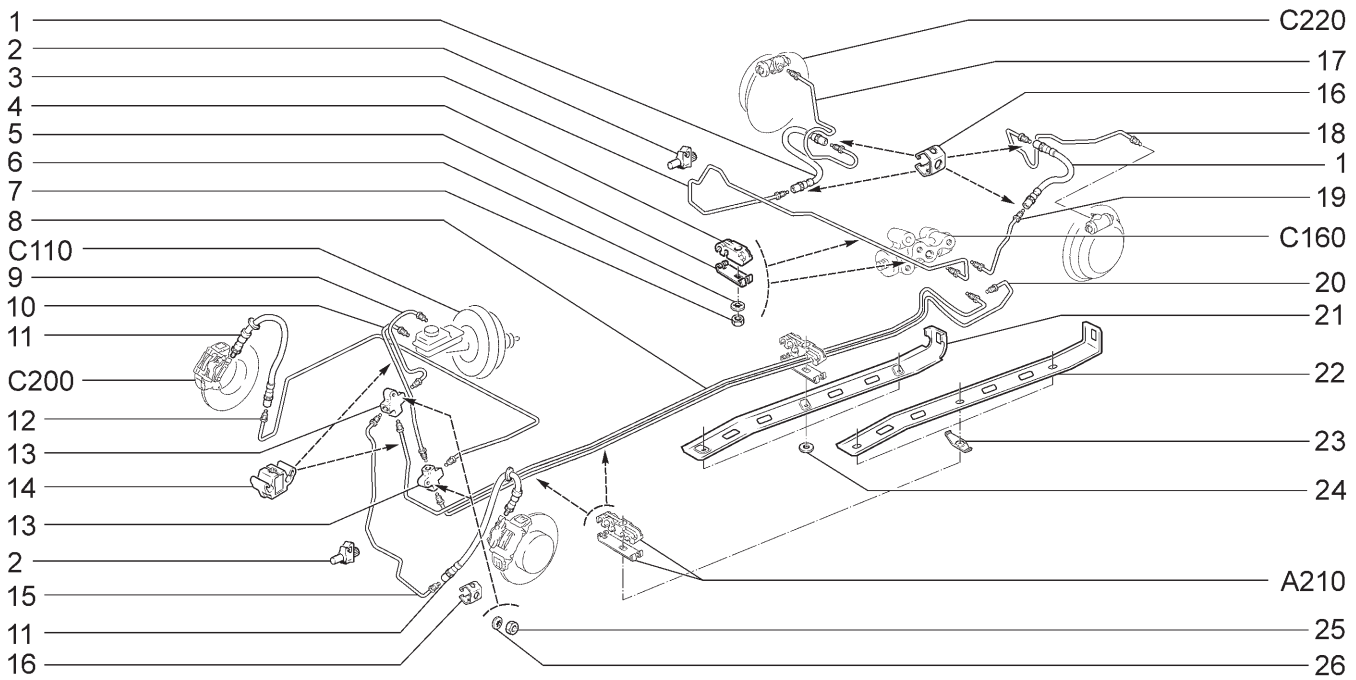

21701 21721	21703-01 21723-01	21703-02 21723-02	21713-01	21713-02	21713-03

№ поз.	№ извещ. об изменении	Дата выпуска изв.	Вкл. в з/ч	Номер детали	Вариант	Применяемость	Кол.	Наименование
1			+	21100-3506085-00	~ *		2	Шланг гибкий заднего тормоза
1			+	21100-3506085-01	~ *		2	Шланг гибкий заднего тормоза
1			+	21100-3506085-02	~ *		2	Шланг гибкий заднего тормоза
2			+	21010-3506045-00			9	Скоба
3			+	21100-3506130-10			1	Трубка от регулятора к шлангу правая
4			+	21230-3506544-00			2	Скоба двухместная
5			+	21230-3506476-00			2	Планка скобы
6			+	00001-0026053-71			2	Шайба 6 стопорная
7			+	00001-0058962-11			2	Гайка М6
8			+	21700-3506580-00	~		1	Трубка к регулятору правого заднего тормоза
8			+	21700-3506580-01	~		1	Трубка к регулятору правого заднего тормоза
9			+	21700-3506500-00	~		1	Трубка первичного контура главного цилиндра
9			+	21700-3506500-01	~		1	Трубка первичного контура главного цилиндра
10			+	21700-3506510-00	~		1	Трубка вторичного контура главного цилиндра
10			+	21700-3506510-01	~		1	Трубка вторичного контура главного цилиндра
11			+	11180-3506060-10	~ **		2	Шланг гибкий переднего тормоза
11			+	11180-3506060-12	~ **		2	Шланг гибкий переднего тормоза
12			+	21700-3506540-00	~		1	Трубка к правому переднему тормозу
12			+	21700-3506540-01	~		1	Трубка к правому переднему тормозу
13			+	21010-3506091-00			2	Тройник
14			+	11180-3506544-00			2	Скоба двухместная
15			+	21700-3506550-00	~		1	Трубка к левому переднему тормозу

ПРИВОД ГИДРОТОРМОЗОВ | C120

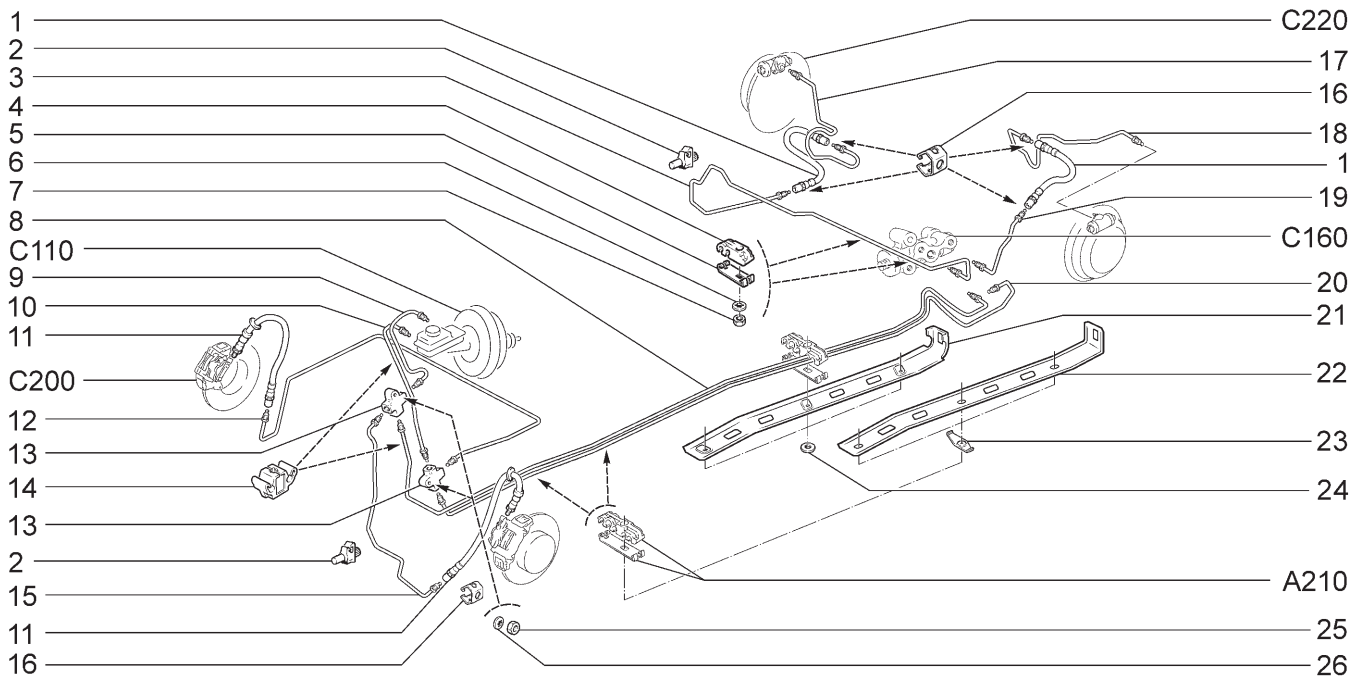

21701 21721	21703-01 21723-01	21703-02 21723-02	21713-01	21713-02	21713-03

№ поз.	№ извещ. об изменении	Дата выпуска изв.	Вкл. в з/ч	Номер детали	Вариант	Применяемость	Кол.	Наименование
15			+	21700-3506550-01	~		1	Трубка к левому переднему тормозу
16			+	21080-3506073-00			4	Скоба
16			+	21080-3506073-00	*		2	Скоба
17			+	21100-3506100-00	*		1	Трубка к правому заднему тормозу
18			+	21100-3506110-01	*		1	Трубка к левому заднему тормозу
19			+	21100-3506140-10			1	Трубка от регулятора к шлангу левая
20			+	21700-3506590-00	~		1	Трубка к регулятору левого заднего тормоза
20			+	21700-3506590-01	~		1	Трубка к регулятору левого заднего тормоза
21			+	21100-3506472-01	~ !		1	Кожух защитный
22			+	21100-3506472-00	~ !!		1	Кожух защитный
23			+	21100-3506474-00	!!		3	Пластина
24			+	00001-0026437-01	!		3	Шайба 6
25			+	00001-0007259-11			2	Гайка М6 низкая
26			+	00001-0025990-71			2	Шайба 6 стопорная
	* - входит в состав 21700-2914002-00 (D310)							
	** - входит в состав 11180-3501014-00, 111800-3501015-00 (C210)							
	21100-3506472-01 ! 00001-0026437-01, 21100-3506472-00 !! 21100-3506474-00							

ПРИВОД ГИДРОТОРМОЗОВ (15,18,20,115,118,145,148) C121

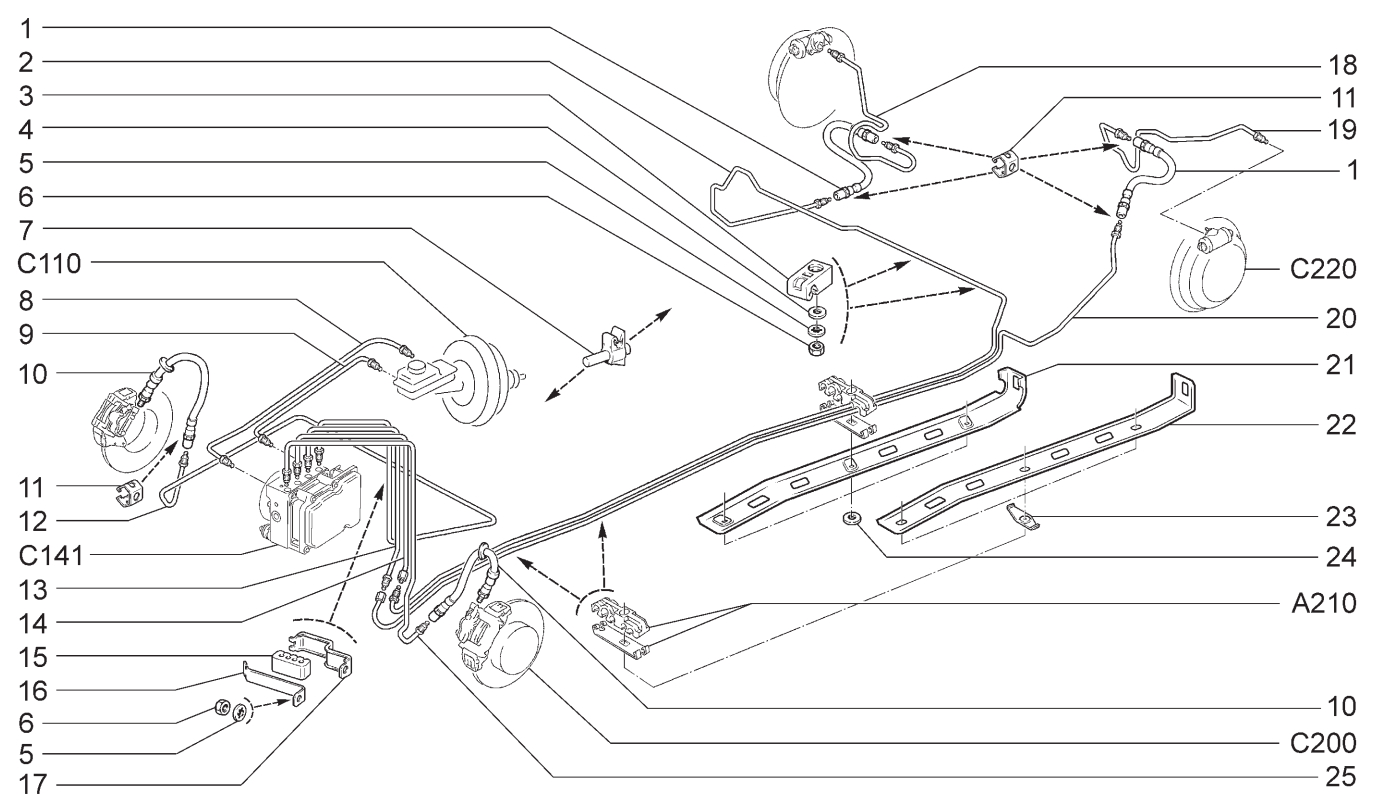

21703-01 21723-01	21703-02 21723-02	21703-03 21723-03	21713-01	21713-02	21713-03

№ поз.	№ извещ. об изменении	Дата выпуска изв.	Вкл. в з/ч	Номер детали	Вариант	Применяемость	Кол.	Наименование
1			+	21100-3506085-00	~ *		2	Шланг гибкий заднего тормоза
1			+	21100-3506085-01	~ *		2	Шланг гибкий заднего тормоза
1			+	21100-3506085-02	~ *		2	Шланг гибкий заднего тормоза
2			+	21700-3506620-00	~		1	Трубка к шлангу правого заднего тормоза
2			+	21700-3506620-01	~		1	Трубка к шлангу правого заднего тормоза
3				21230-3506542-00			2	Скоба одноместная
4			+	00001-0026397-01			2	Шайба 6
5			+	00001-0026053-71			3	Шайба 6 стопорная
6			+	00001-0058962-11			3	Гайка М6
7			+	21010-3506045-00			9	Скоба
8			+	21700-3506500-10	~		1	Трубка первичного контура главного цилиндра
8			+	21700-3506500-11	~		1	Трубка первичного контура главного цилиндра
9			+	21700-3506510-10	~		1	Трубка вторичного контура главного цилиндра
9			+	21700-3506510-11	~		1	Трубка вторичного контура главного цилиндра
10			+	11180-3506060-10	~ **		2	Шланг гибкий переднего тормоза
10			+	11180-3506060-12	~ **		2	Шланг гибкий переднего тормоза
11			+	21080-3506073-00			4	Скоба
11			+	21080-3506073-00	*		2	Скоба
12			+	21700-3506540-10	~		1	Трубка к правому переднему тормозу
12			+	21700-3506540-11	~		1	Трубка к правому переднему тормозу
13			+	21700-3506570-00	~		1	Трубка к переходнику левая
13			+	21700-3506570-01	~		1	Трубка к переходнику левая
14			+	21700-3506560-00	~		1	Трубка к переходнику правая
14			+	21700-3506560-01	~		1	Трубка к переходнику правая

ПРИВОД ГИДРОТОРМОЗОВ (15,18,20,115,118,145,148) | C121

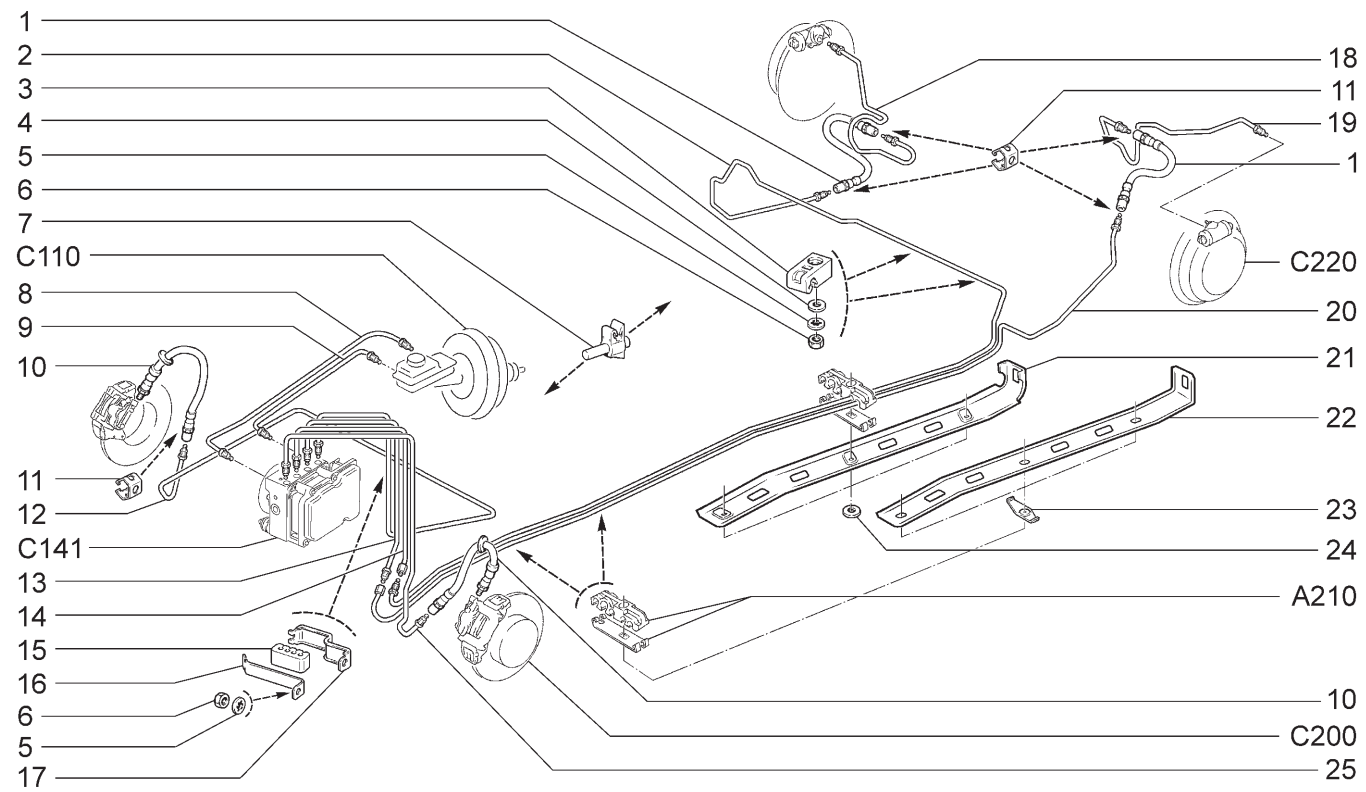

21703-01	21703-02	21703-03	21713-01	21713-02	21713-03
21723-01	21723-02	21723-03			

№ поз.	№ извещ. об изменении	Дата выпуска изв.	Вкл. в з/ч	Номер детали	Вари-ант	Применяемость	Кол.	Наименование
15			+	21700-3506558-00			1	Втулка шумоизоляционная
16			+	21700-3506564-00			1	Кронштейн шумоизоляционной втулки
17			+	21700-3506556-00			1	Скоба крепления шумоизоляционной втулки
18			+	21100-3506100-00	*		1	Трубка к правому заднему тормозу
19			+	21100-3506110-01	*		1	Трубка к левому заднему тормозу
20			+	21700-3506630-00	~		1	Трубка к шлангу левого заднего тормоза
20			+	21700-3506630-01	~		1	Трубка к шлангу левого заднего тормоза
21			+	21100-3506472-01	~ !		1	Кожух защитный
22			+	21100-3506472-00	~ !!		1	Кожух защитный
23			+	21100-3506474-00	!!		3	Пластина
24			+	00001-0026437-01	!		3	Шайба 6
25			+	21700-3506550-10	~		1	Трубка к левому переднему тормозу
25			+	21700-3506550-11	~		1	Трубка к левому переднему тормозу
	* - входит в состав 21700-2914002-10 (D310)							
	** - входит в состав 11180-3501014-00, 11180-3501015-00 (C210)							
	21100-3506472-01 ! 00001-0026437-01, 21100-3506472-00 !! 21100-3506474-00							

ПРИВОД РЕГУЛЯТОРА ДАВЛЕНИЯ ТОРМОЗОВ | C130

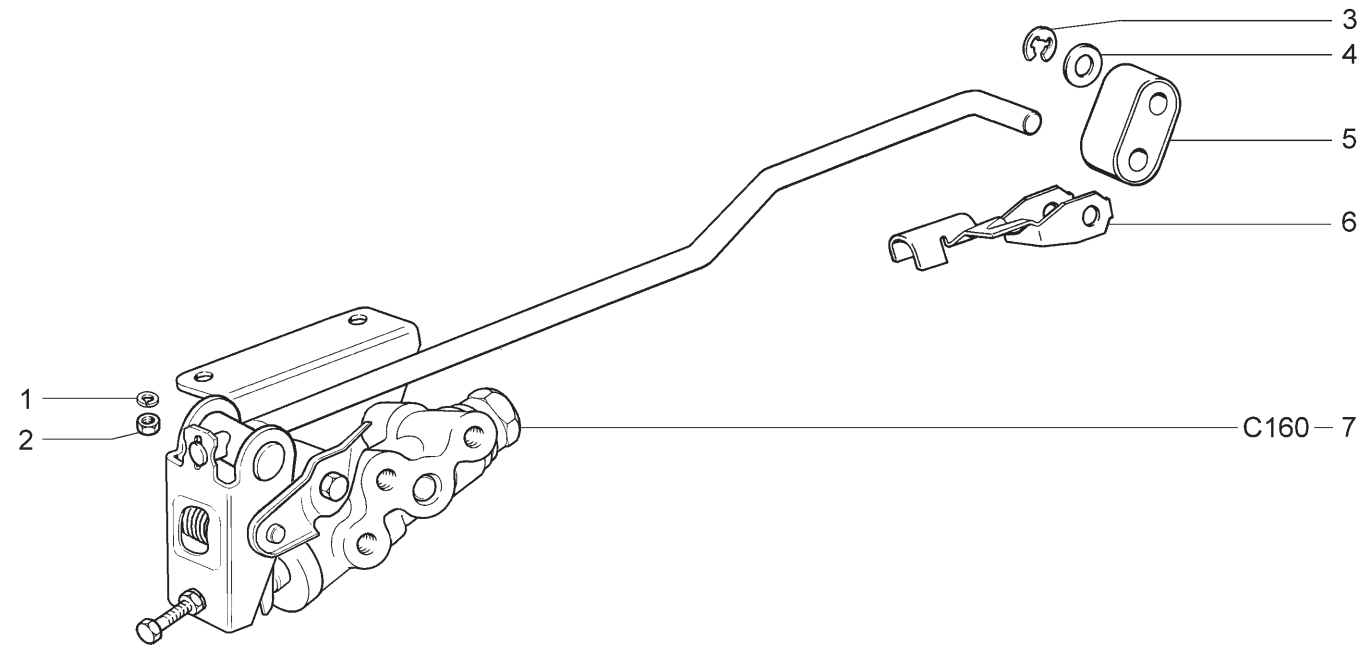

21701 21721	21703-01 21723-01	21703-02 21723-02	21713-01	21713-02	21713-03

№ поз.	№ извещ. об изменении	Дата выпуска изв.	Вкл. в з/ч	Номер детали	Вариант	Применяемость	Кол.	Наименование
1			+	00001-0005166-70			2	Шайба 8 пружинная
2			+	00001-0061008-21			2	Гайка М8
3			+	21080-1107148-00			1	Шайба 8 стопорная
4			+	21080-3512141-00			1	Шайба
5			+	21080-3512132-00			1	Серьга привода
6			+	21080-3512128-00			1	Скоба серьги
7				21100-3512008-01			1	Регулятор давления тормозов с кронштейном

ГИДРОАГРЕГАТ АБС И ДАТЧИКИ СКОРОСТИ КОЛЕС (15,18,20,115,118,145,148)

C141

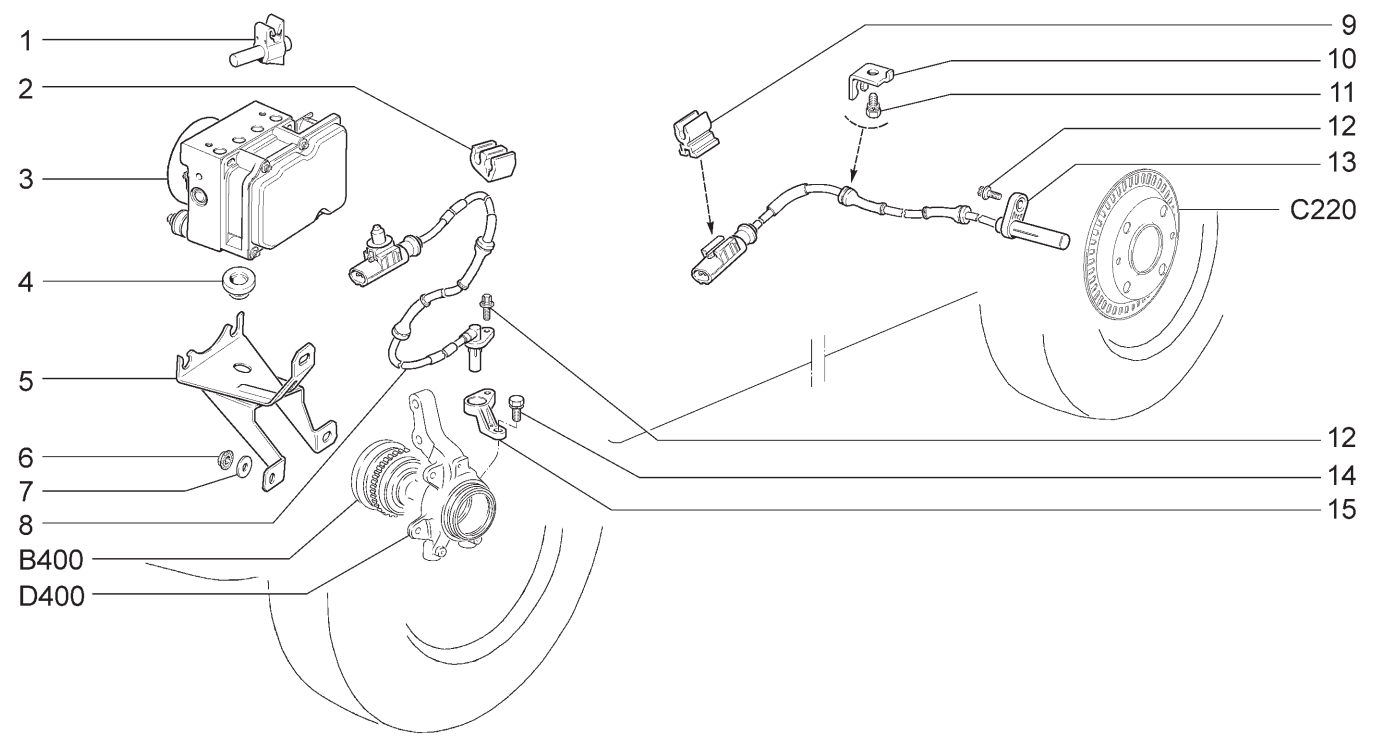

21703-01 21703-02 21703-03 21713-01 21713-02 21713-03
21723-01 21723-02 21723-03

№ поз.	№ извещ. об изменении	Дата выпуска изв.	Вкл. в з/ч	Номер детали	Вари-ант	Применяемость	Кол.	Наименование
1			+	21010-1104022-00			2	Скоба
2			+	11180-3538432-00			2	Скоба
3			+	11180-3538010-01			1	Гидроагрегат АБС
4			+	11180-3538324-00			1	Демпфер гидроагрегата
5			+	21700-3538300-00			1	Кронштейн гидроагрегата
6			+	00001-0038321-01			3	Гайка М6 с зубчатым буртиком
7			+	00001-0026437-01			3	Шайба 6
8			+	11180-3538350-00			2	Датчик скорости переднего колеса
9			+	11180-3538436-00			2	Скоба колодки датчика скорости колеса
10			+	21700-3538434-00			2	Кронштейн жгута датчика скорости
11			+	00001-0038241-11			2	Болт М6х12 с пружинной шайбой
12			+	11180-3538408-00			4	Болт крепления датчика скорости
13			+	11180-3538370-00			2	Датчик скорости заднего колеса
14			+	00001-0038256-21	* **		2	Болт М8х16 с пружинной шайбой
15			+	11180-3538410-00	~ *		1	Кронштейн датчика скорости правый
15			+	11180-3538410-02	~ *		1	Кронштейн датчика скорости правый
15			+	11180-3538411-00	~ **		1	Кронштейн датчика скорости левый
15			+	11180-3538411-02	~ **		1	Кронштейн датчика скорости левый
	* - входит в состав 21700-2901022-11 (D200)							
	** - входит в состав 21700-2901023-11 (D200)							

ЦИЛИНДР КОЛЕСНЫЙ ЗАДНЕГО ТОРМОЗА | C150

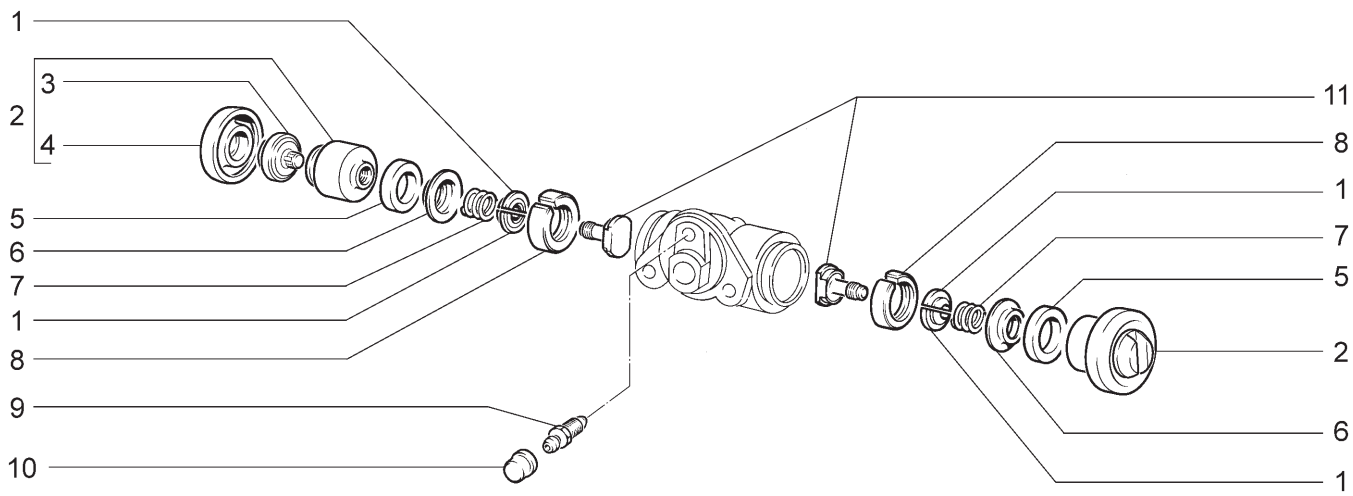

21701 21713-03	21703-01 21721	21703-02 21723-01	21703-03 21723-02	21713-01 21723-03	21713-02

№ поз.	№ извещ. об изменении	Дата выпуска изв.	Вкл. в з/ч	Номер детали	Вари-ант	Применяемость	Кол.	Наименование
1				21050-3502048-00			4	Сухарь
2			+	21050-3502050-01			2	Поршень колесного цилиндра
3				21050-3502056-10			2	Упор колодок
4			+	21010-3502058-01			2	Колпак защитный
5			+	21010-3502051-01			2	Кольцо уплотнительное
6				21050-3502054-00			2	Чашка
7				21050-3502053-00			2	Пружина
8				21050-3502043-00			2	Кольцо
9			+	21010-1602591-01			1	Штуцер шланга
10			+	21010-1602592-00			1	Колпачок штуцера
11				21050-3502044-00			2	Винт стопорный

РЕГУЛЯТОР ДАВЛЕНИЯ ТОРМОЗОВ | C160

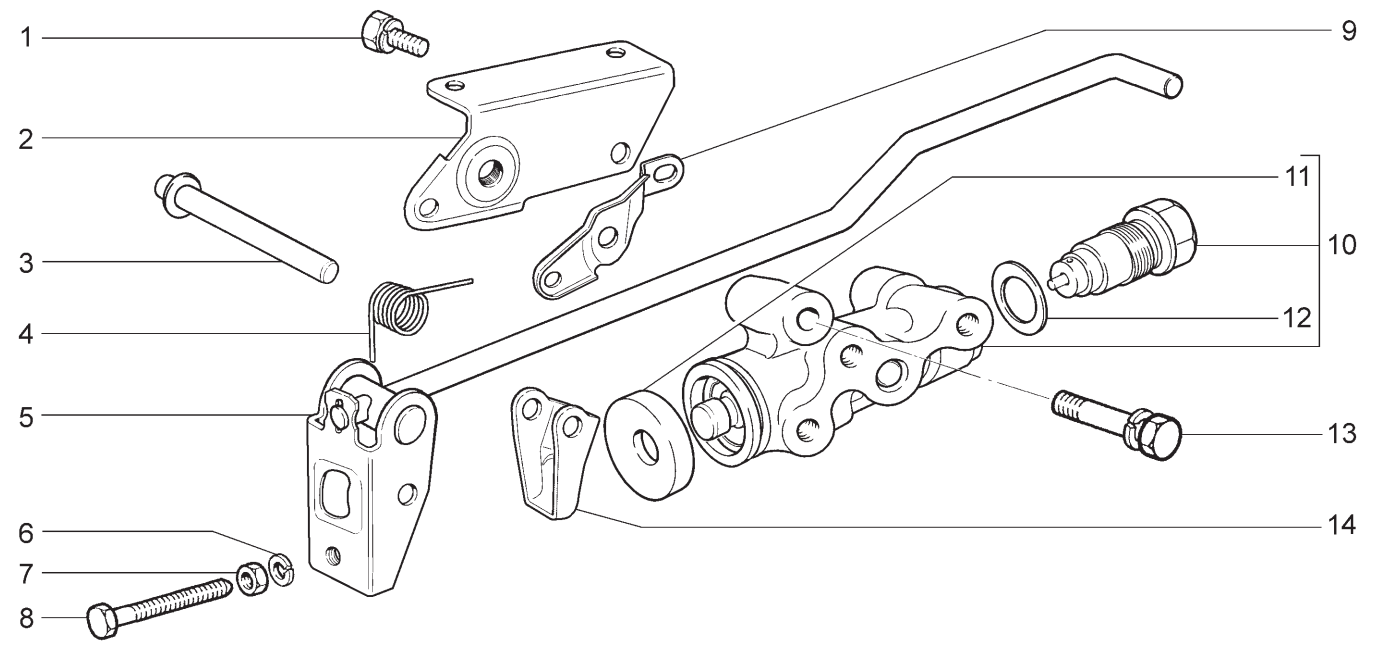

21701 21703-01 21703-02 21713-01 21713-02 21713-03
21721 21723-01 21723-02

№ поз.	№ извещ. об изменении	Дата выпуска изв.	Вкл. в з/ч	Номер детали	Вариант	Применяемость	Кол.	Наименование
1			+	00001-0038256-21			1	Болт М8х16 с пружинной шайбой
2			+	21080-3512120-10			1	Кронштейн регулятора давления
3			+	21080-3512147-00			1	Штифт рычага привода регулятора давления
4			+	21080-3512129-10			1	Пружина рычага привода регулятора давления
5			+	21080-3512016-10			1	Рычаг привода регулятора давления
6			+	00001-0005164-70			1	Шайба 6 пружинная
7			+	00001-0058962-11			1	Гайка М6
8				21230-3512148-00			1	Болт регулировочный регулятора давления
9			+	21080-3512119-10			1	Кронштейн рычага привода регулятора давления
10			+	21080-3512010-00			1	Регулятор давления
11			+	21010-1602550-00			1	Колпачок защитный
12			+	21080-3512115-00			1	Прокладка
13			+	00001-0038268-21			1	Болт М8х45 с пружинной шайбой
14			+	21080-3512124-00			1	Рычаг поршня регулятора давления

ПРИВОД СТОЯНОЧНОГО ТОРМОЗА | C170

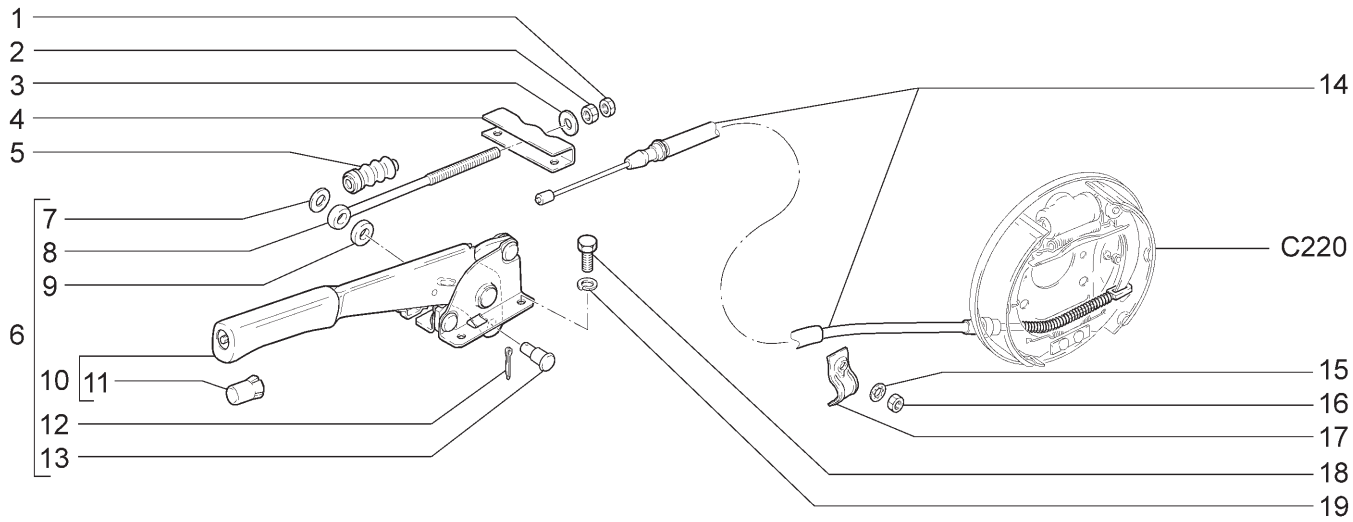

21701 21713-03	21703-01 21721	21703-02 21723-01	21703-03 21723-02	21713-01 21723-03	21713-02

№ поз.	№ извещ. об изменении	Дата выпуска изв.	Вкл. в з/ч	Номер детали	Вариант	Применяемость	Кол.	Наименование
1			+	00001-0061023-11			1	Гайка М8 низкая
2			+	00001-0061008-11			1	Гайка М8
3			+	00001-0026467-01			1	Шайба 8
4			+	21100-3508075-00			1	Уравниватель троса
5			+	21080-3508046-00			1	Чехол защитный
6			+	21100-3508010-00			1	Рычаг привода с тягой в сборе
7			+	00001-0005196-01			1	Шайба 8
8			+	21080-3508071-00			1	Тяга привода
9				21100-3508089-00			1	Прокладка тяги
10			+	21100-3508012-00			1	Рычаг привода в сборе
11			+	21100-3508039-00			1	Кнопка рычага
12			+	00001-0007342-01			1	Шплинт 2х15
13				21100-3508073-00			1	Ось тяги
14			+	21100-3508180-01	~ *		2	Трос привода
14			+	21100-3508180-02	~ *		2	Трос привода
15			+	00001-0026053-71	*		2	Шайба 6 стопорная
16			+	00001-0058962-11	*		2	Гайка М6
17			+	21080-3508214-20	*		2	Скоба троса
18			+	00001-0009021-21			4	Болт М6х14
19			+	00001-0005164-70			4	Шайба 6 пружинная
	* - входит в состав 21700-2914002-00, 21700-2914002-10 (D310)							

ТОРМОЗА ПЕРЕДНИЕ | C200

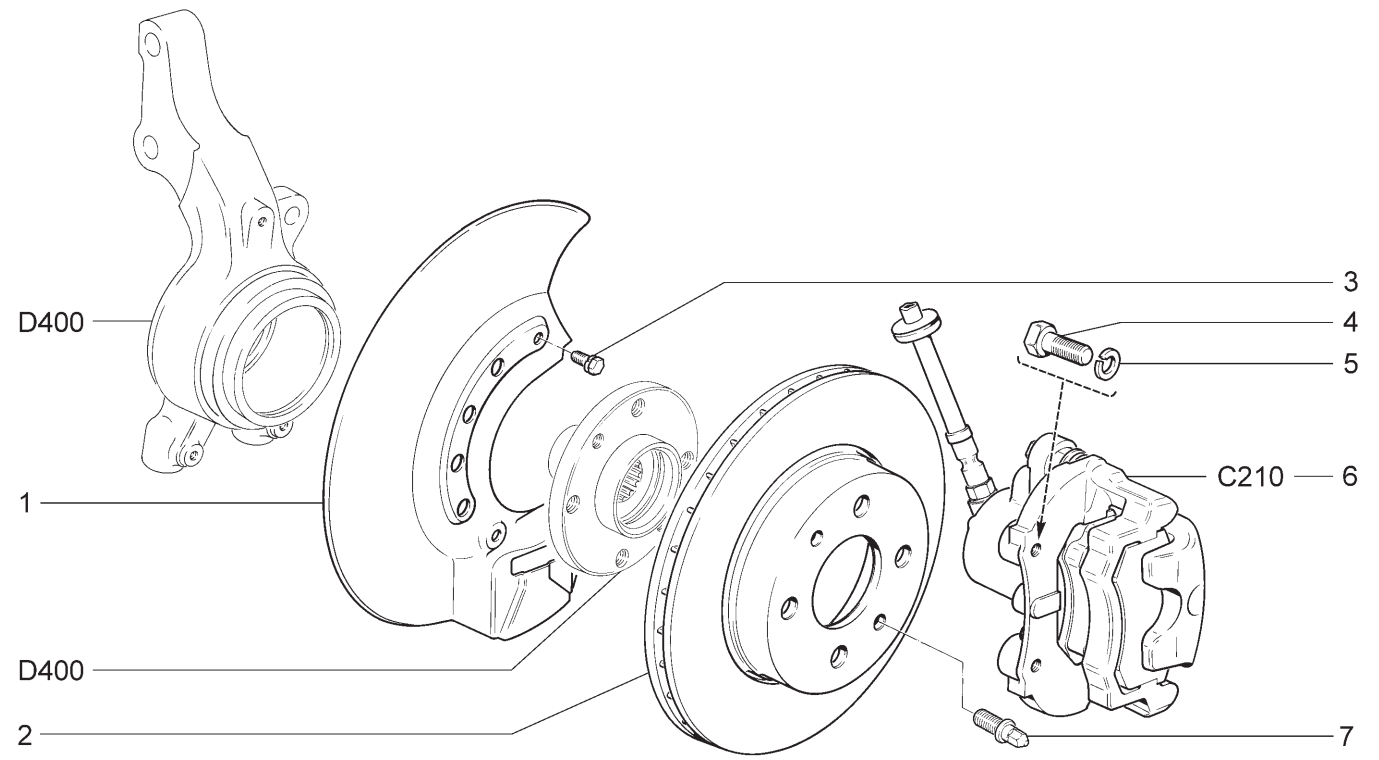

21701	21703-01	21703-02	21703-03	21713-01	21713-02
21713-03	21721	21723-01	21723-02	21723-03	

№ поз.	№ извещ. об изменении	Дата выпуска изв.	Вкл. в з/ч	Номер детали	Вариант	Применяемость	Кол.	Наименование
1			+	21120-3501146-00			1	Кожух защитный правый
1			+	21120-3501147-00			1	Кожух защитный левый
2			+	21120-3501070-00	~		2	Диск переднего тормоза
2			+	21120-3501070-01	~		2	Диск переднего тормоза
2			+	21120-3501070-02	~		2	Диск переднего тормоза
3			+	00001-0038241-11			6	Болт М6х12 с пружинной шайбой
4			+	00001-0059707-30			4	Болт М10х1,25х25
5			+	00001-0005168-70			4	Шайба 10 пружинная
6			+	11180-3501012-10			1	Тормоз передний правый
6			+	11180-3501013-10			1	Тормоз передний левый
7			+	21120-3101082-00			4	Штифт направляющий

ЭЛЕМЕНТЫ ПЕРЕДНИХ ТОРМОЗОВ | C210

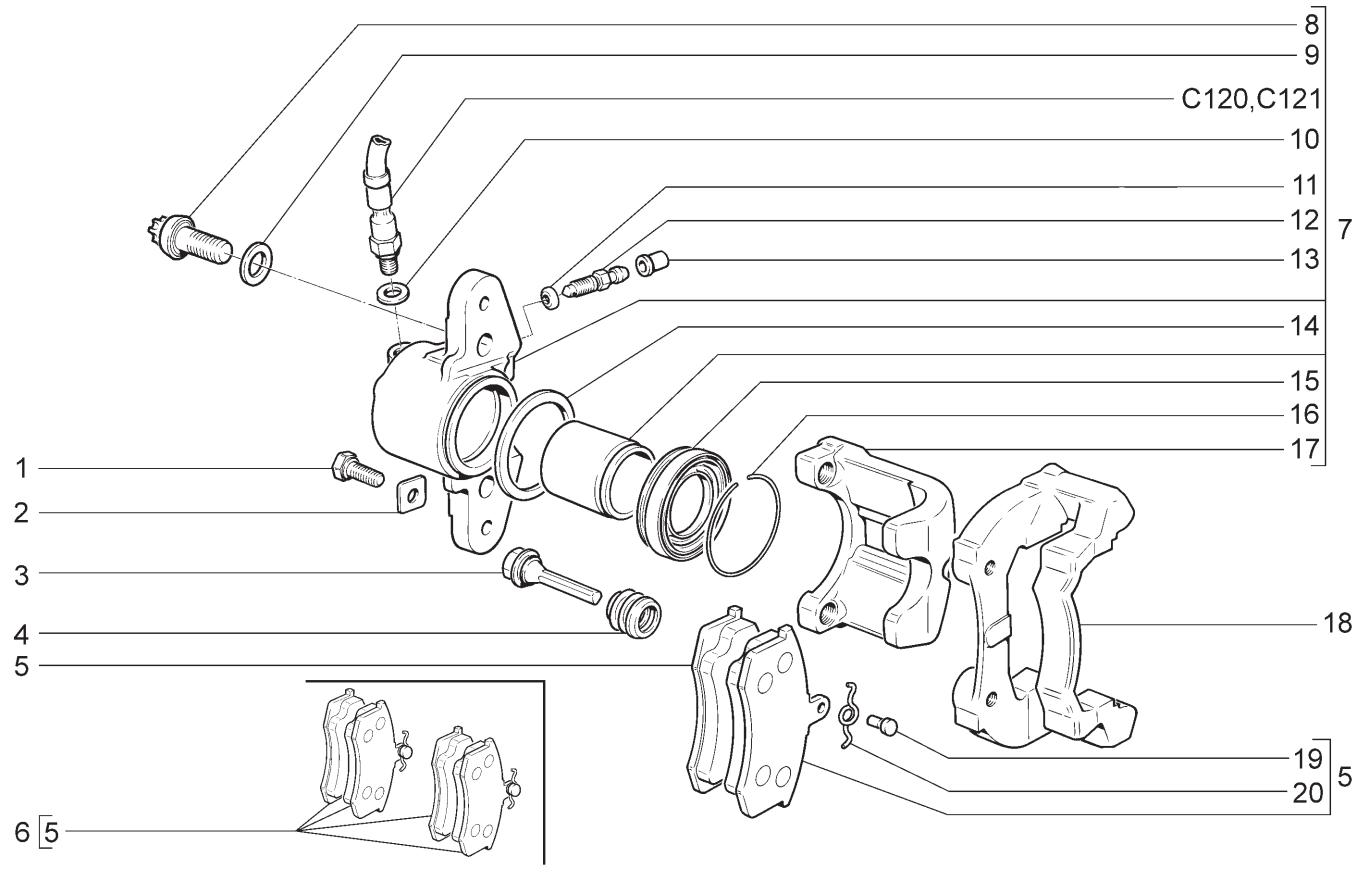

21701 21713-03	21703-01 21721	21703-02 21723-01	21703-03 21723-02	21713-01 21723-03	21713-02

№ поз.	№ извещ. об изменении	Дата выпуска изв.	Вкл. в з/ч	Номер детали	Вариант	Применяемость	Кол.	Наименование
1			+	21080-3501033-00			4	Болт
2			+	21080-3501032-00			4	Шайба стопорная
3			+	21080-3501018-00			4	Палец направляющий
4			+	21080-3501019-00			4	Чехол защитный
5			+	21100-3501080-00			4	Колодка
6			+	21100-3501089-00			1	Комплект 4-х тормозных колодок
7			+	11180-3501014-00			1	Суппорт правый в сборе
7			+	11180-3501015-00			1	Суппорт левый в сборе
8			+	21080-3501030-01			4	Болт
9			+	21080-3501039-01			4	Шайба болта
10			+	00001-0002844-60			2	Прокладка
11			+	21080-3501063-00			2	Кольцо уплотнительное
12			+	21010-1602591-01			2	Штуцер шланга
13			+	21010-1602592-00			2	Колпачок штуцера шланга
14			+	21010-3501051-00			2	Кольцо уплотнительное
15			+	21080-3501058-00			2	Колпачок защитный
16			+	21080-3501057-00			2	Кольцо стопорное
17			+	21100-3501017-01			2	Суппорт переднего тормоза
18			+	21120-3501155-00			2	Направляющая колодок
19			+	21080-3501170-01			4	Ось пружины
20			+	21080-3501166-00			4	Пружина

ТОРМОЗА ЗАДНИЕ В СБОРЕ | C220

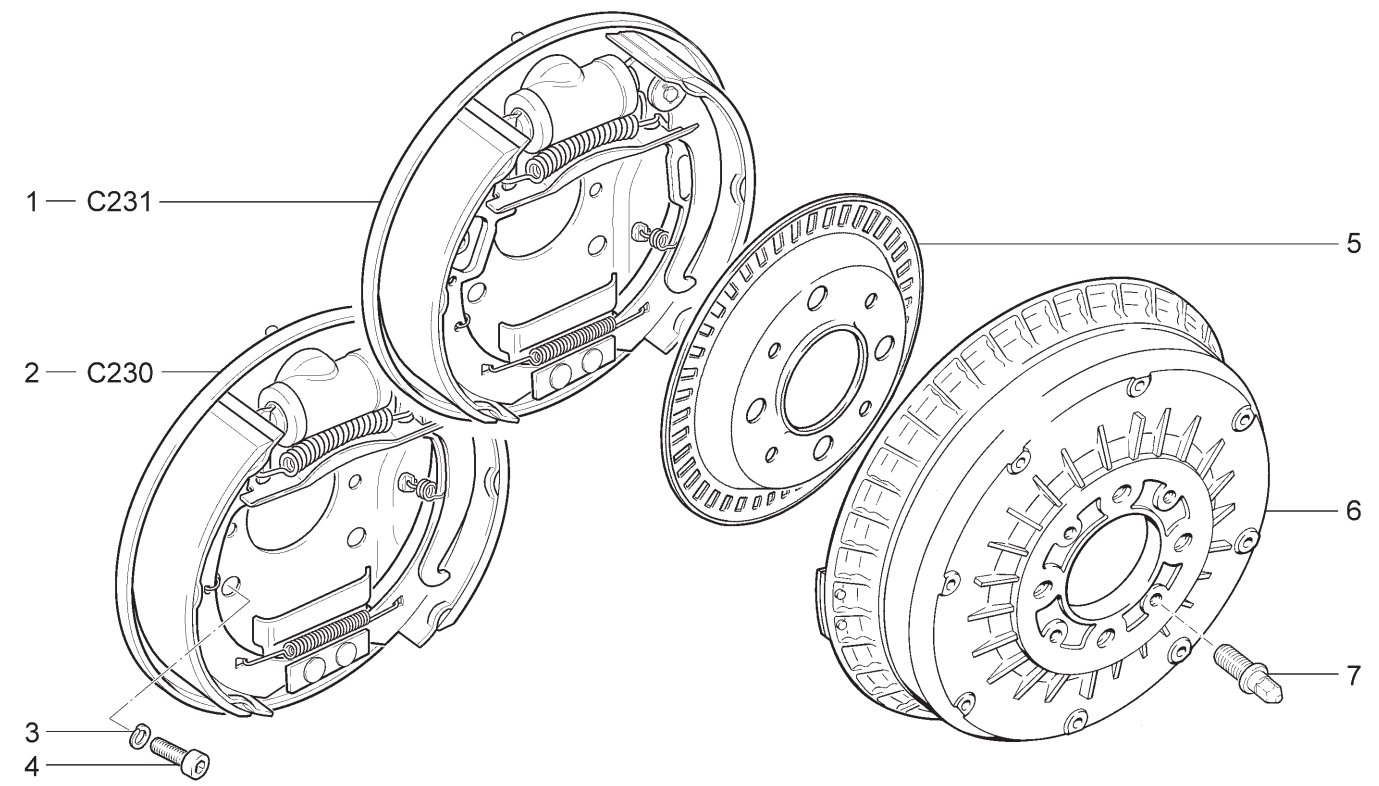

21701	21703-01	21703-02	21703-03	21713-01	21713-02
21713-03	21721	21723-01	21723-02	21723-03	

№ поз.	№ извещ. об изменении	Дата выпуска изв.	Вкл. в з/ч	Номер детали	Вариант	Применяемость	Кол.	Наименование
1			+	11180-3502010-11		(15,18,20,115, 118,145,148)	1	Тормоз задний правый
1			+	11180-3502011-11		(15,18,20,115, 118,145,148)	1	Тормоз задний левый
2			+	21080-3502010-11			1	Тормоз задний правый
2			+	21080-3502011-11			1	Тормоз задний левый
3			+	00001-0005168-70			8	Шайба 10 пружинная
4			+	11180-3502112-00			8	Болт
5			+	11180-3538400-00		(15,18,20,115, 118,145,148)	2	Ротор заднего колеса
6			+	21080-3502070-00			2	Барабан тормозной
7			+	21120-3101082-00			4	Штифт направляющий

ТОРМОЗА ЗАДНИЕ | C230

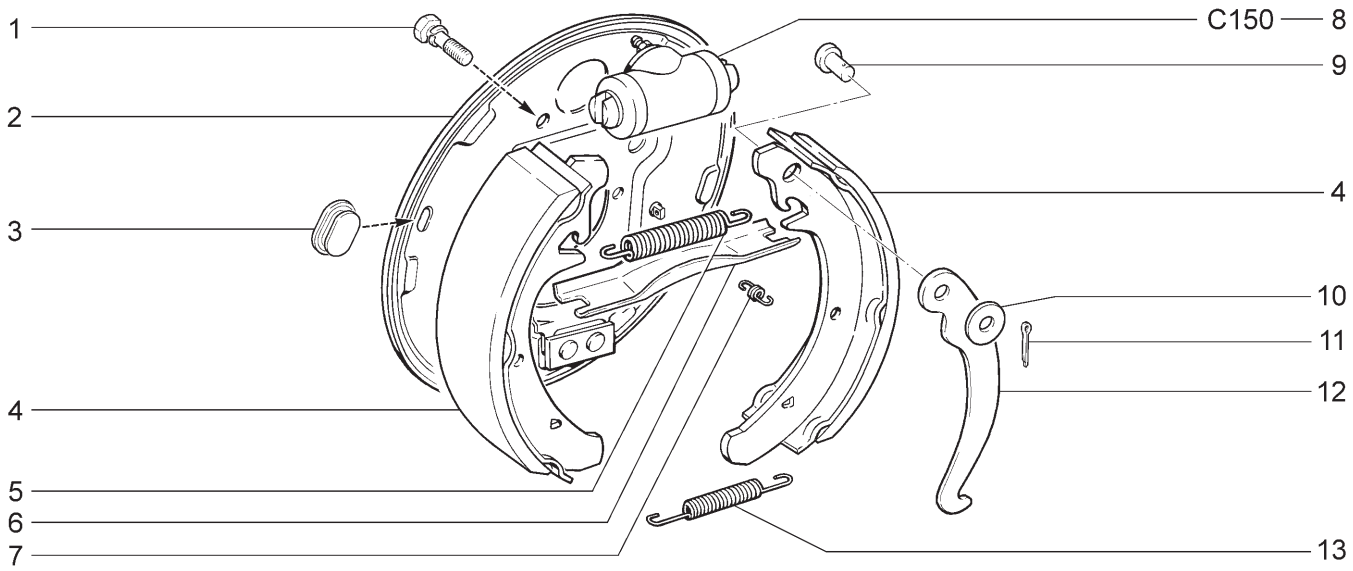

21701 21703-01 21703-02 21713-01 21713-02 21713-03
21721 21723-01 21723-02

№ поз.	№ извещ. об изменении	Дата выпуска изв.	Вкл. в з/ч	Номер детали	Вари-ант	Применяемость	Кол.	Наименование
1			+	00001-0038241-21			4	Болт М6х12 с пружинной шайбой
2			+	21080-3502012-10			1	Щит тормоза правый
2			+	21080-3502013-10			1	Щит тормоза левый
3			+	21080-3502019-01			2	Заглушка щита
4			+	21080-3502090-01			4	Колодка
5			+	21080-3502035-00			2	Пружина верхняя
6			+	21080-3507036-00			1	Планка разжимная правая
6			+	21080-3507037-00			1	Планка разжимная левая
7			+	21080-3502033-00			4	Пружина направляющая
8			+	21050-3502040-00			2	Цилиндр колесный
9			+	21010-3507038-00			2	Ось рычага
10			+	00001-0026386-01			2	Шайба 10
11			+	00001-0007343-01			2	Шплинт 2х20
12			+	21080-3507034-00			1	Рычаг правый
12			+	21080-3507035-00			1	Рычаг левый
13			+	21080-3502038-00			2	Пружина нижняя

ТОРМОЗА ЗАДНИЕ (15,18,20,115,118,145,148) C231

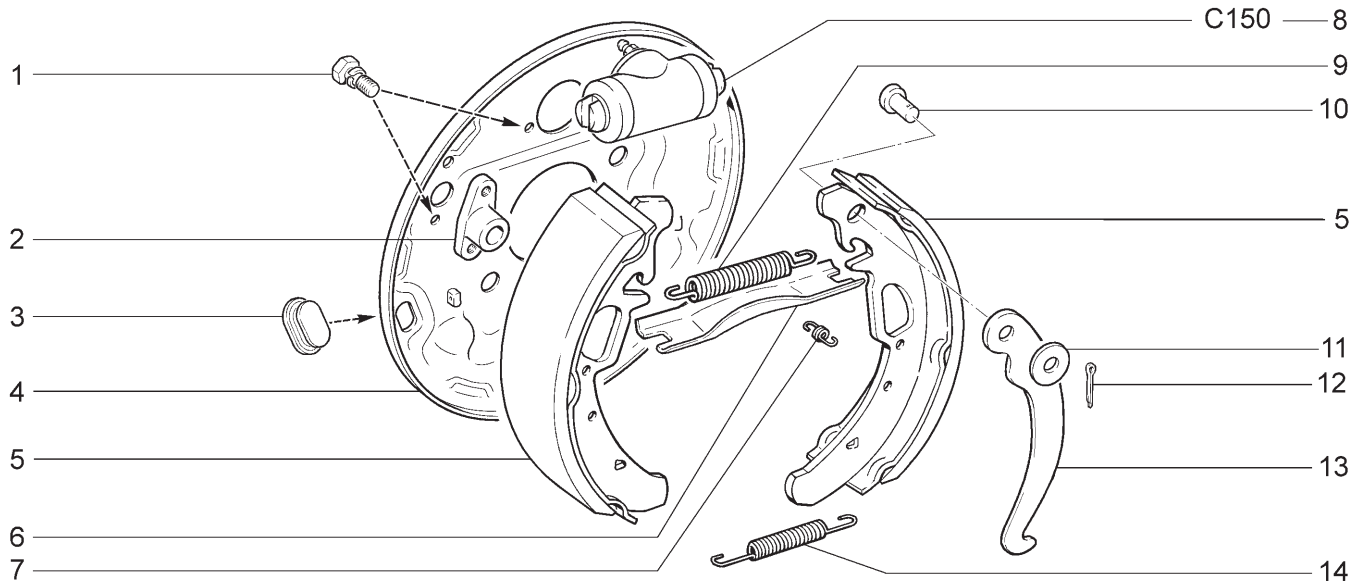

21703-01 21703-02 21703-03 21713-01 21713-02 21713-03
21723-01 21723-02 21723-03

№ поз.	№ извещ. об изменении	Дата выпуска изв.	Вкл. в з/ч	Номер детали	Вариант	Применяемость	Кол.	Наименование
1			+	00001-0038241-21			6	Болт М6х12 с пружинной шайбой
2			+	11180-3538416-01	~		2	Кронштейн датчика скорости заднего колеса
2			+	11180-3538416-02	~		2	Кронштейн датчика скорости заднего колеса
3			+	21080-3502019-01			2	Заглушка щита
4			+	11180-3502012-11			1	Щит тормоза правый
4			+	11180-3502013-11			1	Щит тормоза левый
5			+	11180-3502090-10			4	Колодка
6			+	21080-3507036-00			1	Планка разжимная правая
6			+	21080-3507037-00			1	Планка разжимная левая
7			+	21080-3502033-00			4	Пружина направляющая
8			+	21050-3502040-00			2	Цилиндр колесный
9			+	21080-3502035-00			2	Пружина верхняя
10			+	21010-3507038-00			2	Ось рычага
11			+	00001-0026386-01			2	Шайба 10
12			+	00001-0007343-01			2	Шплинт 2х20
13			+	21080-3507034-00			1	Рычаг правый
13			+	21080-3507035-00			1	Рычаг левый
14			+	21080-3502038-00			2	Пружина нижняя

КОЛОНКА РУЛЕВАЯ | D100

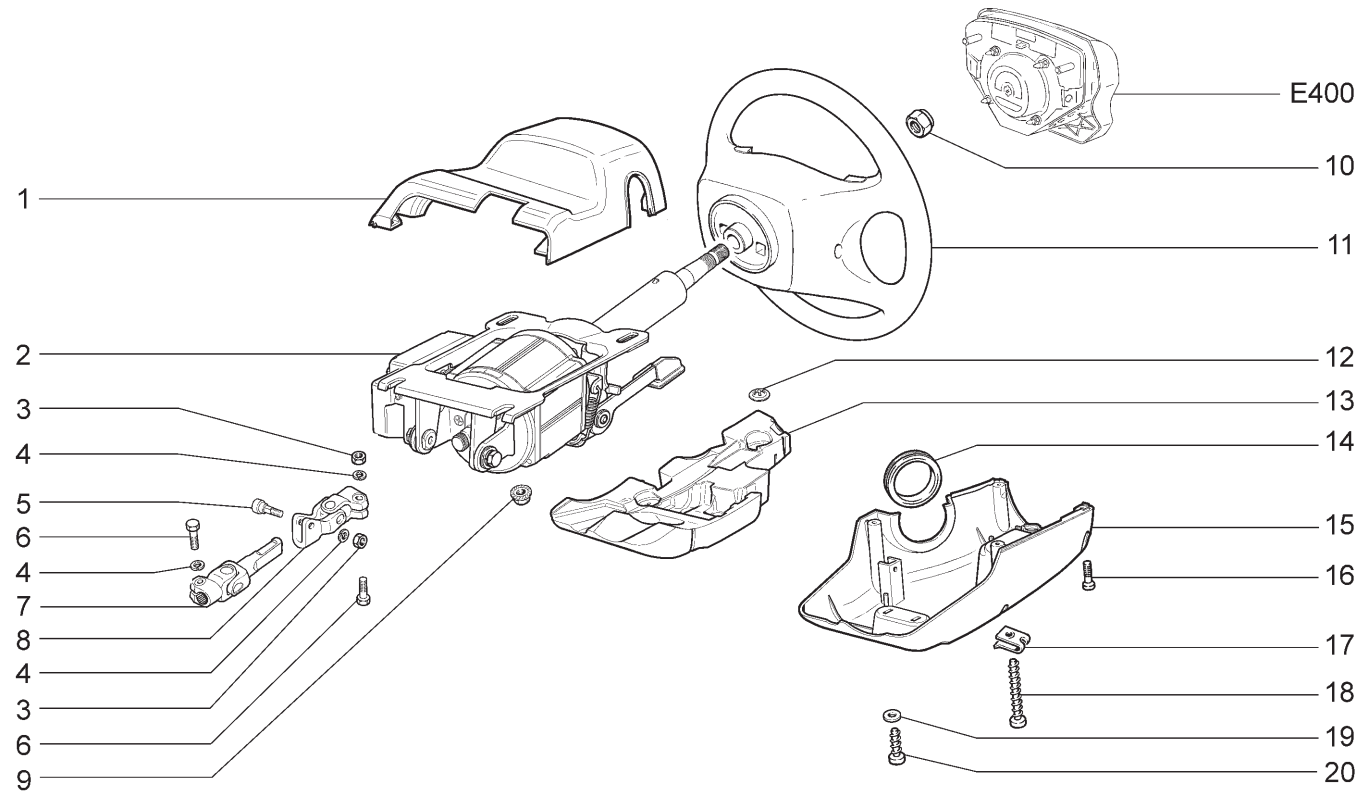

21703-01 21723-01	21703-02 21723-02	21703-03 21723-03	21713-01	21713-02	21713-03

№ поз.	№ извещ. об изменении	Дата выпуска изв.	Вкл. в з/ч	Номер детали	Вариант	Применяемость	Кол.	Наименование
1			+	21700-3403065-00			1	Кожух облицовочный верхний
2			+	21720-3450008-00			1	Усилитель электромеханический в сборе
3			+	00001-0061008-21			2	Гайка М8
4			+	00001-0005166-70			3	Шайба 8 пружинная
5			+	21230-3401138-00			1	Болт крепления накидной вилки
6			+	00001-0060426-31			2	Болт М8х35
7			+	21700-3422092-00			1	Вал карданный с шарниром
8			+	21230-3401085-00			1	Шарнир карданный
9			+	00001-0038322-01			4	Гайка М8 с зубчатым буртиком
10			+	21100-3402136-00			1	Гайка
11			+	11190-3402012-00	~		1	Колесо рулевое в сборе
11			+	11190-3402012-01	~		1	Колесо рулевое в сборе
12			+	00001-0041950-76			3	Шайба 4 пружинная
13			+	21700-3403116-00			1	Вкладыш нижнего кожуха
14			+	21100-3403204-00			1	Кольцо уплотнительное
15			+	21700-3403072-00			1	Кожух облицовочный нижний
16			+	00001-0033112-01			2	Винт М5х20
17			+	21010-8109137-00			2	Гайка пружинная
18			+	00001-0076707-01			2	Винт 4,3х38,1 самонарезающий
19			+	00001-0026381-01			1	Шайба 5
20			+	00001-0076710-01			1	Винт 4,9х9,5 самонарезающий

КОЛОНКА РУЛЕВАЯ (10,110) D101

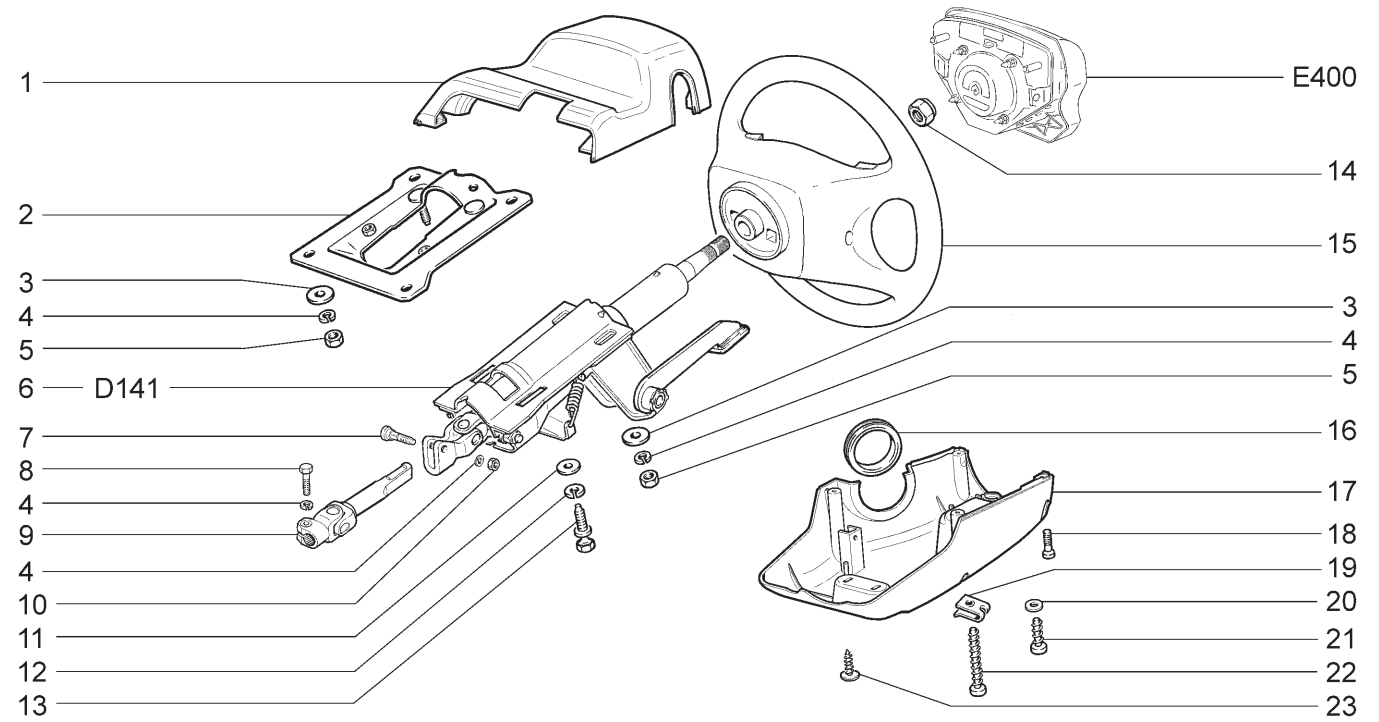

21703-01 21713-01 21723-01

№ поз.	№ извещ. об изменении	Дата выпуска изв.	Вкл. в з/ч	Номер детали	Вариант	Применяемость	Кол.	Наименование
1			+	21700-3403065-00			1	Кожух облицовочный верхний
2			+	21100-3403172-50			1	Кронштейн промежуточный рулевого управления
3			+	00001-0026467-01			6	Шайба 8
4			+	00001-0005166-70			8	Шайба 8 пружинная
5			+	00001-0061008-11			6	Гайка М8
6			+	21120-3401100-40			1	Вал рулевого управления в сборе
7			+	21230-3401138-00			1	Болт крепления накидной вилки
8			+	00001-0060426-31			1	Болт М8х35
9			+	21700-3422092-00			1	Вал карданный с шарниром
10			+	00001-0061008-21			1	Гайка М8
11			+	00001-0026444-01			2	Шайба 6
12			+	00001-0005164-70			2	Шайба 6 пружинная
13			+	21100-3704324-00			2	Болт
14			+	21100-3402136-00			1	Гайка
15			+	11190-3402012-00	~		1	Колесо рулевое в сборе
15			+	11190-3402012-01	~		1	Колесо рулевое в сборе
16			+	21100-3403204-00			1	Кольцо уплотнительное
17			+	21700-3403072-00			1	Кожух облицовочный нижний
18			+	00001-0033112-01			2	Винт М5х20
19			+	21010-8109137-00			2	Гайка пружинная
20			+	00001-0026381-01			1	Шайба 5
21			+	00001-0076710-01			1	Винт 4,9х9,5 самонарезающий
22			+	00001-0076707-01			2	Винт 4,3х38,1 самонарезающий
23			+	21140-5325388-00			2	Винт самонарезающий

КОЛОНКА РУЛЕВАЯ D102

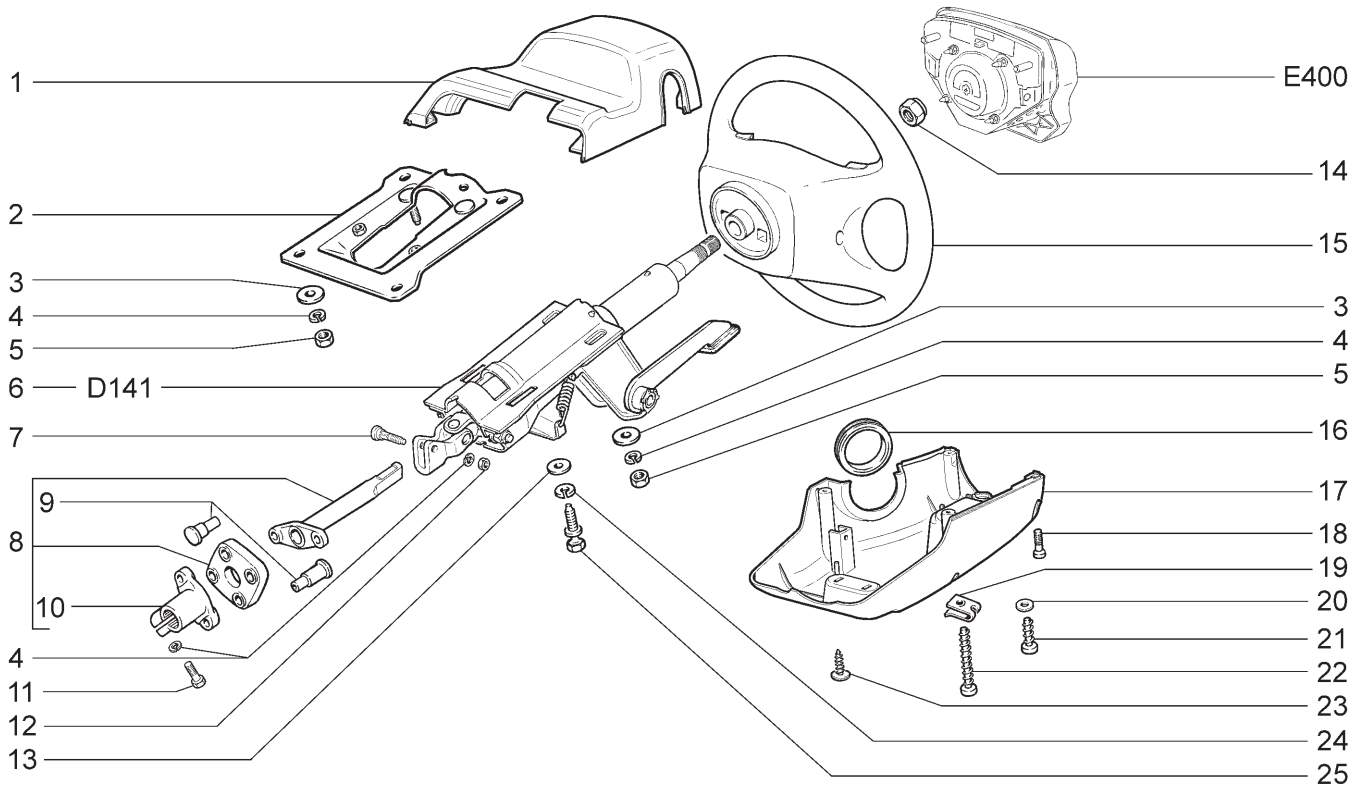

21701 21721

№ поз.	№ извещ. об изменении	Дата выпуска изв.	Вкл. в з/ч	Номер детали	Вариант	Применяемость	Кол.	Наименование
1			+	21700-3403065-00			1	Кожух облицовочный верхний
2			+	21100-3403172-50			1	Кронштейн промежуточный рулевого управления
3			+	00001-0026467-01			6	Шайба 8
4			+	00001-0005166-70			8	Шайба 8 пружинная
5			+	00001-0061008-11			6	Гайка М8
6			+	21120-3401100-40			1	Вал рулевого управления в сборе
7			+	21230-3401138-00			1	Болт крепления накидной вилки
8			+	21700-3422092-10			1	Вал карданный с муфтой
9			+	21080-3401241-30			4	Заклепка муфты
10			+	21080-3401239-30			1	Фланец муфты нижний
11			+	00001-0060436-21			1	Болт М8х25
12			+	00001-0061008-21			1	Гайка М8
13			+	00001-0026444-01			2	Шайба 6
14			+	21100-3402136-00			1	Гайка
15			+	11190-3402012-00	~		1	Колесо рулевое в сборе
15			+	11190-3402012-01	~		1	Колесо рулевое в сборе
16			+	21100-3403204-00			1	Кольцо уплотнительное
17			+	21700-3403072-00			1	Кожух облицовочный нижний
18			+	00001-0033112-01			2	Винт М5х20
19			+	21010-8109137-00			2	Гайка пружинная
20			+	00001-0026381-01			1	Шайба 5
21			+	00001-0076710-01			1	Винт 4,9х9,5 самонарезающий
22			+	00001-0076707-01			2	Винт 4,3х38,1 самонарезающий
23			+	21140-5325388-00			2	Винт самонарезающий
24			+	00001-0005164-70			2	Шайба 6 пружинная
25			+	21100-3704324-00			2	Болт

МЕХАНИЗМ РУЛЕВОЙ | D110

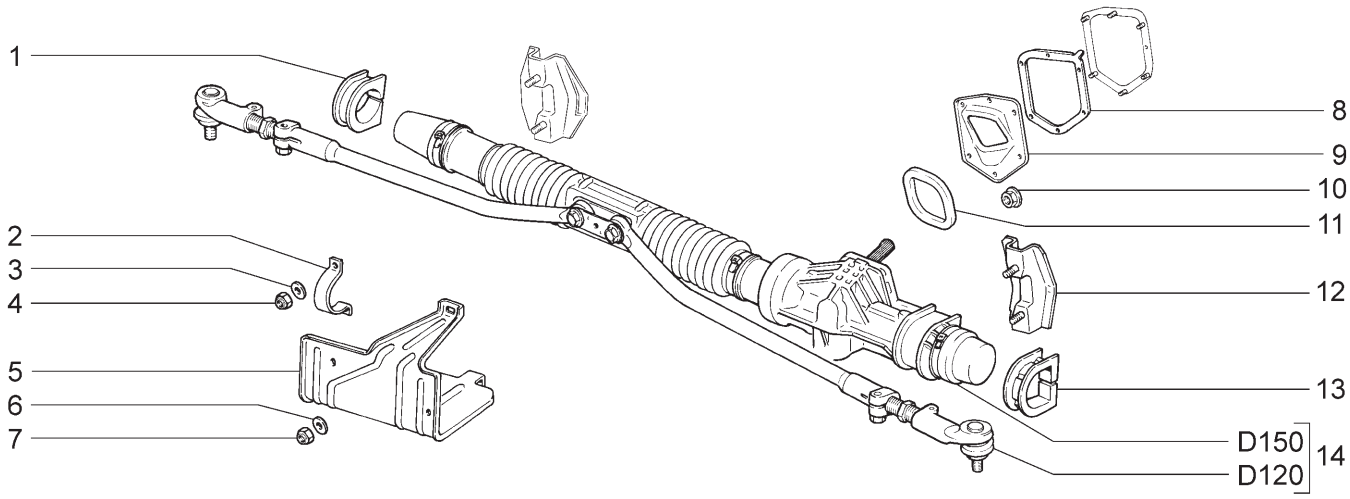

21701	21703-01	21703-02	21703-03	21713-01	21713-02
21713-03	21721	21723-01	21723-02	21723-03	

№ поз.	№ извещ. об изменении	Дата выпуска изв.	Вкл. в з/ч	Номер детали	Вариант	Применяемость	Кол.	Наименование
1			+	21100-3403080-00			1	Опора правая
2			+	21080-3403020-10			2	Скоба
3			+	00001-0005196-01			4	Шайба 8
4			+	00001-0061041-11			4	Гайка М8 самоконтрящаяся
5			+	21100-3403086-00			1	Кожух защитный
6			+	00001-0005194-01			3	Шайба 6
7			+	00001-0025742-11			3	Гайка М6 самоконтрящаяся
8			+	21100-3401204-00	~		1	Прокладка
8			+	21100-3401204-01	~		1	Прокладка
9			+	21100-3401202-10			1	Пластина упорная
10			+	00001-0038318-01			6	Гайка М6 с зубчатым буртиком
11			+	21100-3401165-12			1	Уплотнитель рулевого механизма
12			+	21100-3403016-10	*		1	Кронштейн рулевого механизма
13			+	11180-3403082-00			1	Опора левая
14			+	11183-3400010-20			1	Механизм рулевой с тягами в сборе
	* - входит в состав 21100-5301080-60 (М240)							

МЕХАНИЗМ РУЛЕВОЙ (10,110) D111

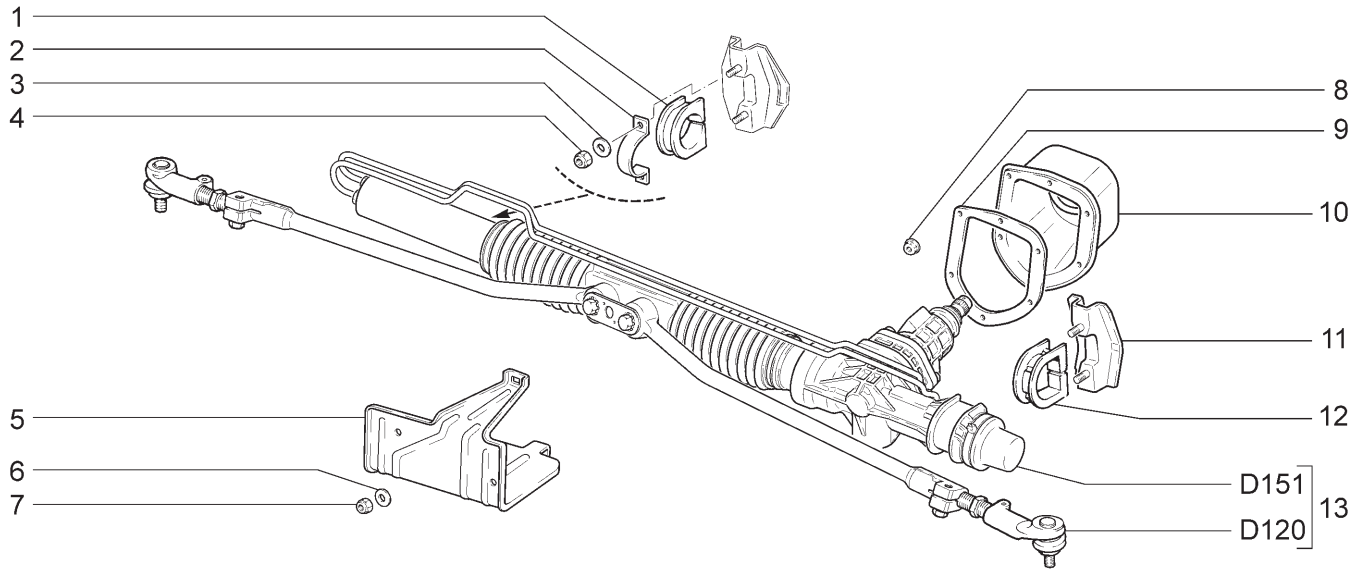

21703-01	21713-01	21723-01						
№ поз.	№ извещ. об изменении	Дата выпуска изв.	Вкл. в з/ч	Номер детали	Вари-ант	Применяемость	Кол.	Наименование
1			+	21100-3403080-00			1	Опора правая
2			+	21080-3403020-10			2	Скоба
3			+	00001-0005196-01			4	Шайба 8
4			+	00001-0061041-11			4	Гайка М8 самоконтрящаяся
5			+	21100-3403086-00			1	Кожух защитный
6			+	00001-0005194-01			3	Шайба 6
7			+	00001-0025742-11			3	Гайка М6 самоконтрящаяся
8			+	00001-0038318-01			6	Гайка М6 с зубчатым буртиком
9			+	21100-3401208-20			1	Пластина прижимная
10			+	21100-3401165-20			1	Уплотнитель рулевого механизма
11			+	21100-3403016-10	*		1	Кронштейн рулевого механизма
12			+	11180-3403082-00			1	Опора левая
13			+	21100-3400010-30			1	Механизм рулевой с тягами в сборе
	* - входит в состав 21100-5301080-60 (М240)							

ПРИВОД РУЛЕВОЙ | D120

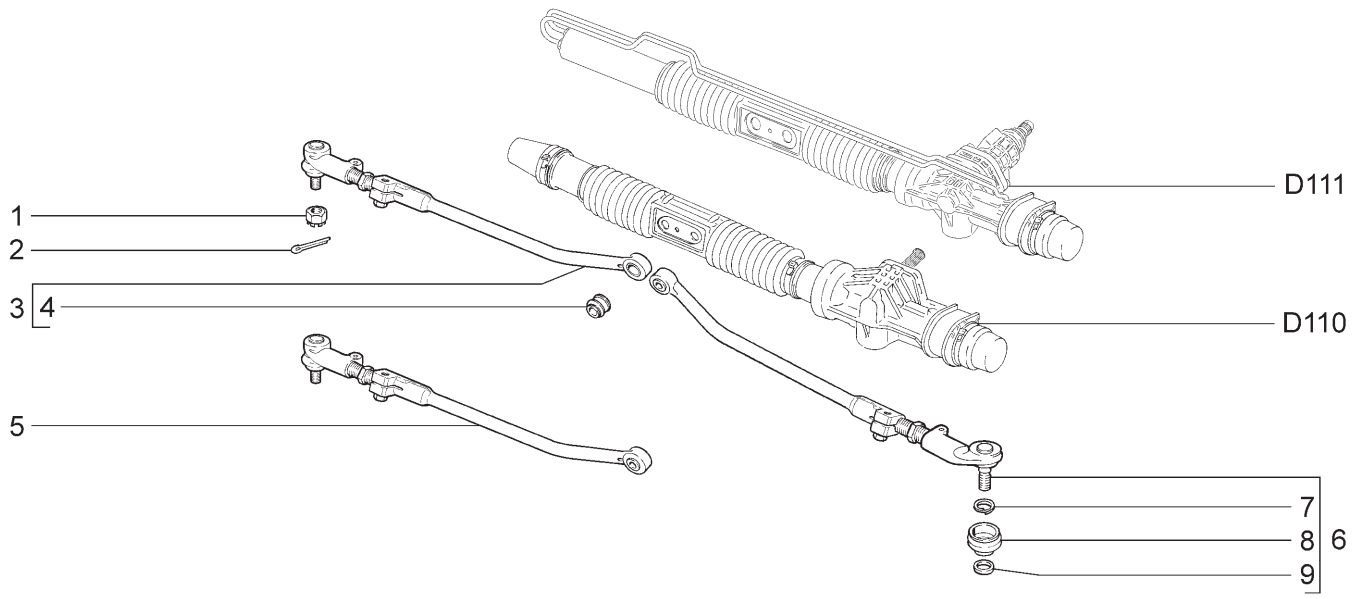

21701	21703-01	21703-02	21703-03	21713-01	21713-02
21713-03	21721	21723-01	21723-02	21723-03	

№ поз.	№ извещ. об изменении	Дата выпуска изв.	Вкл. в з/ч	Номер детали	Вариант	Применяемость	Кол.	Наименование
1			+	21080-3414078-00			2	Гайка шарового пальца
2			+	00001-0007346-01			2	Шплинт 3х30
3			+	21100-3414052-10	~ *		1	Тяга правая в сборе
4			+	21100-3414070-00			2	Шарнир внутренний
5			+	21100-3414052-11	~ **		1	Тяга правая в сборе
5			+	21100-3414052-12	~ **		1	Тяга правая в сборе
5			+	21100-3414053-11	~ **		1	Тяга левая в сборе
5			+	21100-3414053-12	~ **		1	Тяга левая в сборе
6			+	21100-3414053-10	~ *		1	Тяга левая в сборе
7			+	21080-3414076-00			2	Кольцо пружинное
8			+	21080-3414077-00			2	Колпачок защитный
9			+	21080-3414075-00			2	Кольцо уплотнительное
	* - входит в состав 11183-3400010-20 (D110), 21100-3400010-30 (D111)							
	** - входит в состав 11183-3400010-20 (D110)							

СИСТЕМА ГИДРОУСИЛИТЕЛЯ РУЛЕВОГО УПРАВЛЕНИЯ (10,110)

D131

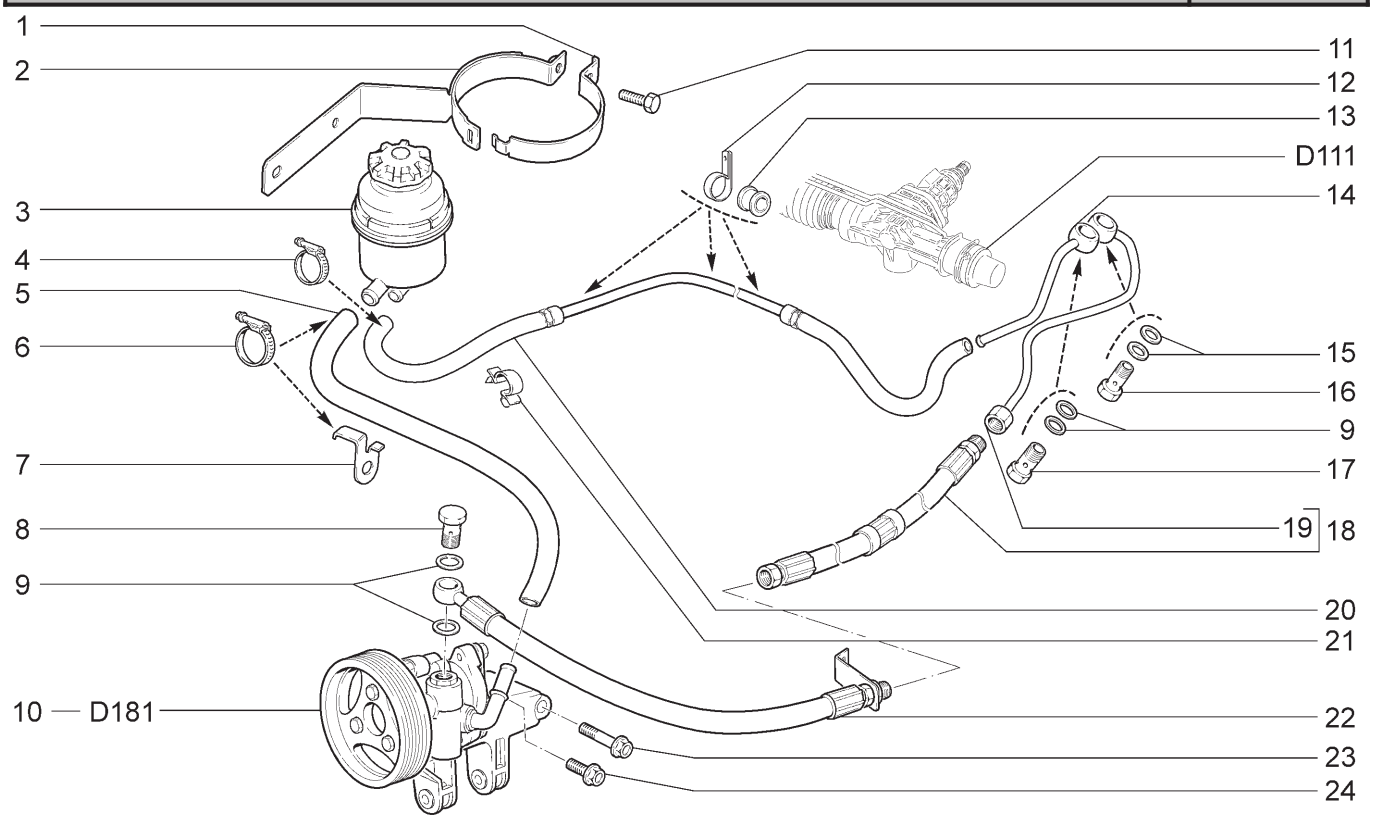

21703-01		21713-01		21723-01				
№ поз.	№ извещ. об изменении	Дата выпуска изв.	Вкл. в з/ч	Номер детали	Вари-ант	Применяемость	Кол.	Наименование
1			+	21100-3410105-00	!		1	Лента крепления масляного бака
2			+	21100-3410100-00	~		1	Кронштейн масляного бака
2			+	21100-3410100-01	~ !		1	Кронштейн масляного бака
3			+	21230-3410010-00			1	Бак масляный
4			+	21080-1300080-50			2	Хомут винтовой
5			+	21100-3408124-00			1	Шланг подводящий 800
6			+	21080-1300080-60			3	Хомут винтовой
7			+	21100-3408159-10			1	Скоба
8			+	21230-3408144-00			1	Болт М16х1,5 шланга высокого давления
9			+	00001-0002570-60			4	Шайба 16
10			+	21100-3407009-00	*		1	Насос масляный гидроусилителя в сборе
11			+	00001-0009026-21			1	Болт М6х25
12			+	21100-3408159-00			3	Скоба
13			+	21100-3408157-00			4	Подушка скобы
14			+	21100-3408040-00			1	Трубка низкого давления
15			+	00001-0002800-60			2	Шайба 14
16			+	21100-3408070-00			1	Болт М14х1,5 шланга высокого давления
17			+	21100-3408074-00			1	Болт М16х1,5 шланга низкого давления
18			+	21100-3408018-10			1	Шланг высокого давления с трубкой
19			+	21100-3408080-01			1	Трубка высокого давления
20			+	21100-3408026-00			1	Шланг низкого давления
21			+	00001-0045702-80			1	Скоба 24
22			+	21100-3408100-10			1	Шланг высокого давления передний
23			+	21120-1001371-00	*		2	Болт нижний
24				21120-1001376-00	*		1	Болт средний
	21100-3410105-00 ! 21100-3410100-01							
	* - входит в состав 21126-1000260-06 (А001)							

ВАЛ РУЛЕВОГО УПРАВЛЕНИЯ (10,110) D141

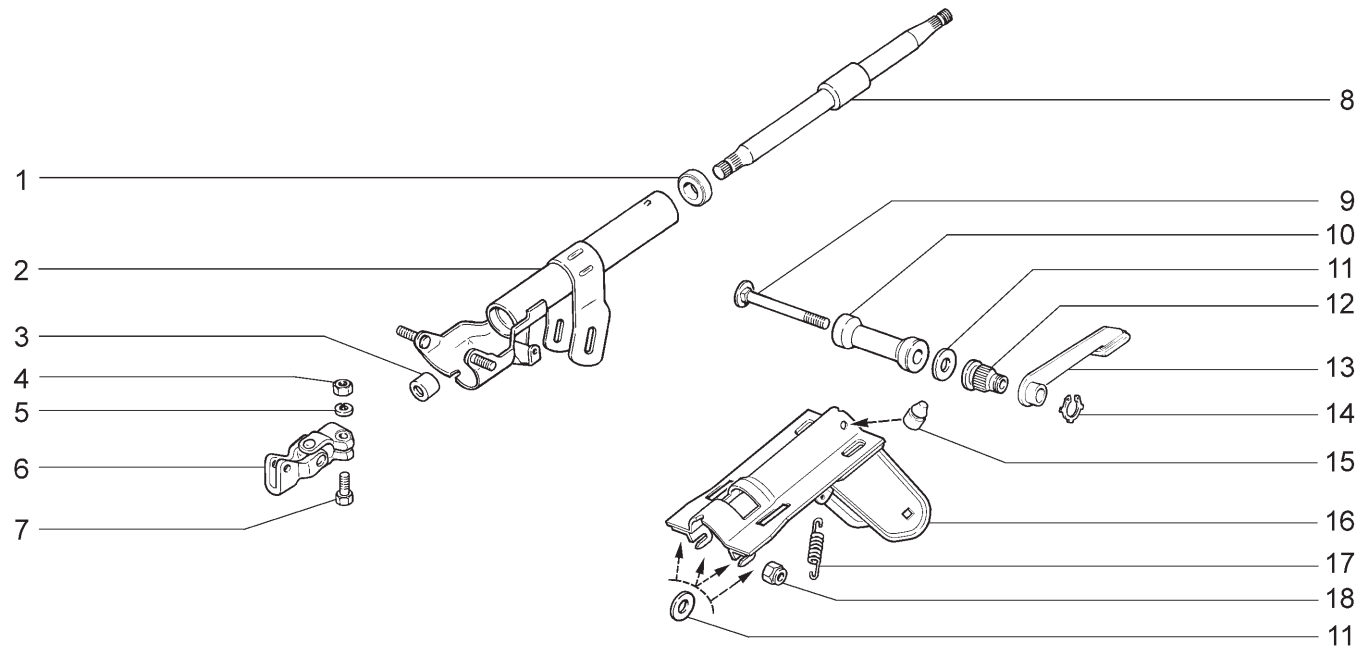

21701	21703-01	21713-01	21721	21723-01

№ поз.	№ извещ. об изменении	Дата выпуска изв.	Вкл. в з/ч	Номер детали	Вариант	Применяемость	Кол.	Наименование
1			+	21080-3401120-01	~		2	Подшипник в сборе
1			+	21080-3401120-02	~		2	Подшипник в сборе
1			+	21080-3401120-03	~		2	Подшипник в сборе
2			+	21230-3403160-00			1	Труба кронштейна
3				21100-3401134-00			1	Кольцо установочное
4			+	00001-0061008-21			1	Гайка М8
5			+	00001-0005166-70			1	Шайба 8 пружинная
6			+	21230-3401085-00			1	Шарнир карданный
7			+	00001-0060426-31			1	Болт М8х35
8			+	11180-3401160-00			1	Вал рулевого управления
9			+	21100-3403185-00			1	Болт стяжной
10				21100-3403183-00			1	Втулка стяжного болта
11			+	00001-0005196-01			5	Шайба 8
12			+	21100-3403062-00			1	Втулка регулировки
13				21140-3403041-00			1	Рычаг регулировки
14			+	21100-3403188-00			1	Кольцо стопорное
15			+	21100-3403206-00			1	Буфер регулировочный
16			+	21120-3403009-00	~		1	Кронштейн рулевого управления
16			+	21120-3403009-01	~		1	Кронштейн рулевого управления
17				21100-3403061-00			2	Пружина
18			+	00001-0061041-11			2	Гайка М8 самоконтрящаяся

ЭЛЕМЕНТЫ РУЛЕВОГО МЕХАНИЗМА | D150

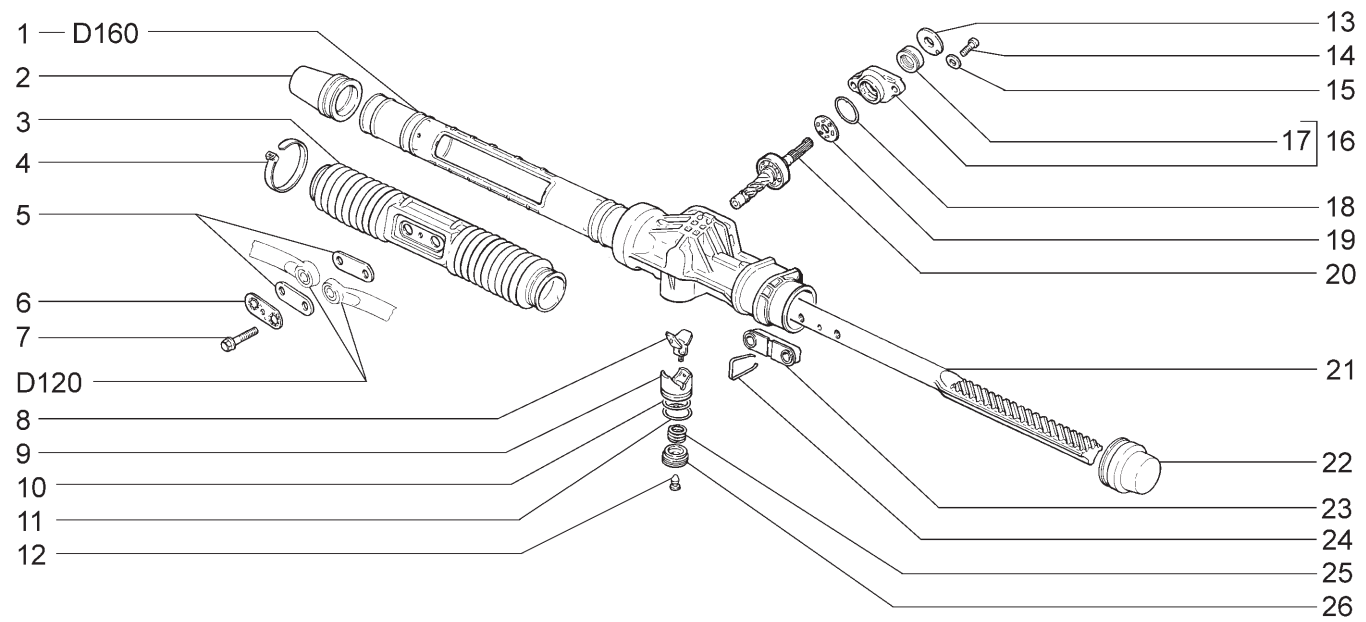

21701	21703-01	21703-02	21703-03	21713-01	21713-02
21713-03	21721	21723-01	21723-02	21723-03	

№ поз.	№ извещ. об изменении	Дата выпуска изв.	Вкл. в з/ч	Номер детали	Вариант	Применяемость	Кол.	Наименование
1			+	11183-3401010-00			1	Картер рулевого механизма в сборе
2			+	21100-3401225-00	~		1	Колпак защитный правый
2			+	21100-3401225-01	~		1	Колпак защитный правый
3			+	21100-3401224-00			1	Чехол рейки
4			+	21080-3401228-00			4	Хомут
5				21100-3401269-00			2	Пластина
6			+	21100-3401089-00			1	Пластина стопорная
7			+	21100-3401066-10			2	Болт тяг рулевой трапеции
8			+	21100-3401070-00			1	Вкладыш упора
9			+	21100-3401071-00			1	Упор рейки
10			+	21100-3401026-00			1	Кольцо уплотнительное
11			+	21100-3401075-00			1	Кольцо уплотнительное
12			+	21100-3401276-00			1	Заглушка гайки
13			+	21100-3401036-00			1	Пыльник шестерни
14			+	21100-3401018-00			2	Болт
15			+	21100-3401304-00			2	Шайба
16			+	21100-3401044-00			1	Крышка картера
17			+	21100-3401024-00			1	Сальник шестерни
18			+	21100-3401302-00			1	Кольцо уплотнительное
19			+	21100-3401116-00			1	Сепаратор в сборе
20			+	21100-3401025-00			1	Шестерня в сборе
21			+	21100-3401068-00			1	Рейка рулевого механизма
22			+	11183-3401223-00			1	Колпак защитный левый
23				21100-3401284-10			1	Опора тяг рулевой трапеции
24			+	21100-3401286-00			1	Скоба опоры тяг
25			+	21100-3401053-00			1	Пружина упора
26			+	21100-3401057-00			1	Гайка упора

ЭЛЕМЕНТЫ РУЛЕВОГО МЕХАНИЗМА (10,110) D151

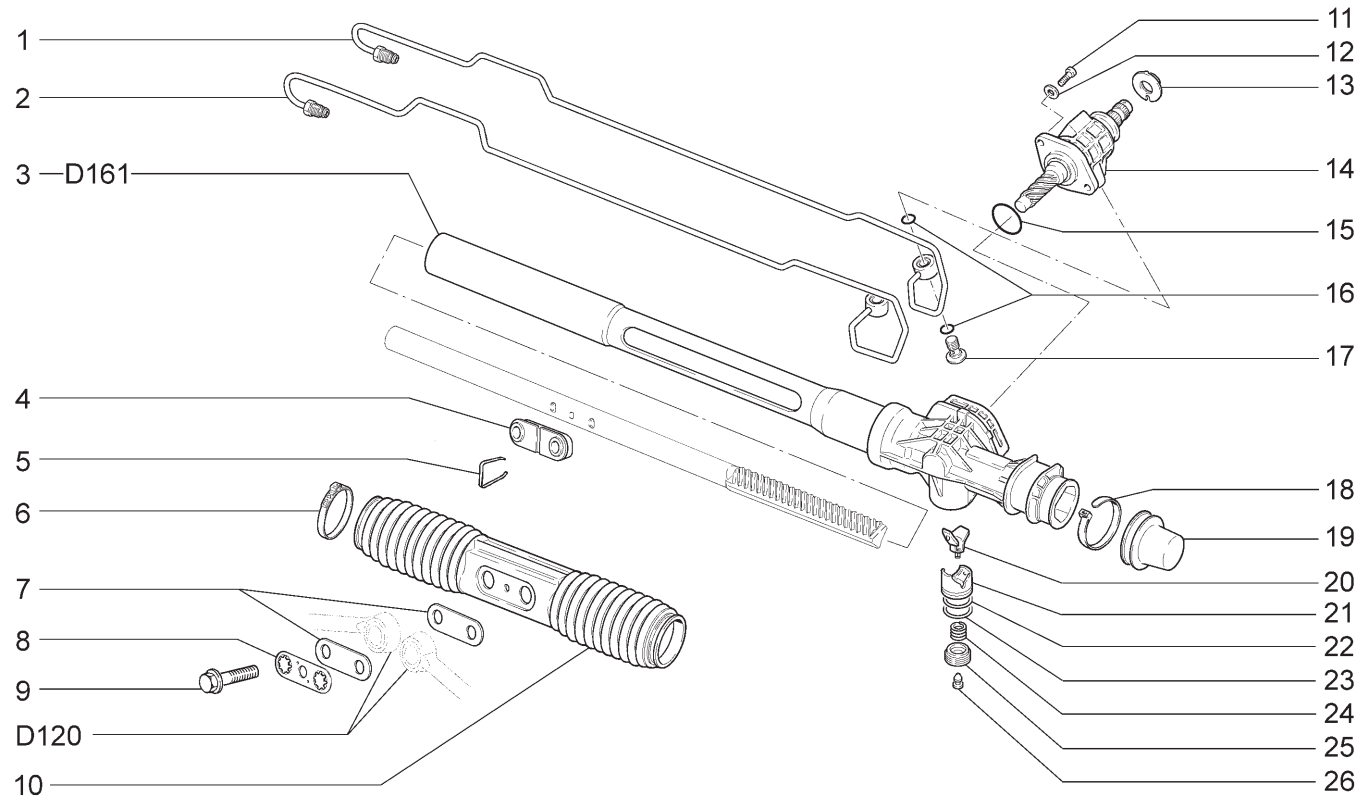

21703-01 21713-01 21723-01

№ поз.	№ извещ. об изменении	Дата выпуска изв.	Вкл. в з/ч	Номер детали	Вариант	Применяемость	Кол.	Наименование
1				21100-3405181-00			1	Трубка усилительного механизма короткая
2				21100-3405183-00			1	Трубка усилительного механизма длинная
3				21100-3401010-30			1	Картер рулевого механизма в сборе
4				21100-3401284-10			1	Опора тяг рулевой трапеции
5			+	21100-3401286-00			1	Скоба опоры тяг
6				21100-3401228-00			2	Хомут чехла рейки
7				21100-3401269-00			2	Пластина
8			+	21100-3401089-00			1	Пластина стопорная
9			+	21100-3401066-10			2	Болт тяг рулевой трапеции
10			+	21100-3401224-00			1	Чехол рейки
11			+	21100-3401018-00			2	Болт
12			+	21100-3401304-00			2	Шайба
13			+	21100-3401036-00			1	Пыльник шестерни
14				21100-3416010-00			1	Распределитель гидроусилителя
15			+	21100-3401302-00			1	Кольцо уплотнительное
16				21100-3405069-00			4	Кольцо уплотнительное болта-штуцера
17				21100-3405189-00			2	Болт-штуцер
18			+	21080-3401228-00			1	Хомут
19			+	21100-3401223-00			1	Колпак защитный левый
20			+	21100-3401070-00			1	Вкладыш упора
21			+	21100-3401071-00			1	Упор рейки
22			+	21100-3401026-00			1	Кольцо уплотнительное
23			+	21100-3401075-00			1	Кольцо уплотнительное
24			+	21100-3401053-00			1	Пружина упора
25			+	21100-3401057-00			1	Гайка упора
26			+	21100-3401276-00			1	Заглушка гайки

КАРТЕР РУЛЕВОГО МЕХАНИЗМА | D160

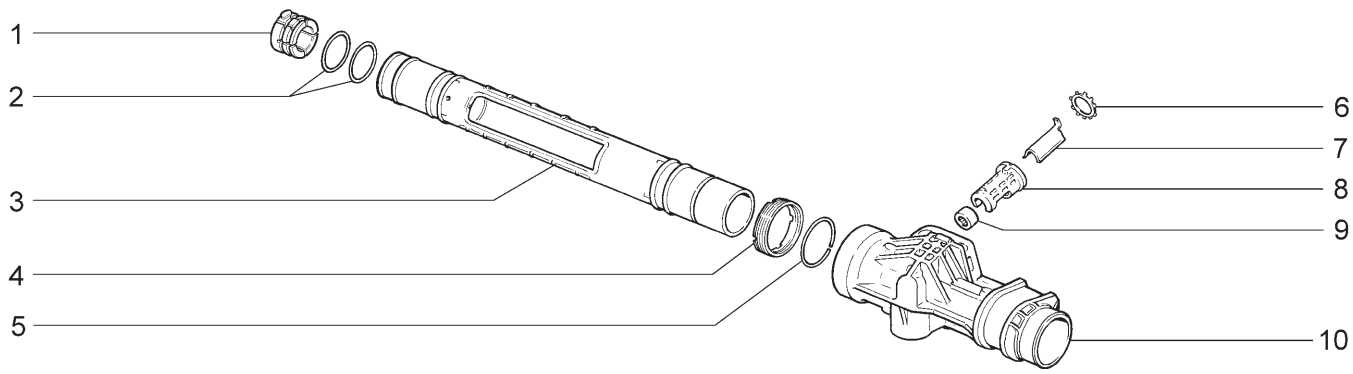

21701 21703-01 21703-02 21703-03 21713-01 21713-02
21713-03 21721 21723-01 21723-02 21723-03

№ поз.	№ извещ. об изменении	Дата выпуска изв.	Вкл. в з/ч	Номер детали	Вариант	Применяемость	Кол.	Наименование
1			+	21100-3401022-01	~		1	Втулка рейки
1			+	21100-3401022-02	~		1	Втулка рейки
2			+	21100-3401020-00			2	Кольцо
3			+	21100-3401016-00			1	Труба картера
4			+	21100-3401268-00			1	Гайка трубы
5			+	21100-3401270-00			1	Кольцо стопорное
6			+	21100-3401048-00			1	Шайба стопорная
7			+	21100-3401274-00			1	Пластина опорная
8			+	21100-3401272-00			1	Корпус
9			+	21100-3401104-00			1	Подшипник нижний
10			+	11183-3401015-00			1	Картер рулевого механизма

КАРТЕР РУЛЕВОГО МЕХАНИЗМА (10,110) D161

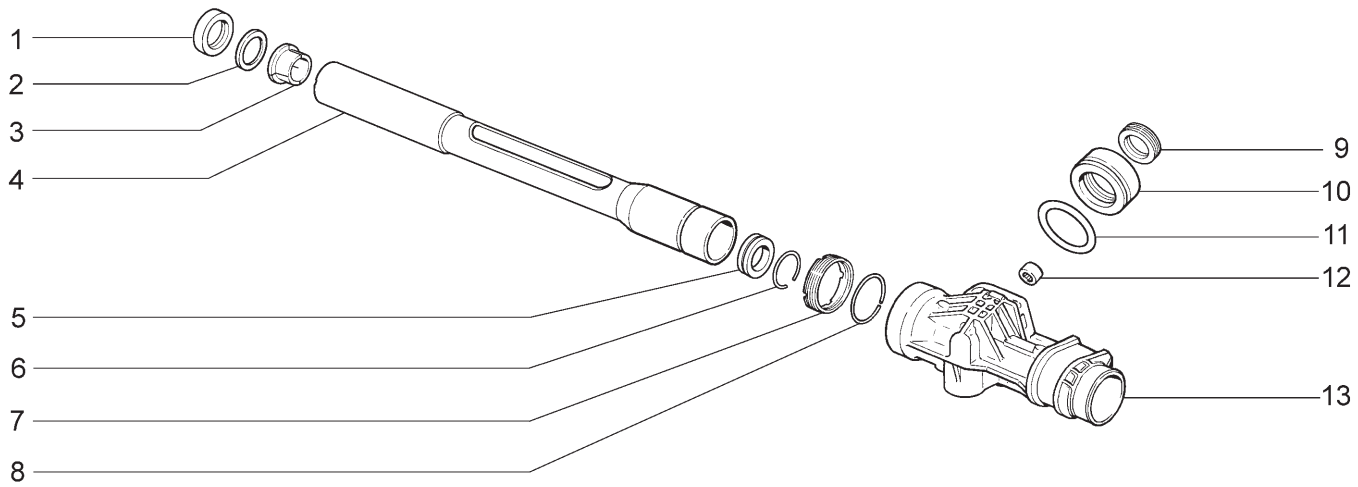

21703-01 21713-01 21723-01

№ поз.	№ извещ. об изменении	Дата выпуска изв.	Вкл. в з/ч	Номер детали	Вари-ант	Применяемость	Кол.	Наименование
1				21100-3405314-00			1	Сальник рейки
2				21100-3401020-10			1	Кольцо
3				21100-3401022-10			1	Втулка рейки
4				21100-3401014-00			1	Труба картера
5				21100-3401313-00			1	Втулка опорная рейки
6				21100-3401311-00			1	Кольцо стопорное
7			+	21100-3401268-00			1	Гайка трубы
8			+	21100-3401270-00			1	Кольцо стопорное
9				21100-3401024-10			1	Сальник шестерни
10				21100-3401318-00			1	Корпус сальника шестерни
11				21100-3401033-00			1	Кольцо уплотнительное
12			+	21100-3401104-00			1	Подшипник нижний
13			+	11183-3401015-01			1	Картер рулевого механизма

НАСОС ГИДРОУСИЛИТЕЛЯ РУЛЕВОГО УПРАВЛЕНИЯ (10,110) D181

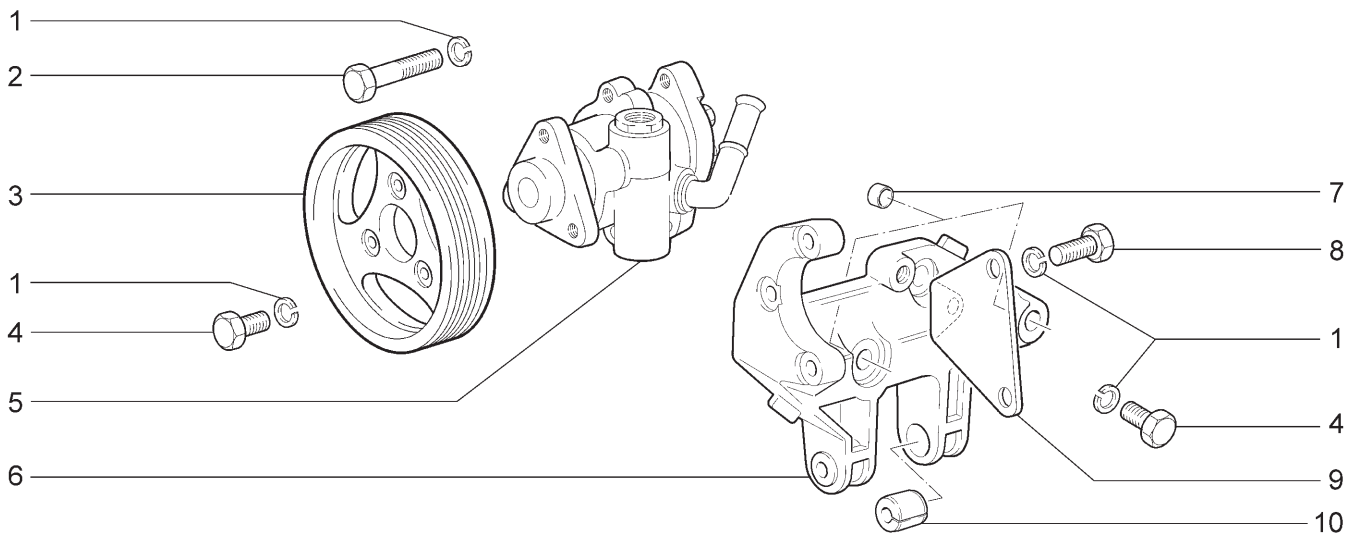

21703-01 21713-01 21723-01

№ поз.	№ извещ. об изменении	Дата выпуска изв.	Вкл. в з/ч	Номер детали	Вари-ант	Применяемость	Кол.	Наименование
1			+	00001-0005166-70			9	Шайба 8 пружинная
2			+	00001-0060440-21			3	Болт М8х40
3				21100-3407180-10			1	Шкив масляного насоса
4			+	00001-0060432-21			4	Болт М8х16
5			+	21230-3407012-00			1	Насос масляный гидроусилителя
6			+	21120-1001362-30			1	Кронштейн нижний
7			+	21120-1001364-00			2	Втулка установочная
8			+	00001-0060436-21			2	Болт М8х25
9				21100-3407152-00			1	Пластина задняя
10			+	21120-1001366-00			1	Втулка

ЭЛЕМЕНТЫ ПЕРЕДНЕЙ ПОДВЕСКИ И ДАТЧИК НЕРОВНОЙ ДОРОГИ

D200

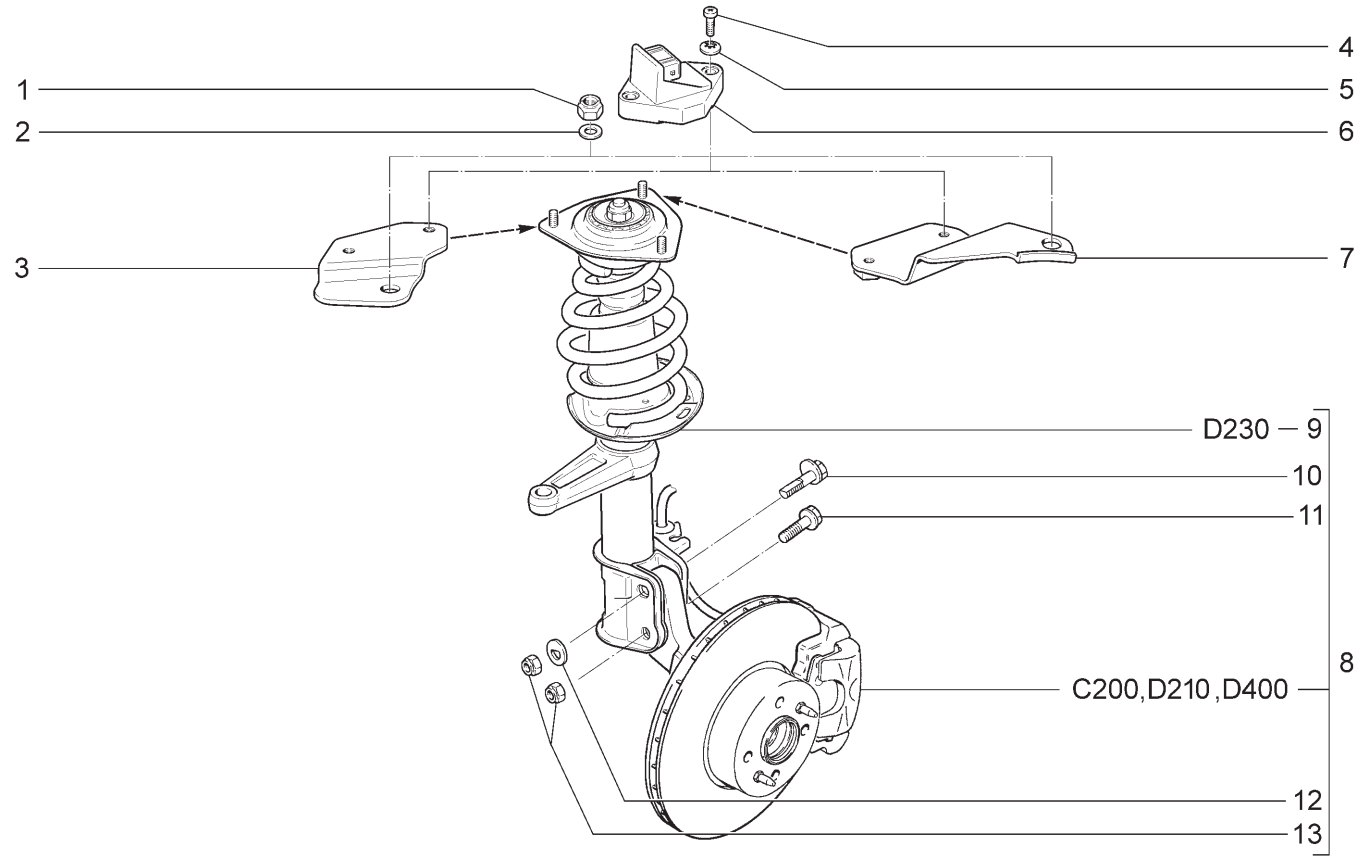

21701(01) 21703-01(02) 21703-02(02) 21703-03(02) 21713-01(02) 21713-02(02)
21713-03(02) 21721(01) 21723-01(02) 21723-02(02) 21723-03(02)

№ поз.	№ извещ. об изменении	Дата выпуска изв.	Вкл. в з/ч	Номер детали	Вариант	Применяемость	Кол.	Наименование
1			+	00001-0061041-11			6	Гайка М8 самоконтрящаяся
2			+	00001-0005196-01			6	Шайба 8
3			+	11180-1413134-00		(01)	1	Кронштейн датчика неровной дороги
4			+	00001-0032766-01			2	Винт М6х25
5			+	00001-0026053-71			2	Шайба 6 стопорная
6			+	21230-1413130-01	~		1	Датчик неровной дороги
6			+	21230-1413130-02	~		1	Датчик неровной дороги
6			+	21230-1413130-03	~		1	Датчик неровной дороги
7			+	21700-1413134-00		(02)	1	Кронштейн датчика неровной дороги
8			+	21700-2901022-01			1	Стойка правая с кулаком и тормозом
8			+	21700-2901022-11		(15,18,20,115, 118,145,148)	1	Стойка правая с кулаком и тормозом
8			+	21700-2901023-01			1	Стойка левая с кулаком и тормозом
8			+	21700-2901023-11		(15,18,20,115, 118,145,148)	1	Стойка левая с кулаком и тормозом
9			+	21700-2901030-00			1	Стойка телескопическая правая в сборе
9			+	21700-2901031-00			1	Стойка телескопическая левая в сборе
10			+	21080-2901050-00			2	Болт стойки верхний
11			+	21080-2901051-00			2	Болт стойки нижний
12			+	21080-2901052-00			2	Шайба болта
13			+	00001-0061050-21			4	Гайка М12х1,25 самоконтрящаяся

РЫЧАГИ И ПОПЕРЕЧИНА ПЕРЕДНЕЙ ПОДВЕСКИ | D210

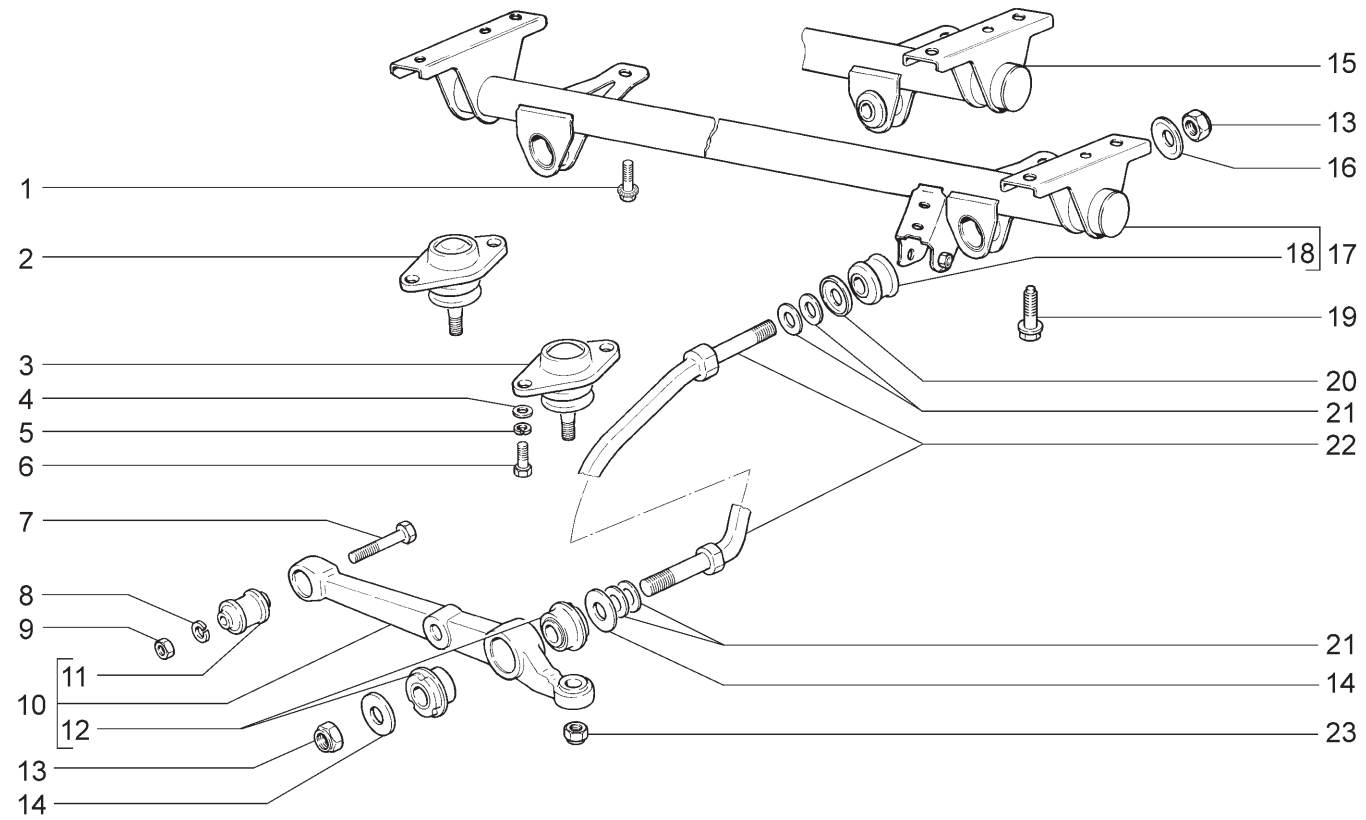

21701 (01) 21703-01(02) 21703-02(02) 21703-03(02) 21713-01(02) 21713-02(02) 21713-03(02) 21721 (01) 21723-01(02) 21723-02(02) 21723-03(02)								
№ поз.	№ извещ. об изменении	Дата выпуска изв.	Вкл. в з/ч	Номер детали	Вариант	Применяемость	Кол.	Наименование
1			+	00001-0038381-21			2	Болт М8х20 с зубчатым буртиком
2			+	21100-2904192-01	~ **		2	Палец шаровой с защитным чехлом
3			+	21100-2904192-00	~ **		2	Палец шаровой с защитным чехлом
4			+	00001-0026386-01	**		4	Шайба 10
5			+	00001-0005168-70	**		4	Шайба 10 пружинная
6			+	00001-0059707-30	**		4	Болт М10х1,25х25
7			+	00001-0055412-31			2	Болт М12х1,25х70
8			+	00001-0005170-70			2	Шайба 12 пружинная
9			+	00001-0061015-21			2	Гайка М12х1,25
10			+	21080-2904020-00			2	Рычаг нижний
11			+	21080-2904040-00			2	Шарнир нижнего рычага
12			+	21080-2904046-00			4	Шарнир растяжки задний
13			+	00001-0025749-21			4	Гайка М16х1,5 самоконтрящаяся
14			+	21080-2904045-00			4	Шайба упорная
15			+	21100-2904400-00		(01)	1	Поперечина передней подвески с шарнирами
16			+	21100-2904054-00			2	Шайба переднего шарнира
17			+	21120-2904400-00		(02)	1	Поперечина передней подвески с шарнирами
18			+	21080-2904050-00			2	Подушка переднего шарнира
19			+	21100-2904312-00			4	Болт
20			+	21100-2904055-00			2	Шайба
21			+	21080-2904225-00	*		8	Шайба регулировочная
22			+	21080-2904270-00			2	Растяжка нижнего рычага
23			+	00001-0061050-11			2	Гайка М12х1,25 самоконтрящаяся
	* - наибольшее количество							
	** - входит в состав стоек телескопических в сборе (D200)							

СТАБИЛИЗАТОР ПОПЕРЕЧНОЙ УСТОЙЧИВОСТИ | D220

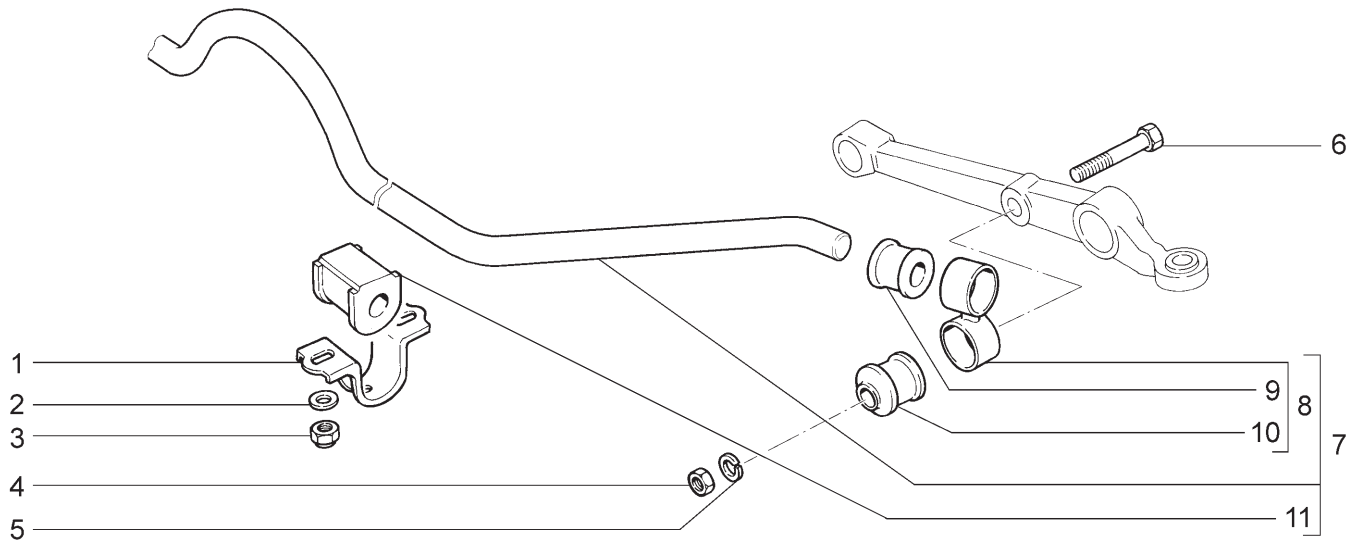

21701	21703-01	21703-02	21703-03	21713-01	21713-02
21713-03	21721	21723-01	21723-02	21723-03	

№ поз.	№ извещ. об изменении	Дата выпуска изв.	Вкл. в з/ч	Номер детали	Вариант	Применяемость	Кол.	Наименование
1			+	21080-2906042-00			2	Кронштейн подушки штанги
2			+	00001-0005196-01			4	Шайба 8
3			+	00001-0061041-11			4	Гайка М8 самоконтрящаяся
4			+	00001-0021647-11			2	Гайка М10х1,25
5			+	00001-0005168-70			2	Шайба 10 пружинная
6			+	00001-0059713-21			2	Болт М10х1,25х75
7			+	21700-2906010-00			1	Штанга стабилизатора в сборе
8			+	11180-2906050-00			2	Стойка стабилизатора
9			+	11180-2906078-00			2	Втулка стойки верхняя
10			+	21080-2906079-00			2	Втулка стойки нижняя
11			+	11180-2906040-00			2	Подушка штанги

СТОЙКИ ТЕЛЕСКОПИЧЕСКИЕ ПЕРЕДНЕЙ ПОДВЕСКИ | D230

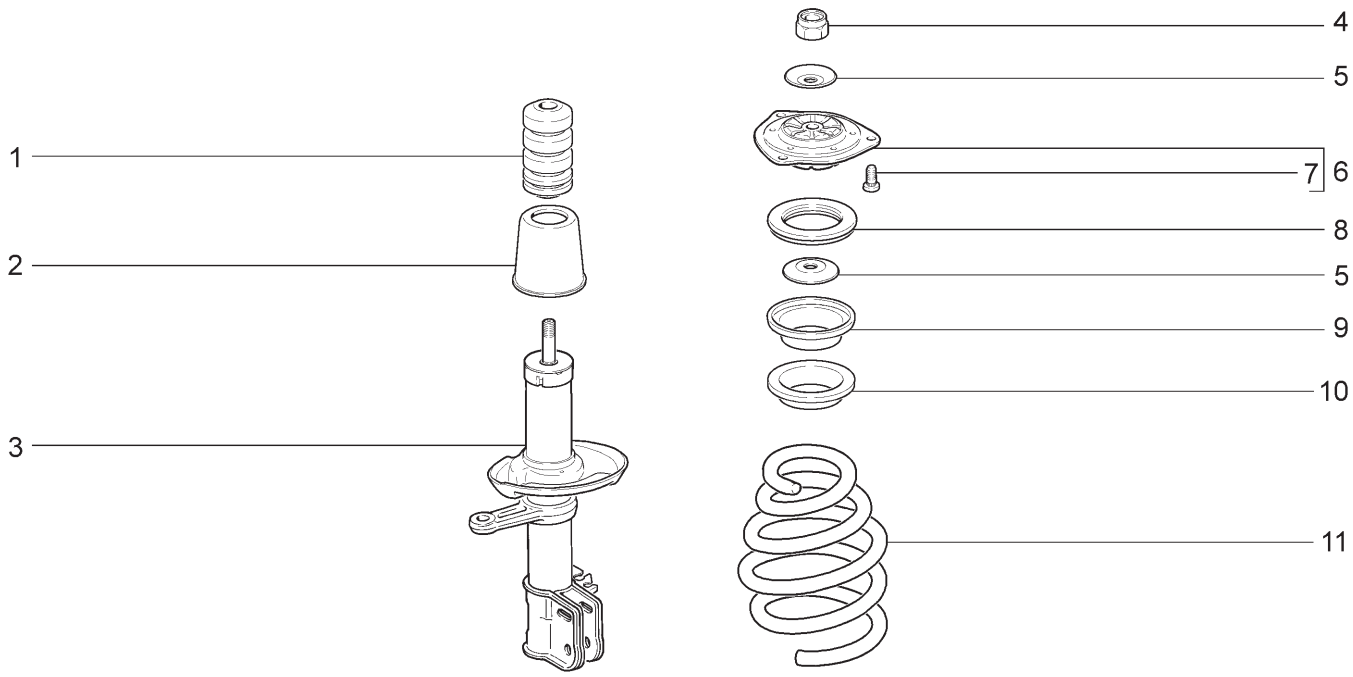

21701 21713-03	21703-01 21721	21703-02 21723-01	21703-03 21723-02	21713-01 21723-03	21713-02

№ поз.	№ извещ. об изменении	Дата выпуска изв.	Вкл. в з/ч	Номер детали	Вариант	Применяемость	Кол.	Наименование
1			+	21100-2902816-00	~		2	Буфер хода сжатия
1			+	21100-2902816-01	~		2	Буфер хода сжатия
2			+	21700-2902814-00			2	Кожух защитный стойки
3			+	21700-2905002-00			1	Стойка телескопическая правая
3			+	21700-2905003-00			1	Стойка телескопическая левая
4			+	21080-2901056-00			2	Гайка М14х1,5
5			+	21700-2902834-00			4	Ограничитель хода сжатия
6			+	21700-2902821-00			2	Опора верхняя стойки
7			+	21080-2902830-00			6	Болт
8			+	11180-2902840-00			2	Подшипник
9			+	21700-2902760-00			2	Чашка пружины верхняя
10			+	21700-2902723-00			2	Прокладка изолирующая пружины верхняя
11			+	21700-2902712-00			2	Пружина передней подвески
	21100-2902816-00 x2 ~ 21100-2902816-01 x2							

ПОДВЕСКА ЗАДНЯЯ | D300

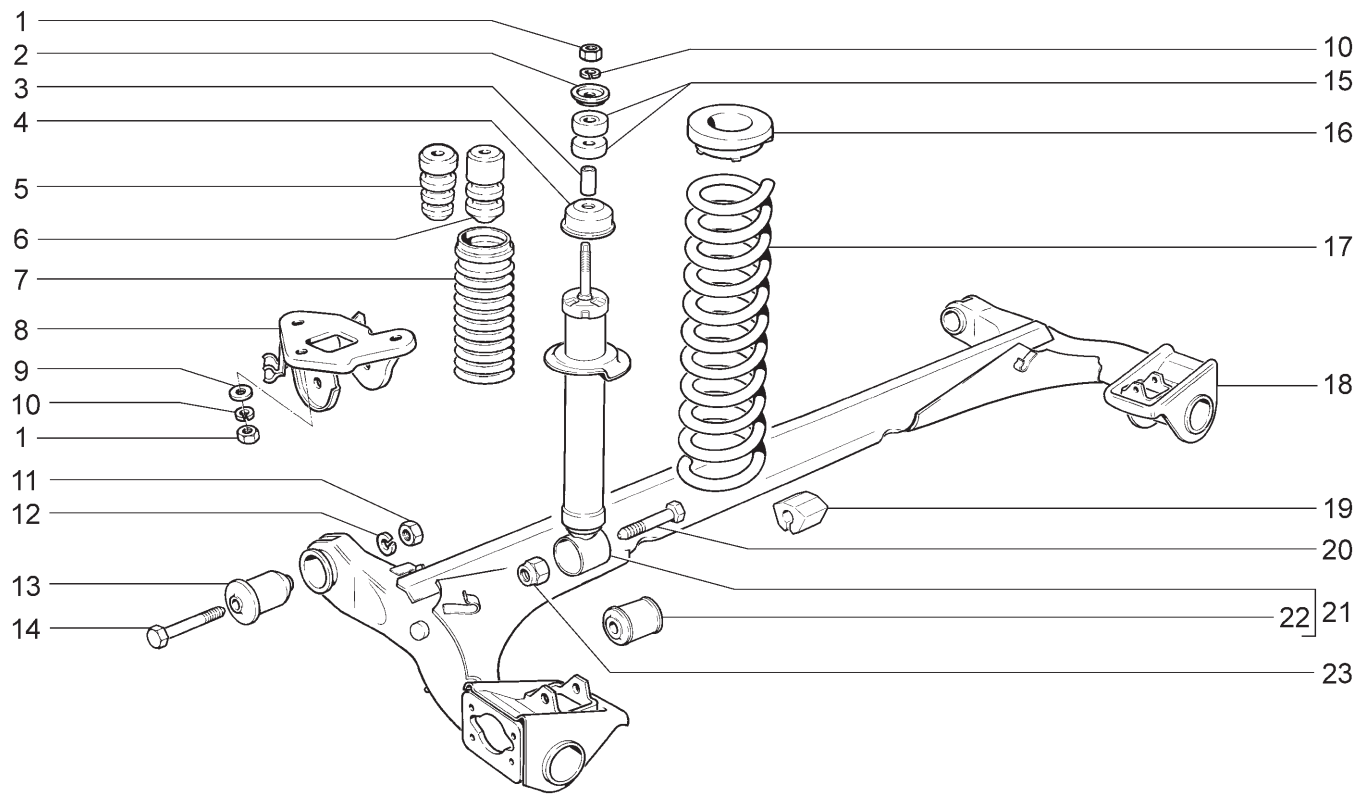

21701 (01) 21703-01(01) 21703-02(01) 21703-03(01) 21713-01(02) 21713-02(02)
21713-03(02) 21721 (01) 21723-01(01) 21723-02(01) 21723-03(01)

№ поз.	№ извещ. об изменении	Дата выпуска изв.	Вкл. в з/ч	Номер детали	Вариант	Применяемость	Кол.	Наименование
1			+	00001-0021647-11			8	Гайка М10х1,25
2			+	21010-2905455-01			2	Шайба
3			+	21080-2915542-00			2	Втулка амортизатора
4			+	21080-2915608-00			2	Крышка кожуха
5			+	21100-2912622-01	~		2	Буфер хода сжатия
6			+	21100-2912622-02	~		2	Буфер хода сжатия
7			+	21080-2915681-01			2	Кожух
8			+	21100-2914046-00			1	Кронштейн рычага правый
8			+	21100-2914047-00			1	Кронштейн рычага левый
9			+	00001-0026297-01			6	Шайба 10
10			+	00001-0005168-70			8	Шайба 10 пружинная
11			+	00001-0061015-11			2	Гайка М12х1,25
12			+	00001-0005170-70			2	Шайба 12 пружинная
13			+	21100-2914054-00	*		2	Шарнир рычага
14			+	21080-2914040-00			2	Болт рычага
15			+	21100-2915450-00			4	Подушка амортизатора
16			+	21100-2912652-00			2	Прокладка верхняя
17			+	21100-2912712-00		(01)	2	Пружина задней подвески
17			+	21110-2912712-00		(02)	2	Пружина задней подвески
18			+	21700-2914008-00	*		1	Рычаги задней подвески
19			+	11180-2916040-00	*		1	Подушка штанги заднего стабилизатора
20			+	00001-0061429-21			2	Болт М12х1,25х80 с заостренным концом
21			+	21700-2915004-00			2	Амортизатор задней подвески
22			+	21080-2915446-01			2	Втулка амортизатора
23			+	00001-0061050-11			2	Гайка М12х1,25 самоконтрящаяся
	21100-2912622-01 х2 ~ 21100-2912622-02 х2							
	* - входит в состав 21700-2914002-00, 21700-2914002-10 (D310)							

РЫЧАГИ ЗАДНЕЙ ПОДВЕСКИ С ТОРМОЗАМИ | D310

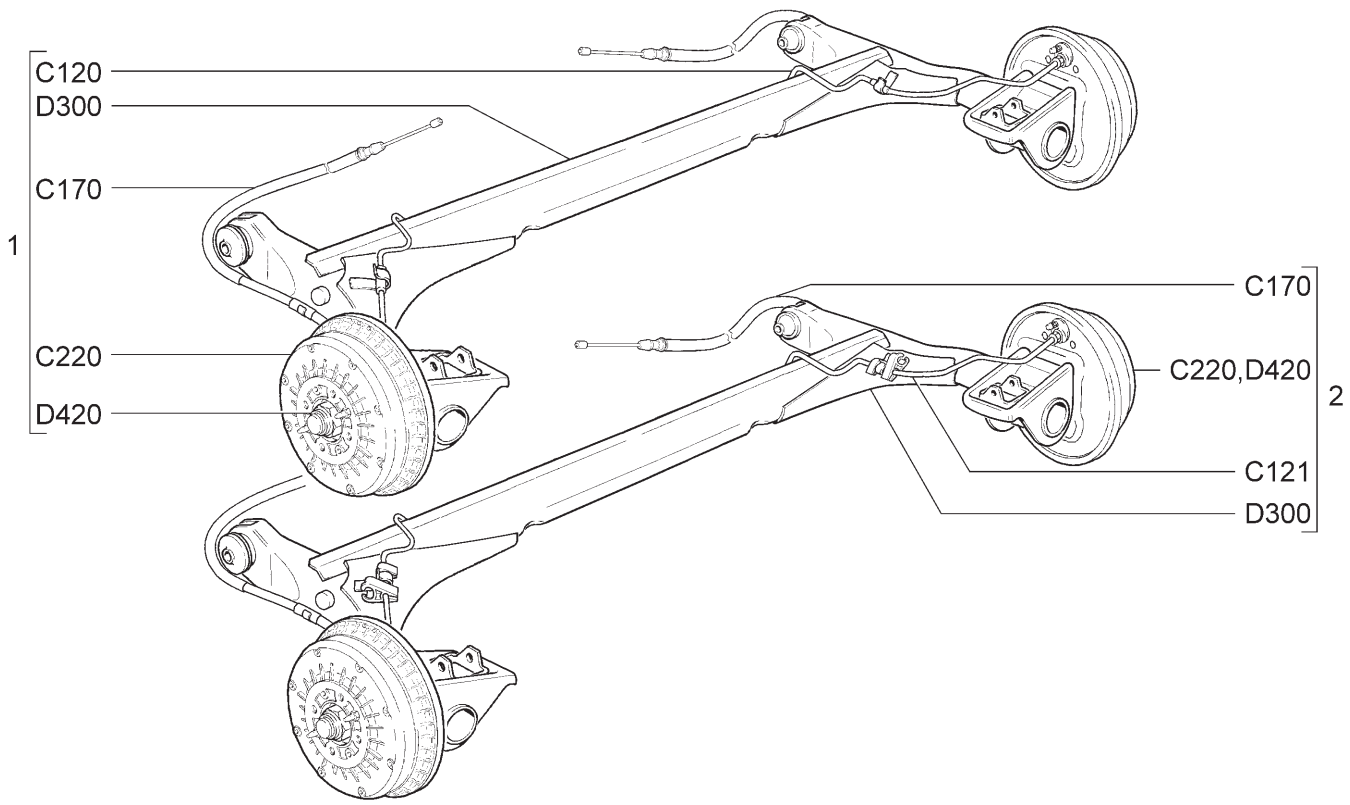

21701 21713-03	21703-01 21721	21703-02 21723-01	21703-03 21723-02	21713-01 21723-03	21713-02

№ поз.	№ извещ. об изменении	Дата выпуска изв.	Вкл. в з/ч	Номер детали	Вари-ант	Применяемость	Кол.	Наименование
1			+	21700-2914002-00			1	Рычаги задней подвески с тормозами
2			+	21700-2914002-10		(15,18,20,115, 118,145,148)	1	Рычаги задней подвески с тормозами

КУЛАКИ ПОВОРОТНЫЕ И СТУПИЦЫ | D400

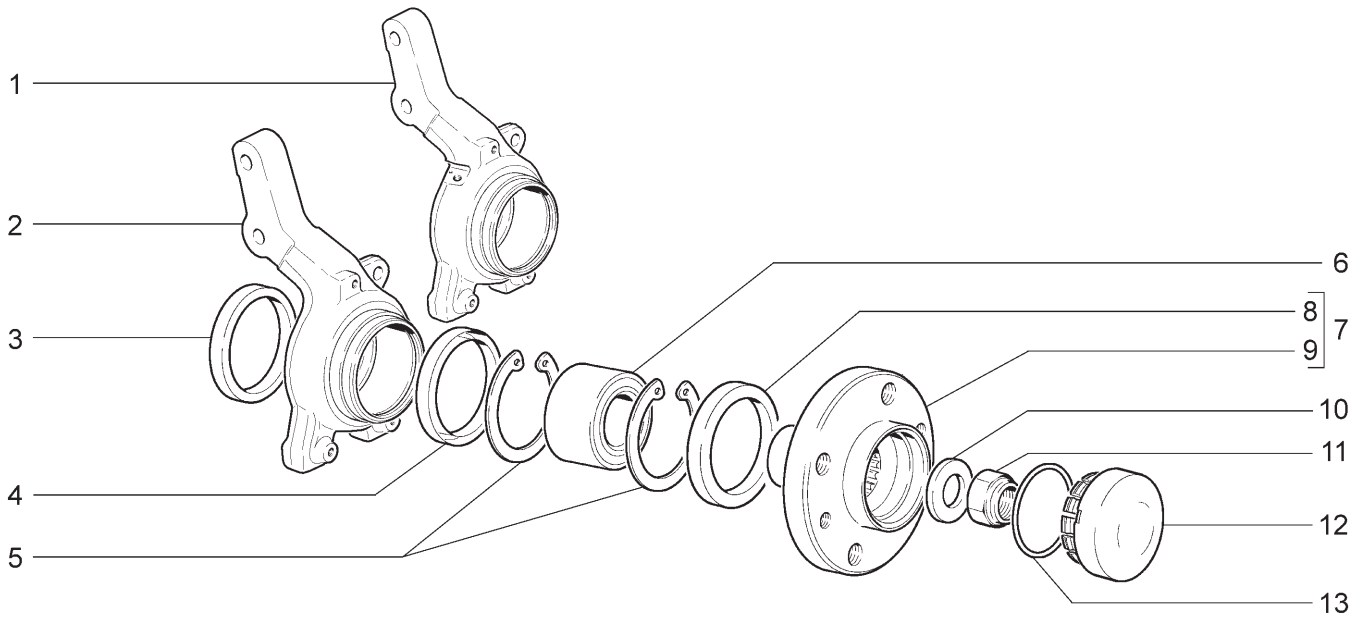

21701 (01) 21713-03	21703-01 21721 (01)	21703-02 21723-01	21703-03 21723-02	21713-01 21723-03	21713-02

№ поз.	№ извещ. об изменении	Дата выпуска изв.	Вкл. в з/ч	Номер детали	Вариант	Применяемость	Кол.	Наименование
1			+	11180-3001014-10	*	(15,18,20,115, 118,145,148)	1	Кулак поворотный правый
1			+	11180-3001015-10	*	(15,18,20,115, 118,145,148)	1	Кулак поворотный левый
2			+	11180-3001014-00	*		1	Кулак поворотный правый
2			+	11180-3001015-00	*		1	Кулак поворотный левый
3			+	21080-3001060-00	*		2	Кольцо грязезащитное внутреннее
4			+	21080-3001061-00	*		2	Кольцо грязезащитное наружное
5			+	11180-3103032-00	*		4	Кольцо стопорное
6			+	11180-3103020-00	~ *		2	Подшипник ступицы
6			+	11180-3103020-02	~ *		2	Подшипник ступицы
6			+	11180-3103020-03	~ *		2	Подшипник ступицы
7			+	11180-3103012-00	*		2	Ступица переднего колеса в сборе
8			+	21080-3103061-00			2	Кольцо грязезащитное
9			+	11180-3103015-00			2	Ступица переднего колеса
10			+	21080-3103079-00			2	Шайба подшипника
11			+	00001-0040442-71			2	Гайка М20х1,5 с пояском
12			+	21100-3103065-00		(01)	2	Колпак ступицы колеса
13			+	21080-3103068-00		(01)	2	Кольцо уплотнительное
	* - входит в состав стоек телескопических в сборе (D200)							

КОЛЕСА D410

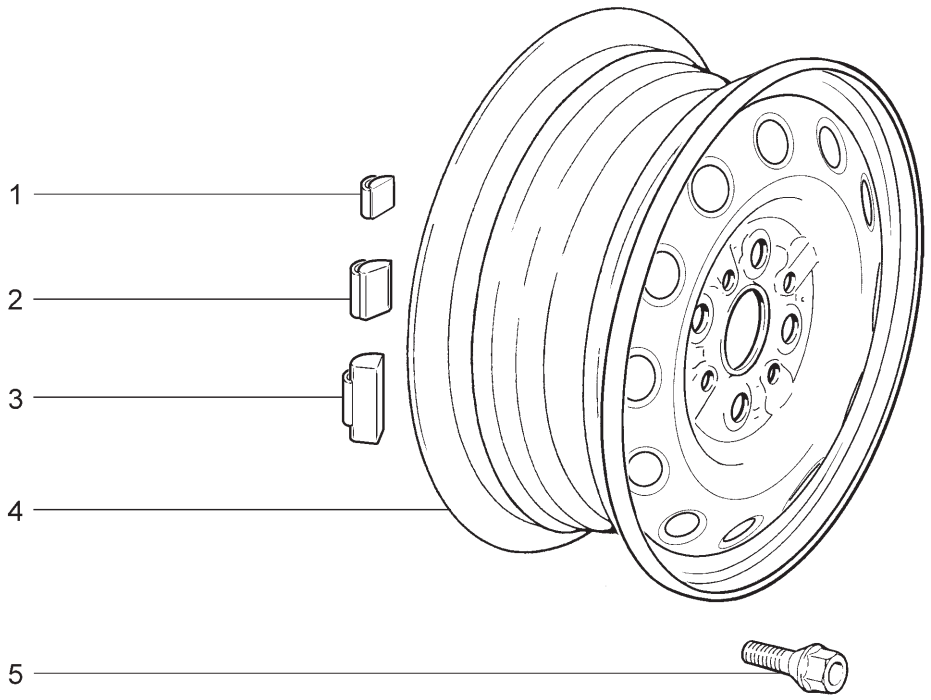

21701 21721

№ поз.	№ извещ. об изменении	Дата выпуска изв.	Вкл. в з/ч	Номер детали	Вариант	Применяемость	Кол.	Наименование
1			+	21080-3101308-00	^ *		10	Груз балансировочный 5г
2			+	21080-3101301-00	^ *		10	Груз балансировочный 10г
3			+	21080-3101302-00	^ *		10	Груз балансировочный 20г
3			+	21080-3101303-00	^ *		10	Груз балансировочный 30г
3			+	21080-3101304-00	^ *		10	Груз балансировочный 40г
3			+	21080-3101306-00	^ *		10	Груз балансировочный 50г
3			+	21080-3101307-00	^ *		10	Груз балансировочный 60г
3			+	21080-3101309-00	^ *		10	Груз балансировочный 15г
3			+	21080-3101310-00	^ *		10	Груз балансировочный 25г
3			+	21080-3101311-00	^ *		10	Груз балансировочный 35г
3			+	21080-3101312-00	^ *		10	Груз балансировочный 45г
3			+	21080-3101313-00	^ *		10	Груз балансировочный 55г
4			+	21120-3101015-12			5	Колесо
5			+	21080-3101040-10			16	Болт колеса
	* - наибольшее количество							

КОЛЕСА (Е 3) ~ D411

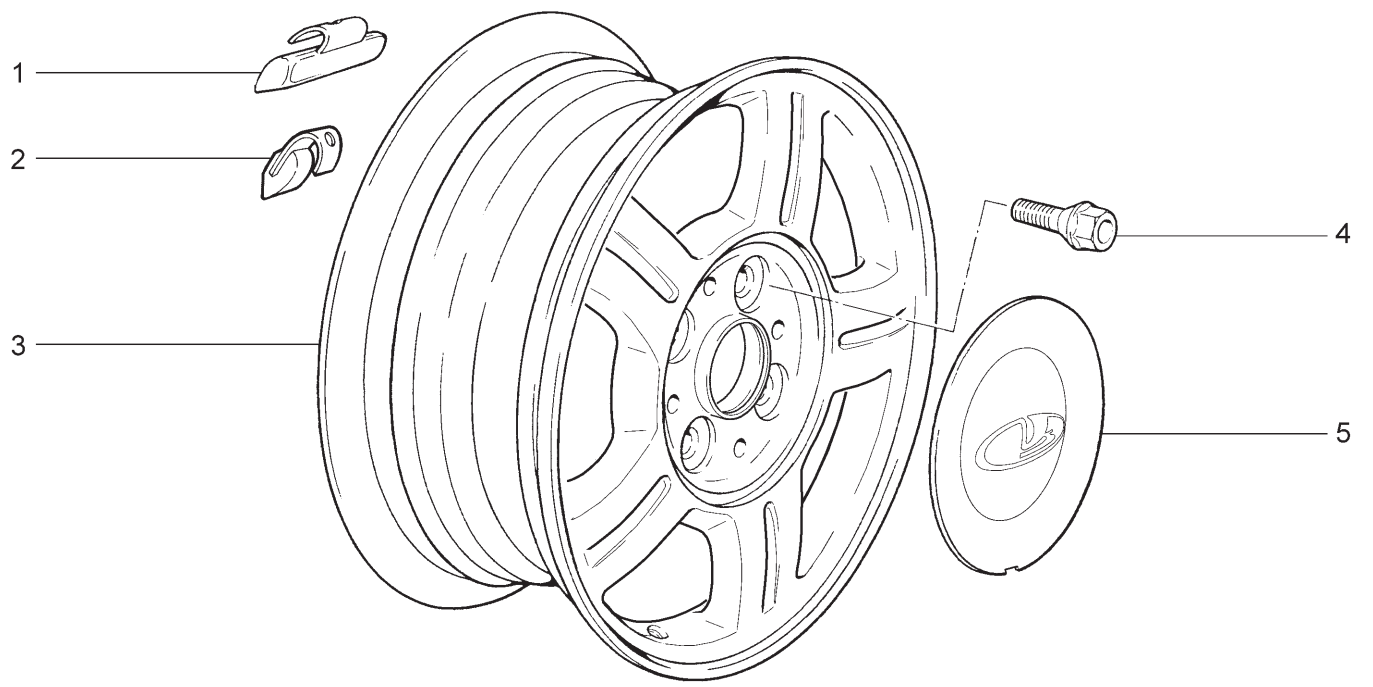

21703-01 21703-02 21703-03 21713-01 21713-03 21723-01
21723-02 21723-03

№ поз.	№ извещ. об изменении	Дата выпуска изв.	Вкл. в з/ч	Номер детали	Вари-ант	Применяемость	Кол.	Наименование
1				21120-3101303-00	^ *		10	Груз балансировочный 15г
1				21120-3101304-00	^ *		10	Груз балансировочный 20г
1				21120-3101306-00	^ *		10	Груз балансировочный 25г
1				21120-3101307-00	^ *		10	Груз балансировочный 30г
1				21120-3101308-00	^ *		10	Груз балансировочный 35г
1				21120-3101309-00	^ *		10	Груз балансировочный 40г
1				21120-3101310-00	^ *		10	Груз балансировочный 45г
1				21120-3101311-00	^ *		10	Груз балансировочный 50г
1				21120-3101312-00	^ *		10	Груз балансировочный 55г
1				21120-3101313-00	^ *		10	Груз балансировочный 60г
2			+	21100-3101301-00	^ *		10	Груз балансировочный 5г
2			+	21100-3101302-00	^ *		10	Груз балансировочный 10г
3			+	21720-3101015-02			5	Колесо литое
4			+	21120-3101040-10			16	Болт колеса
5			+	21120-3101014-20			4	Колпак колеса
	* - наибольшее количество							

КОЛЕСА ~ D412

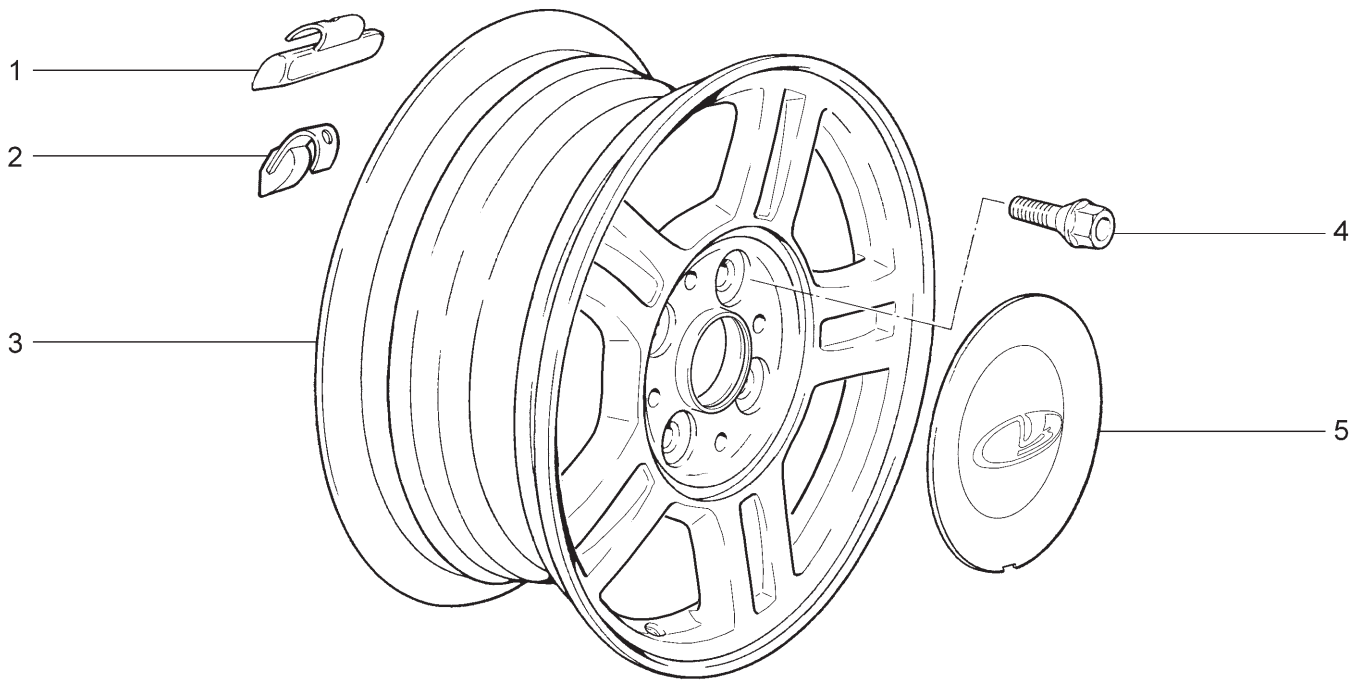

21703-01 21703-02 21703-03 21713-01 21713-02 21713-03
21723-01 21723-02 21723-03

№ поз.	№ извещ. об изменении	Дата выпуска изв.	Вкл. в з/ч	Номер детали	Вариант	Применяемость	Кол.	Наименование
1			+	11186-3101302-00	^ *	(Е-4)	10	Груз балансировочный 10г
1			+	11186-3101303-00	^ *	(Е-4)	10	Груз балансировочный 15г
1			+	11186-3101304-00	^ *	(Е-4)	10	Груз балансировочный 20г
1			+	11186-3101306-00	^ *	(Е-4)	10	Груз балансировочный 25г
1			+	11186-3101307-00	^ *	(Е-4)	10	Груз балансировочный 30г
1			+	11186-3101308-00	^ *	(Е-4)	10	Груз балансировочный 35г
1			+	11186-3101309-00	^ *	(Е-4)	10	Груз балансировочный 40г
1			+	11186-3101310-00	^ *	(Е-4)	10	Груз балансировочный 45г
1			+	11186-3101311-00	^ *	(Е-4)	10	Груз балансировочный 50г
1				21120-3101303-00	^ *	(Е-3)	10	Груз балансировочный 15г
1				21120-3101304-00	^ *	(Е-3)	10	Груз балансировочный 20г
1				21120-3101306-00	^ *	(Е-3)	10	Груз балансировочный 25г
1				21120-3101307-00	^ *	(Е-3)	10	Груз балансировочный 30г
1				21120-3101308-00	^ *	(Е-3)	10	Груз балансировочный 35г
1				21120-3101309-00	^ *	(Е-3)	10	Груз балансировочный 40г
1				21120-3101310-00	^ *	(Е-3)	10	Груз балансировочный 45г
1				21120-3101311-00	^ *	(Е-3)	10	Груз балансировочный 50г
1				21120-3101312-00	^ *	(Е-3)	10	Груз балансировочный 55г
1				21120-3101313-00	^ *	(Е-3)	10	Груз балансировочный 60г
2			+	11186-3101301-00	^ *	(Е-4)	10	Груз балансировочный 5г
2			+	21100-3101301-00	^ *	(Е-3)	10	Груз балансировочный 5г
2			+	21100-3101302-00	^ *	(Е-3)	10	Груз балансировочный 10г
3			+	21720-3101015-03			5	Колесо литое
4			+	21120-3101040-10			16	Болт колеса
5			+	21120-3101014-20			4	Колпак колеса
	* - наибольшее количество							

СТУПИЦЫ ЗАДНИХ КОЛЕС | D420

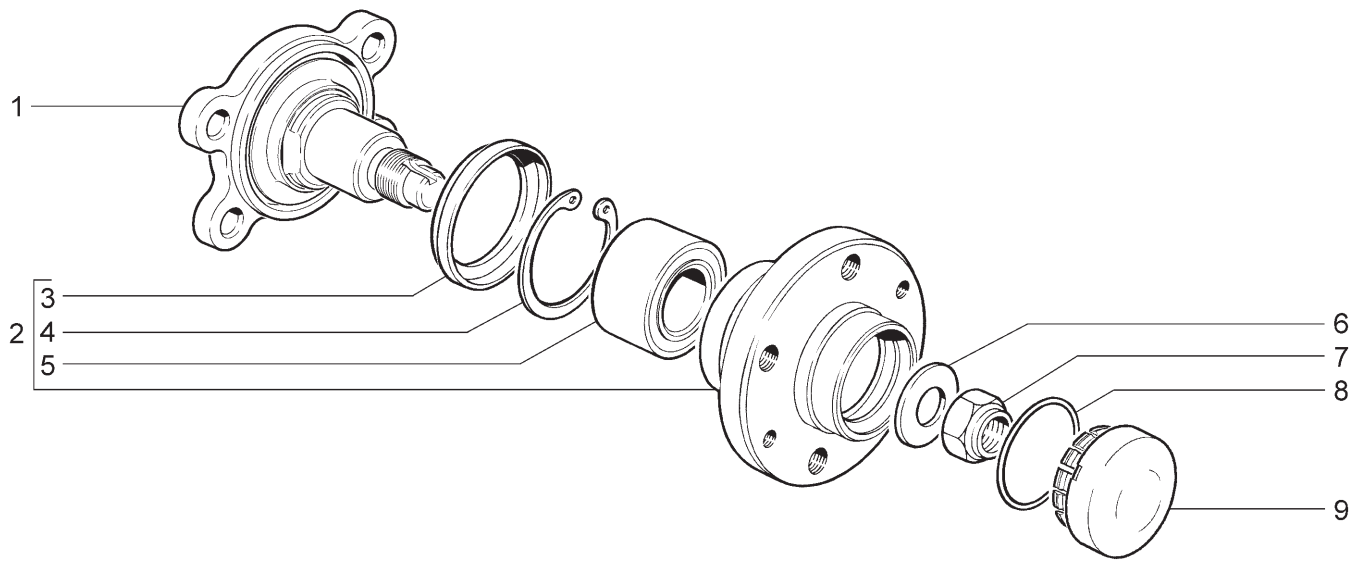

21701 21713-03	21703-01 21721	21703-02 21723-01	21703-03 21723-02	21713-01 21723-03	21713-02

№ поз.	№ извещ. об изменении	Дата выпуска изв.	Вкл. в з/ч	Номер детали	Вари-ант	Применяемость	Кол.	Наименование
1			+	21080-3104055-00	*		2	Ось ступицы с грязеотражателем
2			+	21100-3104014-00	*		2	Ступица заднего колеса
3			+	21080-3104016-00			2	Кольцо грязезащитное
4			+	21080-3104032-00			2	Кольцо стопорное
5			+	21080-3104020-00	~		2	Подшипник
5			+	21080-3104020-01	~		2	Подшипник
5			+	21080-3104020-02	~		2	Подшипник
6			+	21080-3104079-00	*		2	Шайба подшипника
7			+	00001-0040442-71	*		2	Гайка М20х1,5 с пояском
8			+	21080-3103068-00			2	Кольцо уплотнительное
9			+	21100-3103065-00			2	Колпак ступицы колеса
	* - входит в состав рычагов задней подвески с тормозами в сборе (D310)							

СИСТЕМА ВЕНТИЛЯЦИИ И ОТОПЛЕНИЯ (10,15,110,115,140,145)

E100

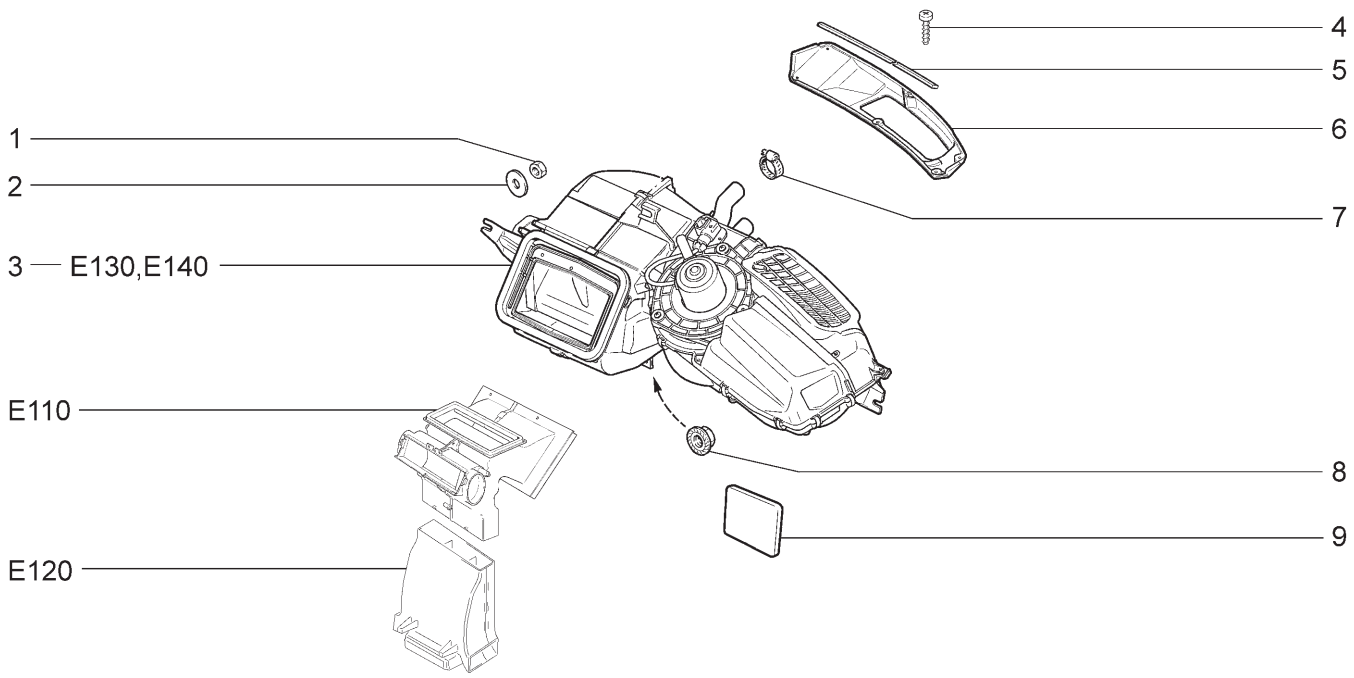

21701 21703-01 21703-02 21713-01 21713-02 21713-03
21721 21723-01 21723-02

№ поз.	№ извещ. об изменении	Дата выпуска изв.	Вкл. в з/ч	Номер детали	Вариант	Применяемость	Кол.	Наименование
1			+	00001-0007259-11			2	Гайка М6 низкая
2			+	00001-0026406-01			2	Шайба 6
3			+	21110-8101012-30	~		1	Отопитель в сборе
3			+	21110-8101012-31	~		1	Отопитель в сборе
4			+	21230-6302332-00	*		6	Винт самонарезающий
5				21100-8119138-00	*		2	Уплотнитель горловины воздухозаборника 610
6			+	21700-8119078-00	*		1	Горловина приемная воздухозаборника
7			+	21080-1300080-60			2	Хомут винтовой
8			+	00001-0038321-01			2	Гайка М6 с зубчатым буртиком
9			+	21110-8119047-00			1	Заглушка окна рециркуляции
	* - входит в состав 21700-8212730-00 (М420)							

СИСТЕМА ВЕНТИЛЯЦИИ И ОТОПЛЕНИЯ (18,20,114,118,144,148)

E101

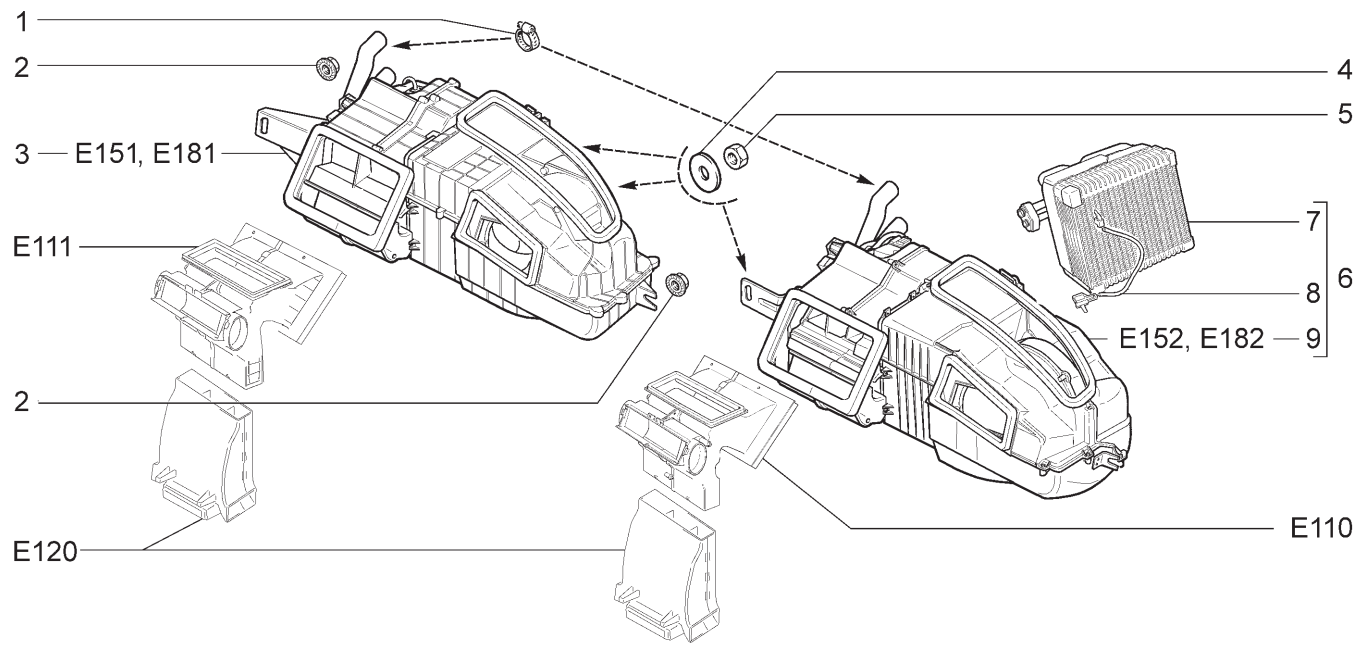

21703-01(01) 21703-02(02) 21703-03(02) 21713-01(01) 21713-02(02) 21713-03(02)
21723-01(01) 21723-02(02) 21723-03(02)

№ поз.	№ извещ. об изменении	Дата выпуска изв.	Вкл. в з/ч	Номер детали	Вари-ант	Применяемость	Кол.	Наименование
1			+	21080-1300080-60			2	Хомут винтовой
2			+	00001-0038321-01		(01-18,20)(02)	2	Гайка М6 с зубчатым буртиком
3			+	21703-8101012-10		(02)	1	Отопитель в сборе
4			+	00001-0007259-11		(01-18,20)(02)	2	Гайка М6 низкая
5			+	00001-0026406-01		(01-18,20)	2	Шайба 6
6			+	21703-8101012-00		(01-18,20)	1	Отопитель в сборе
7			+	21700-8116014-00		(01-18,20)	1	Испаритель в сборе
8			+	21700-8121030-00		(01-18,20)	1	Датчик температуры испарителя
9			+	21700-8101012-00		(01-18,20)	1	Отопитель в сборе

УПРАВЛЕНИЕ КЛИМАТИЧЕСКОЙ УСТАНОВКОЙ (10,15,110,115,140,145)

E110

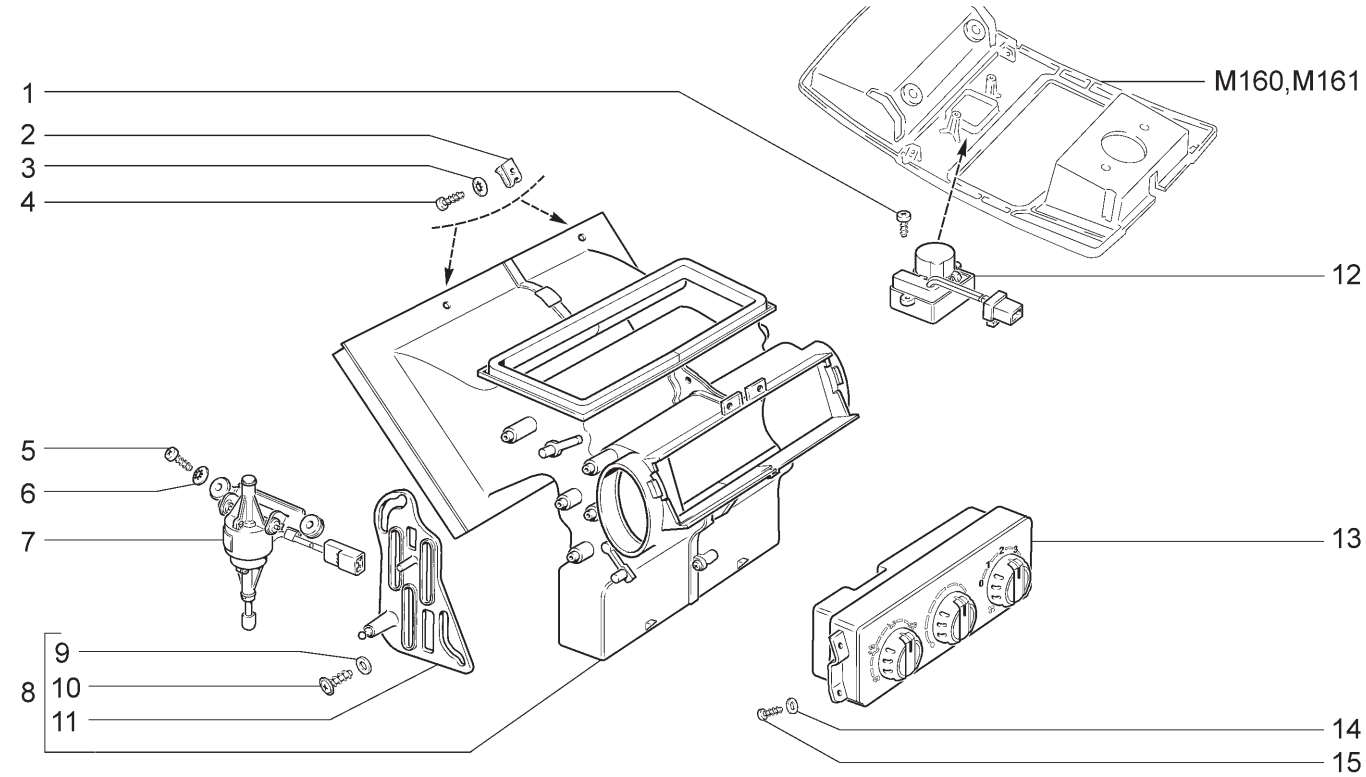

21701 21723-01	21703-01 21723-02	21703-02	21713-01	21713-02	21713-03	21721

№ поз.	№ извещ. об изменении	Дата выпуска изв.	Вкл. в з/ч	Номер детали	Вариант	Применяемость	Кол.	Наименование
1			+	00001-0076680-01			2	Винт 2,9x9,5 самонарезающий
2			+	21010-8109137-00	*		2	Гайка пружинная
3			+	00001-0025991-73	*		2	Шайба 5 стопорная
4			+	00001-0076702-07	*		2	Винт 4,3x15,9 самонарезающий
5			+	00001-0076691-01	*		2	Винт 3,6x12,7 самонарезающий
6			+	00001-0025980-73	*		2	Шайба 4 стопорная
7			+	21700-8127100-00	~ *		1	Моторедуктор распределения воздушного потока
7			+	21700-8127100-01	~ *		1	Моторедуктор распределения воздушного потока
8			+	21700-8103010-00	*		1	Распределитель воздухообогрева
9			+	00001-0026428-01			3	Шайба 4
10			+	21230-6302332-00			3	Винт самонарезающий
11			+	21700-8103070-00			1	Рычаг привода заслонок
12			+	11186-8128050-00	~		1	Датчик температуры воздуха салона
12			+	11186-8128050-01	~		1	Датчик температуры воздуха салона
13			+	21703-8128020-00	~ *		1	Контроллер управления отопителем
13			+	21703-8128020-01	~ *		1	Контроллер управления отопителем
13			+	21703-8128020-02	~ *		1	Контроллер управления отопителем
14			+	00001-0005193-01	*		4	Шайба 5
15			+	00001-0076701-01	*		4	Винт 4,3x12,7 самонарезающий
	* - входит в состав панели проборов (M190)							

УПРАВЛЕНИЕ КЛИМАТИЧЕСКОЙ УСТАНОВКОЙ (18,20,114,118,144,148)

E111

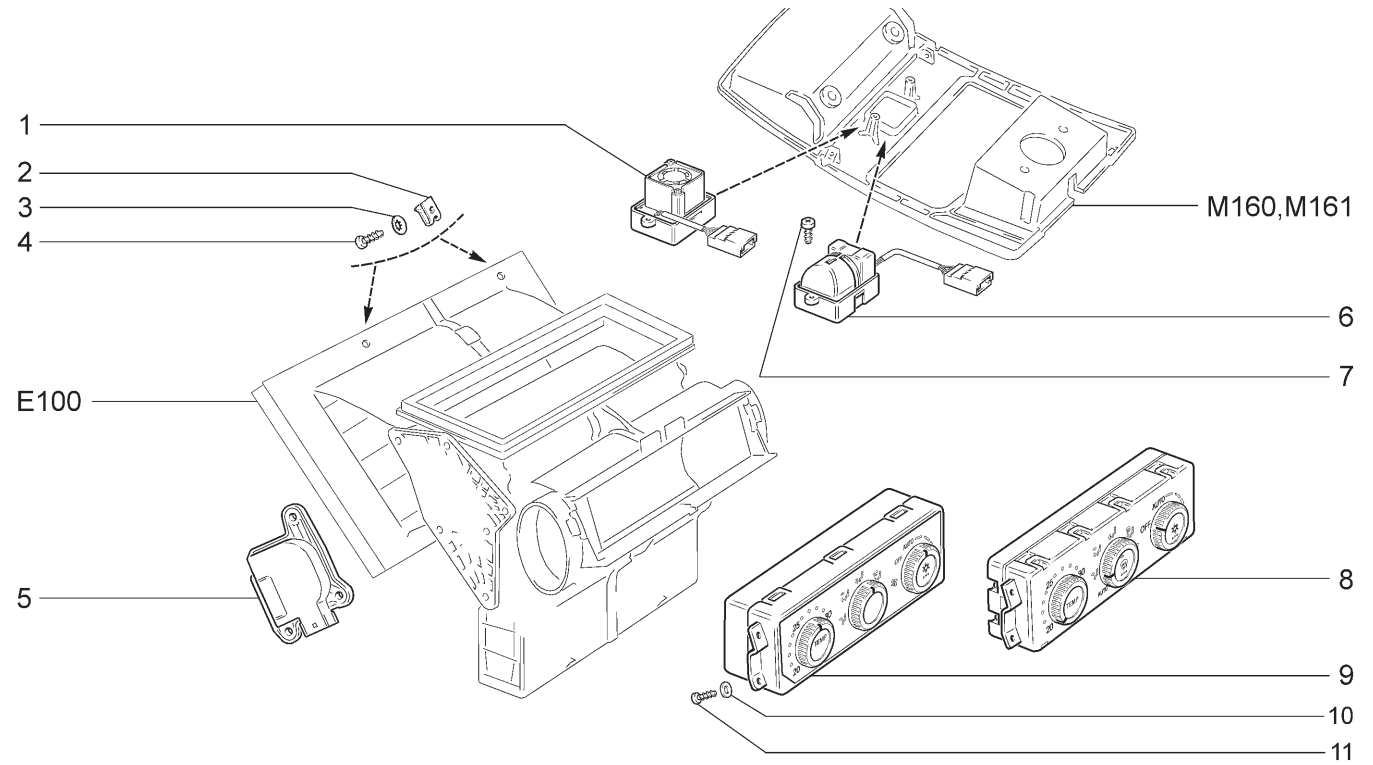

21703-01(01) 21703-02 21703-03 21713-01(01) 21713-02 21713-03
21723-01(01) 21723-02 21723-03

№ поз.	№ извещ. об изменении	Дата выпуска изв.	Вкл. в з/ч	Номер детали	Вариант	Применяемость	Кол.	Наименование
1			+	21720-8121020-00	*	(01-18,20)	1	Контроллер управления климат. установкой
2			+	21010-8109137-00	*		2	Гайка пружинная
3			+	00001-0025991-73	*		2	Шайба 5 стопорная
4			+	00001-0076702-07	*		2	Винт 4,3x15,9 самонарезающий
5			+	21700-8127100-10	*		1	Моторедуктор распределения воздушного потока
6			+	21703-8128050-00			1	Датчик температуры воздуха салона
7			+	00001-0076680-01			2	Винт 2,9x9,5 самонарезающий
8			+	21720-8121020-00	*	(01-18,20)	1	Контроллер управления климат. установкой
9			+	21703-8121020-00	*		1	Контроллер управления климат. установкой
10			+	00001-0005193-01	*		4	Шайба 5
11			+	00001-0076701-01	*		4	Винт 4,3x12,7 самонарезающий
	* - входит в состав панели проборов (M190)							

ВОЗДУХОПРОВОДЫ И СОПЛА | E120

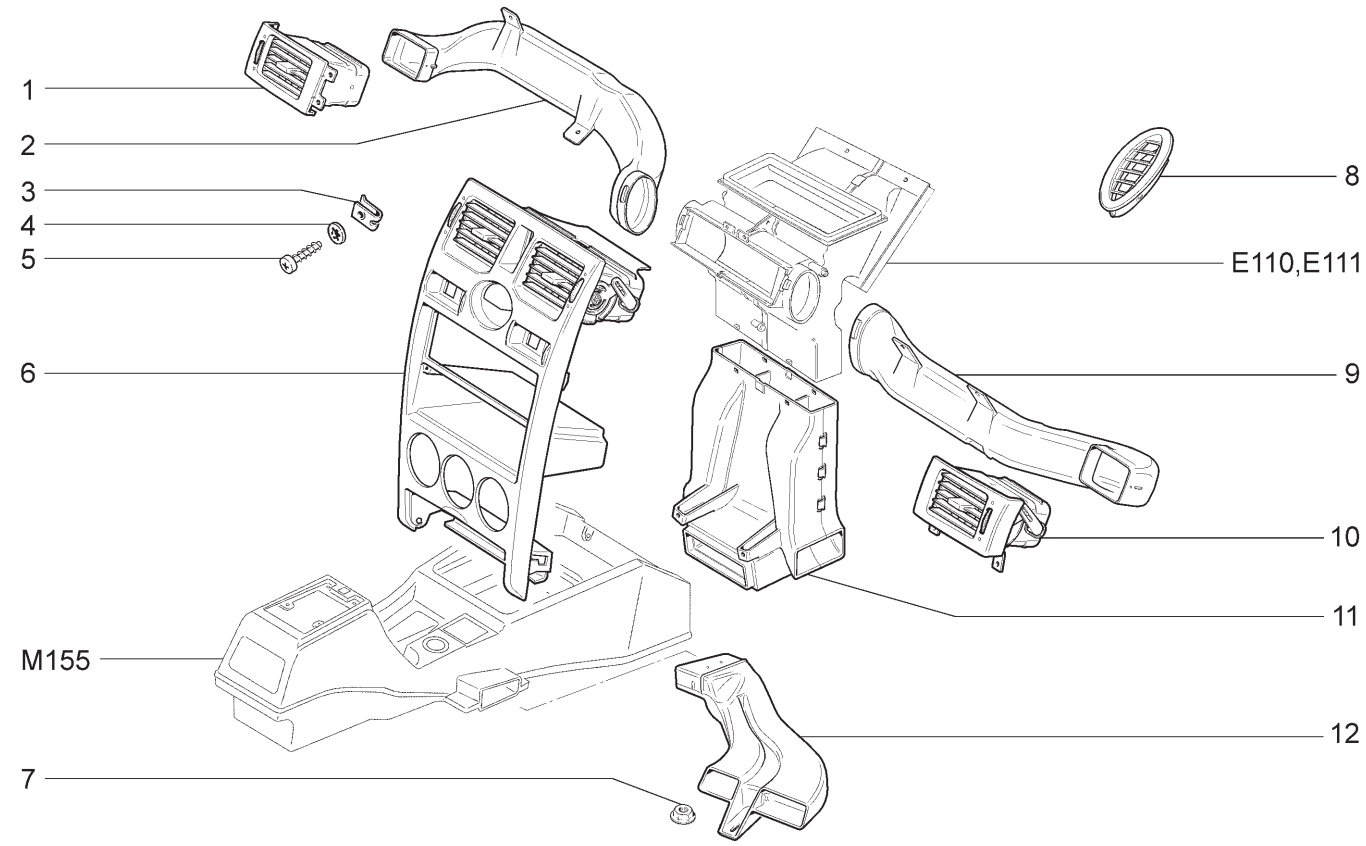

21701	21703-01	21703-02	21703-03	21713-01	21713-02
21713-03	21721	21723-01	21723-02	21723-03	

№ поз.	№ извещ. об изменении	Дата выпуска изв.	Вкл. в з/ч	Номер детали	Вариант	Применяемость	Кол.	Наименование
1			+	21700-8104041-00	*		1	Сопло вентиляции кузова боковое левое
2			+	21700-8104403-00	*		1	Воздухопровод вентиляции кузова левый
3			+	21010-8109137-00	*		8	Гайка пружинная
4			+	00001-0025991-73	*		8	Шайба 5 стопорная
5			+	00001-0076702-07	*		8	Винт 4,3x15,9 самонарезающий
6			+	21700-8104030-00	*		1	Сопло вентиляции кузова центральное
7			+	00001-0038321-01			2	Гайка М6 с зубчатым буртиком
8			+	21700-8108062-00			1	Сопло обогрева бокового стекла правое
8			+	21700-8108063-00			1	Сопло обогрева бокового стекла левое
9			+	21700-8104402-00	*		1	Воздухопровод вентиляции кузова правый
10			+	21700-8104040-00	*		1	Сопло вентиляции кузова боковое правое
11			+	21700-8101340-00	*		1	Воздухопровод обогрева ног
12			+	21700-8104032-00			1	Воздухопровод обогрева салона правый
12			+	21700-8104033-00			1	Воздухопровод обогрева салона левый
	* - входит в состав панели приборов (М190)							

ВОЗДУХОЗАБОРНИК ОТОПИТЕЛЯ (10,15,110,115,140,145) | E130

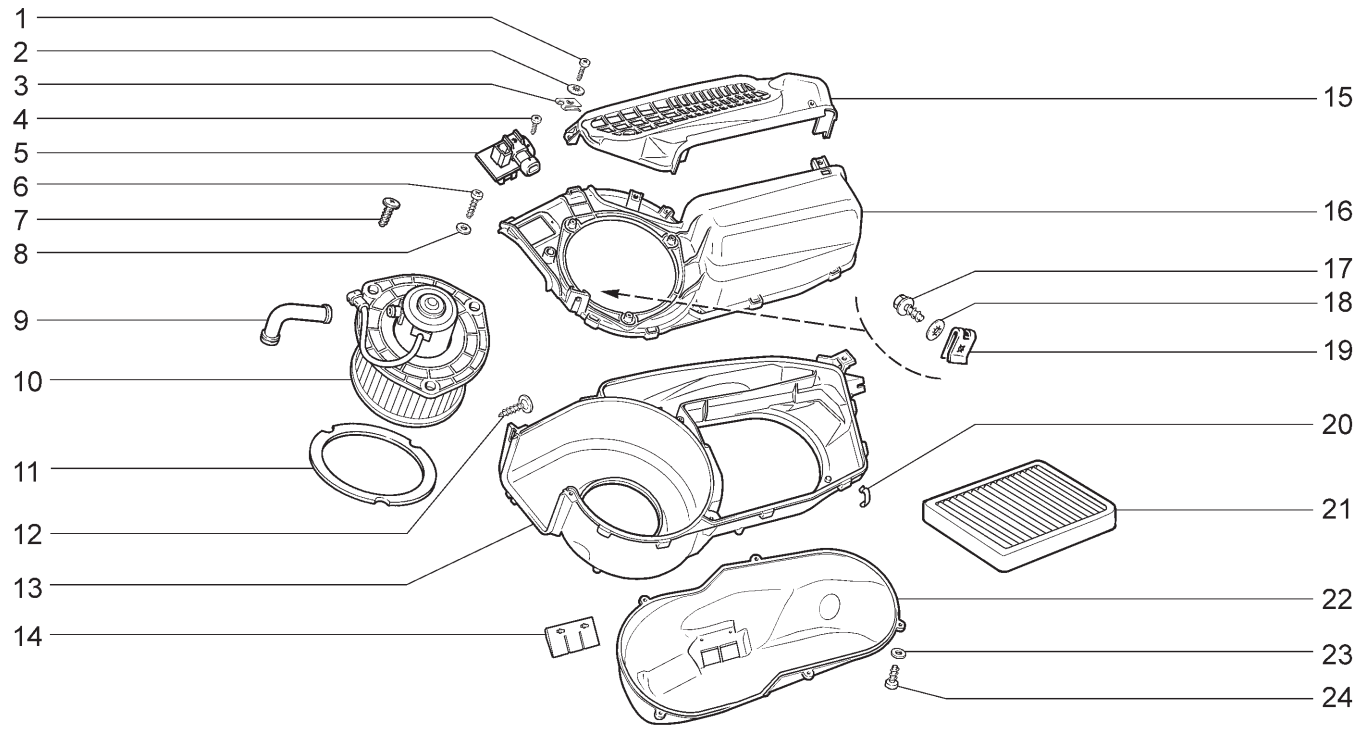

21701 21703-01 21703-02 21713-01 21713-02 21713-03
21721 21723-01 21723-02

№ поз.	№ извещ. об изменении	Дата выпуска изв.	Вкл. в з/ч	Номер детали	Вариант	Применяемость	Кол.	Наименование
1			+	00001-0076702-01			4	Винт 4,3x15,9 самонарезающий
2			+	00001-0025991-71			4	Шайба 5 стопорная
3			+	21010-8109137-00			4	Гайка пружинная
4			+	00001-0076691-01			1	Винт 3,6x12,7 самонарезающий
5			+	21230-8118022-00	~		1	Резистор добавочный
5			+	21230-8118022-01	~		1	Резистор добавочный
6			+	00001-0076703-07			3	Винт 4,3x19,0 самонарезающий
7			+	21230-6302332-00			3	Винт самонарезающий
8			+	00001-0005193-01			3	Шайба 5
9			+	21230-8118096-00			1	Патрубок подвода воздуха
10			+	21110-8118020-00	~		1	Электровентилятор отопителя
10			+	21110-8118020-01	~		1	Электровентилятор отопителя
10			+	21110-8118020-02	~		1	Электровентилятор отопителя
11			+	21230-8118097-00			1	Уплотнитель фланца вентилятора
12			+	21140-5325388-00			2	Винт самонарезающий
13				21110-8119026-10			1	Корпус воздухозаборника нижний
14			+	21110-8119210-00			2	Клапан стока воды
15				21110-8119116-00			1	Крышка фильтра
16				21110-8119025-00			1	Корпус воздухозаборника верхний
17				21080-8109142-00			1	Винт
18			+	00001-0025995-71			1	Шайба 6 стопорная
19			+	21010-8109143-00			1	Скоба
20			+	21080-8101110-00			8	Скоба
21			+	21110-8122020-00	~		1	Фильтр воздушный
21			+	21110-8122020-01	~		1	Фильтр воздушный
22				21110-8119124-00			1	Воздухопровод промежуточный
23			+	00001-0005192-01			5	Шайба 4
24			+	00001-0076692-01			5	Винт 3,6x15,9 самонарезающий

РАДИАТОР И КОЖУХИ ОТОПИТЕЛЯ (10,15,110,115,140,145) E140

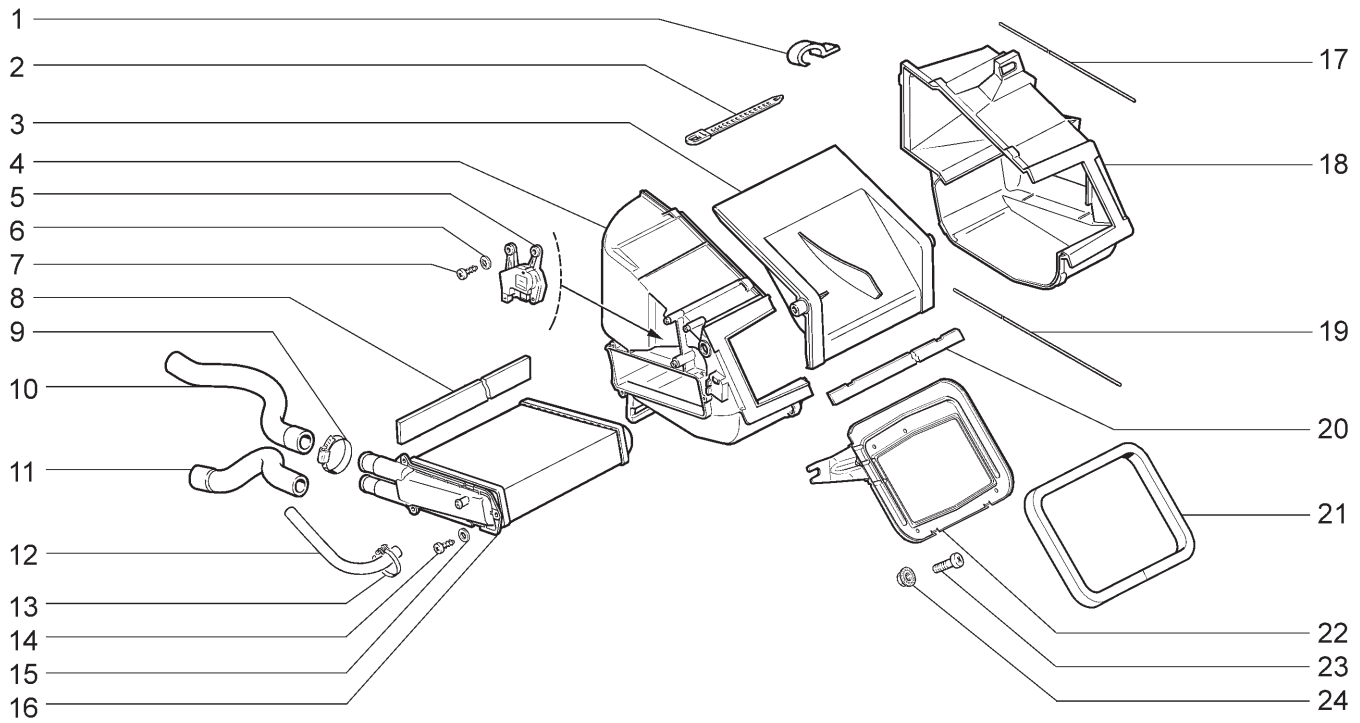

21701 21703-01 21703-02 21713-01 21713-02 21713-03
21721 21723-01 21723-02

№ поз.	№ извещ. об изменении	Дата выпуска изв.	Вкл. в з/ч	Номер детали	Вариант	Применяемость	Кол.	Наименование
1			+	21080-8101110-00			7	Скоба
2			+	00001-0045677-80			1	Хомут 126,5
3			+	21110-8101538-20	~		1	Заслонка управления отопителем в сборе
3			+	21110-8101538-21	~		1	Заслонка управления отопителем в сборе
4				21110-8101025-00			1	Кожух отопителя левый
5			+	21100-8127200-10	~		1	Моторедуктор заслонки отопителя
5			+	21100-8127200-11	~		1	Моторедуктор заслонки отопителя
5			+	21100-8127200-12	~		1	Моторедуктор заслонки отопителя
5			+	21100-8127200-14	~		1	Моторедуктор заслонки отопителя
6			+	00001-0025980-71			3	Шайба 4 стопорная
7			+	00001-0076691-01			3	Винт 3,6x12,7 самонарезающий
8			+	21110-8101074-00			1	Прокладка радиатора
9			+	21080-1300080-60			2	Хомут винтовой
10			+	21110-8101200-10			1	Шланг подводящий
11			+	21110-8101208-10			1	Шланг отводящий
12			+	21100-8101209-00			1	Трубка пароотводящая 520
13			+	00001-0021700-90			1	Хомут 16 ленточный
14			+	00001-0076692-01			3	Винт 3,6x15,9 самонарезающий
15			+	00001-0005192-01			3	Шайба 4
16			+	21110-8101060-00			1	Радиатор отопителя
17			+	21100-8101526-00			1	Жгут уплотнительный 500
18				21110-8101024-00			1	Кожух отопителя правый
19				21110-8101526-00			1	Жгут уплотнительный 850
20				21110-8101274-00			2	Уплотнитель фланца кожухов отопителя
21			+	21110-8101195-20			1	Уплотнитель отопителя 688,5
22				21110-8101270-00			2	Фланец съемный кожухов отопителя
23			+	00001-0032740-01			4	Винт M5x12
24			+	00001-0038318-01			4	Гайка M5 с зубчатым буртиком

ОТОПИТЕЛЬ (18,20,114,118,144,148) E151

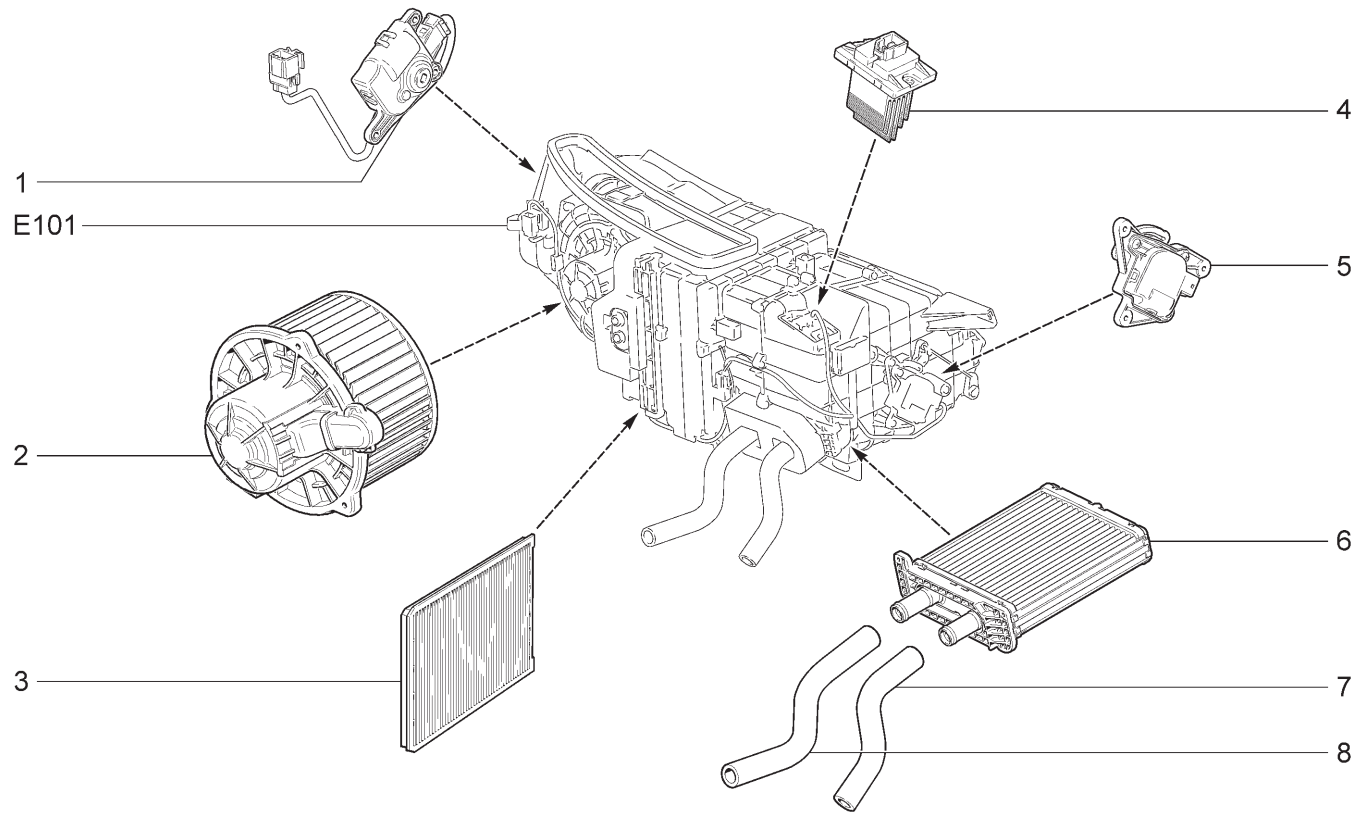

21703-01 21703-02 21703-03 21713-01 21713-02 21713-03
21723-01 21723-02 21723-03

№ поз.	№ извещ. об изменении	Дата выпуска изв.	Вкл. в з/ч	Номер детали	Вариант	Применяемость	Кол.	Наименование
1			+	21700-8127300-10			1	Моторедуктор заслонки рециркуляции воздуха
2			+	21700-8118020-10			1	Электровентилятор отопителя
3			+	21700-8122090-00			1	Фильтр воздушный
4			+	21703-8127025-10			1	Регулятор частоты вращения электровентилятора
5			+	21700-8127200-10			1	Моторедуктор заслонки отопителя
6			+	21700-8101060-10			1	Радиатор отопителя
7			+	21700-8101208-00			1	Шланг отводящий отопителя
8			+	21700-8101200-10			1	Шланг подводящий отопителя

ОТОПИТЕЛЬ (18,20) E152

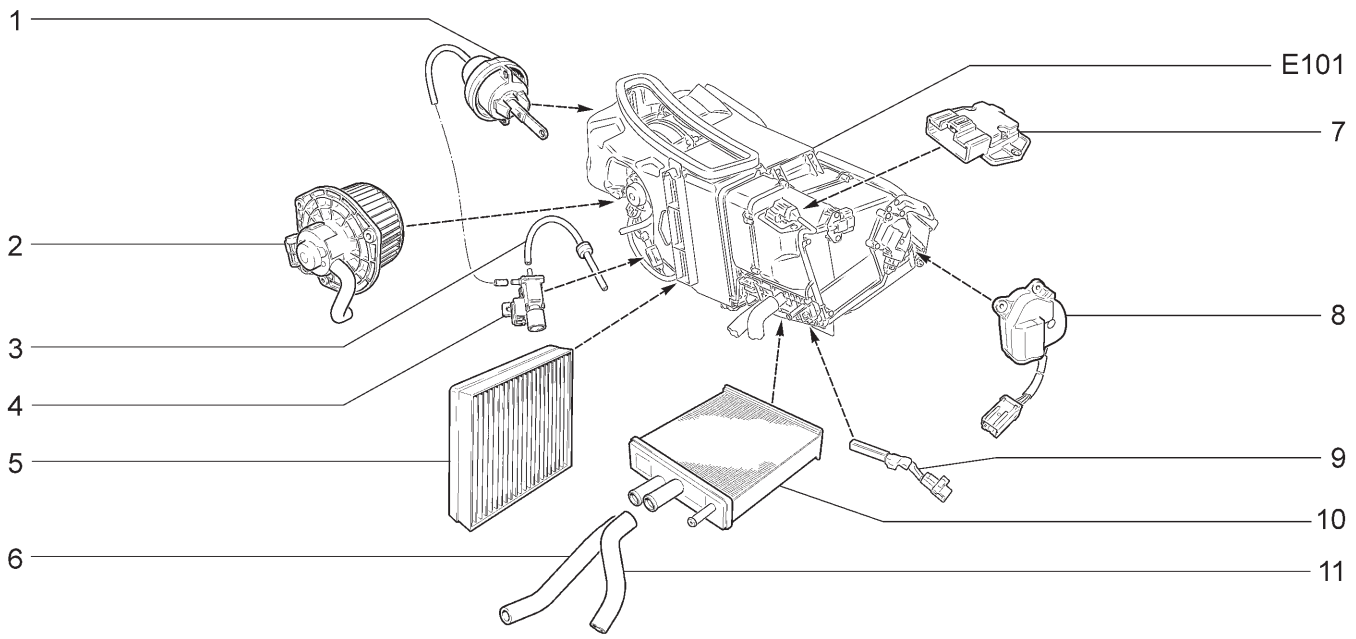

21703-01 21713-01 21723-01

№ поз.	№ извещ. об изменении	Дата выпуска изв.	Вкл. в з/ч	Номер детали	Вариант	Применяемость	Кол.	Наименование
1			+	21700-8119080-00			1	Клапан управления заслонкой рециркуляции
2			+	21700-8118020-00			1	Электровентилятор отопителя
3			+	21700-8119100-00			1	Шланги вакуумные с обратным клапаном
4			+	21700-8119130-00			1	Клапан электромагнитный
5			+	21700-8122020-00			1	Фильтр воздушный
6			+	21700-8101200-00			1	Шланг подводящий отопителя
7			+	21700-8118022-00			1	Резистор добавочный
8			+	21700-8127200-00			1	Моторедуктор заслонки отопителя
9			+	21700-8101250-00			1	Датчик температуры радиатора отопителя
10			+	21700-8101060-00			1	Радиатор отопителя
11			+	21700-8101208-00			1	Шланг отводящий отопителя

ДЕФЛЕКТОРЫ ВЫТЯЖНОЙ ВЕНТИЛЯЦИИ | E160

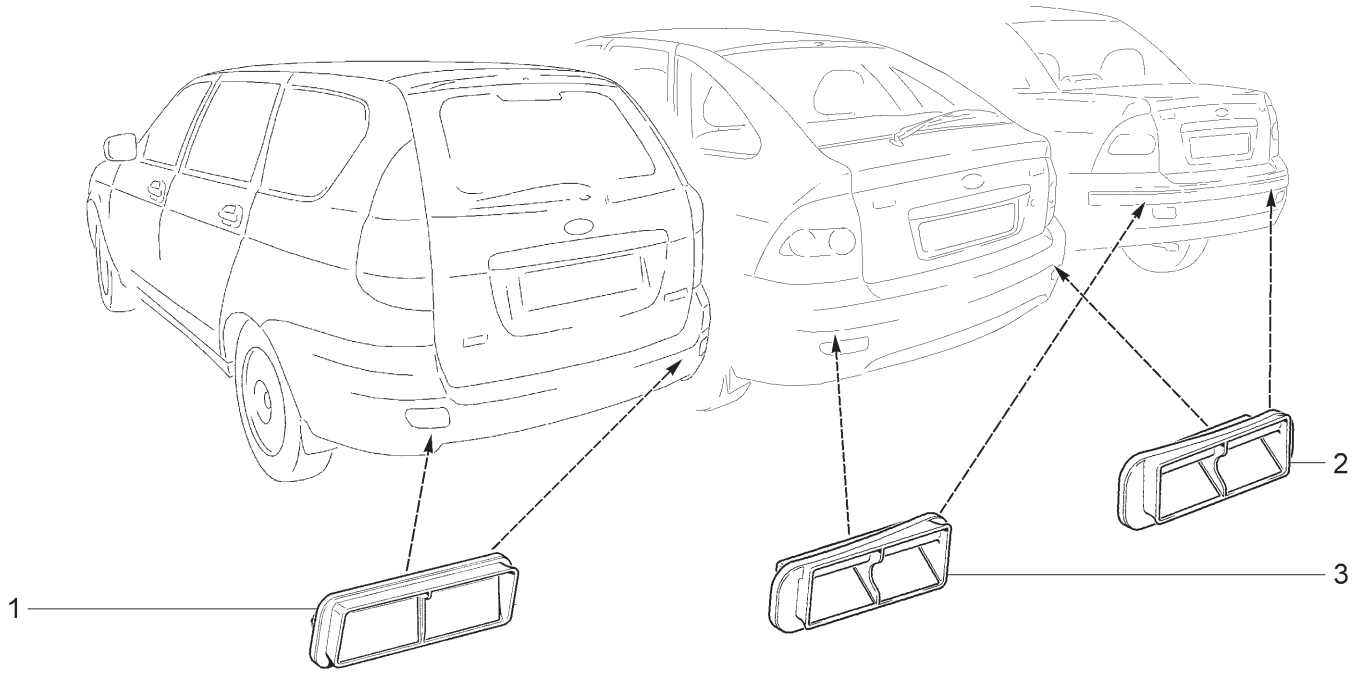

21701 21703-01 21703-02 21703-03 21713-01(01) 21713-02(01)
21713-03(01) 21721 21723-01 21723-02 21723-03

№ поз.	№ извещ. об изменении	Дата выпуска изв.	Вкл. в з/ч	Номер детали	Вариант	Применяемость	Кол.	Наименование
1			+	11180-8104086-00		(01)	2	Дефлектор вытяжной вентиляции
2			+	21120-8104100-00	~		1	Дефлектор вытяжной вентиляции правый
2			+	21120-8104100-02	~		1	Дефлектор вытяжной вентиляции правый
3			+	21120-8104101-00	~		1	Дефлектор вытяжной вентиляции левый
3			+	21120-8104101-02	~		1	Дефлектор вытяжной вентиляции левый

СИСТЕМА КОНДИЦИОНИРОВАНИЯ (114,118,144,148) | E181

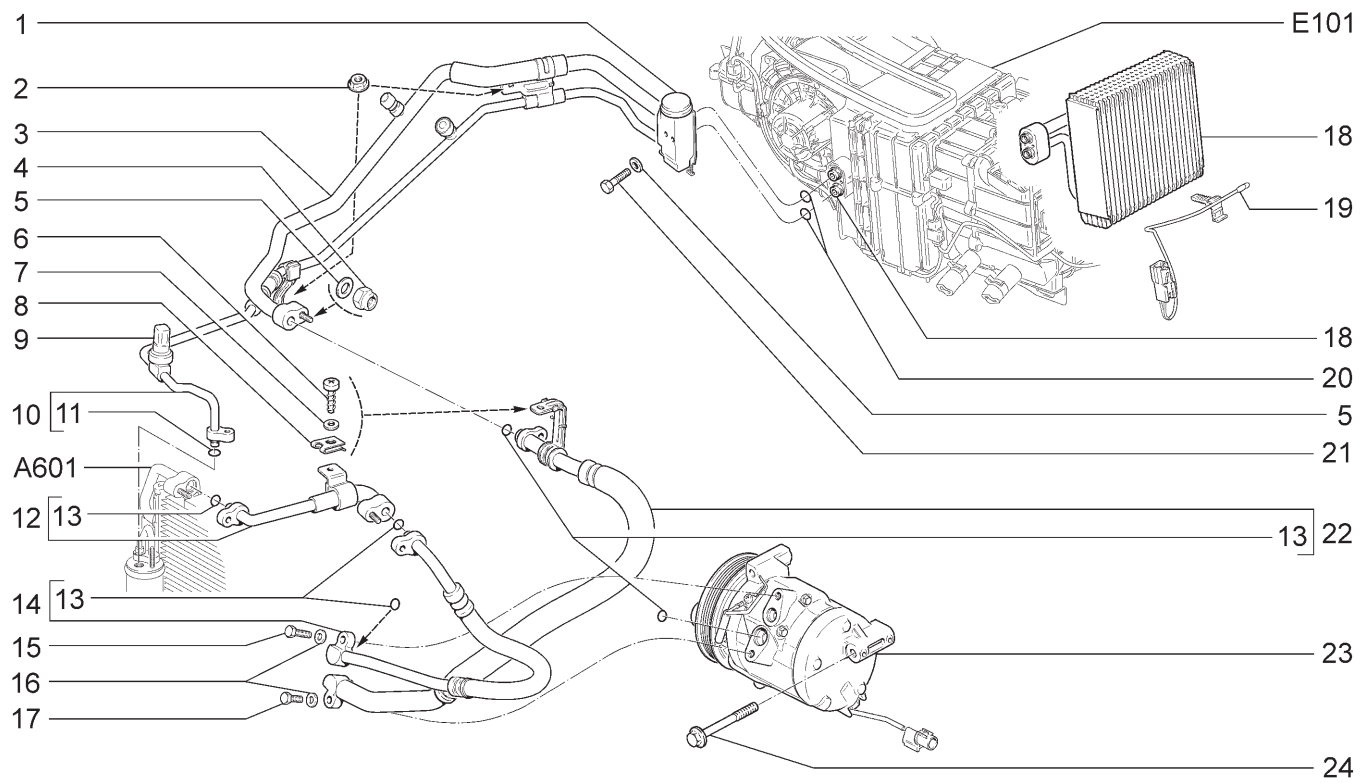

21703-01	21703-02	21703-03	21713-01	21713-02	21713-03
21723-01	21723-02	21723-03			

№ поз.	№ извещ. об изменении	Дата выпуска изв.	Вкл. в з/ч	Номер детали	Вариант	Применяемость	Кол.	Наименование
1			+	21700-8116110-10			1	Вентиль терморегулирующий
2			+	00001-0038321-01			2	Гайка М6 с зубчатым буртиком
3			+	21700-8120160-10			1	Трубопровод низкого давления в сборе
4			+	00001-0025742-11			4	Гайка М6 самоконтрящаяся
5			+	00001-0026444-01			6	Шайба 6
6			+	00001-0076712-01			2	Винт 4,9х15,9 самонарезающий
7			+	00001-0026381-01			2	Шайба 5
8			+	00001-0041897-76			2	Скоба
9			+	21700-8127310-10			1	Датчик давления
10			+	21700-8120170-10			1	Трубопровод высокого давления в сборе
11			+	21700-8120228-10			1	Кольцо уплотнительное d=7,5
12			+	21700-8120060-10			1	Трубопровод конденсатора впускной в сборе
13			+	21700-8120254-10			5	Кольцо уплотнительное d=10,5
14			+	21700-8120190-10			1	Трубопровод конденсатора в сборе
15			+	00001-0060438-21			1	Болт М8х30
16			+	00001-0005196-01			2	Шайба 8
17			+	00001-0060436-21			1	Болт М8х25
18			+	21700-8116014-10	**		1	Испаритель в сборе
19			+	21700-8121030-10	**		1	Датчик температуры испарителя
20			+	21700-8120256-10			2	Кольцо уплотнительное d=13,3
21			+	00001-0009034-21			2	Болт М6х45
22			+	21700-8120270-10			1	Трубопровод компрессора в сборе
23			+	21700-8111012-10	*		1	Компрессор с муфтой в сборе
24			+	21700-8111510-10	*		3	Болт крепления компрессора
	* - входит в состав 21126-1000260-07, 21126-1000260-27 (А001)							
	** - входит в состав 21703-8101012-10 (Е101)							

СИСТЕМА КОНДИЦИОНИРОВАНИЯ (18,20) E182

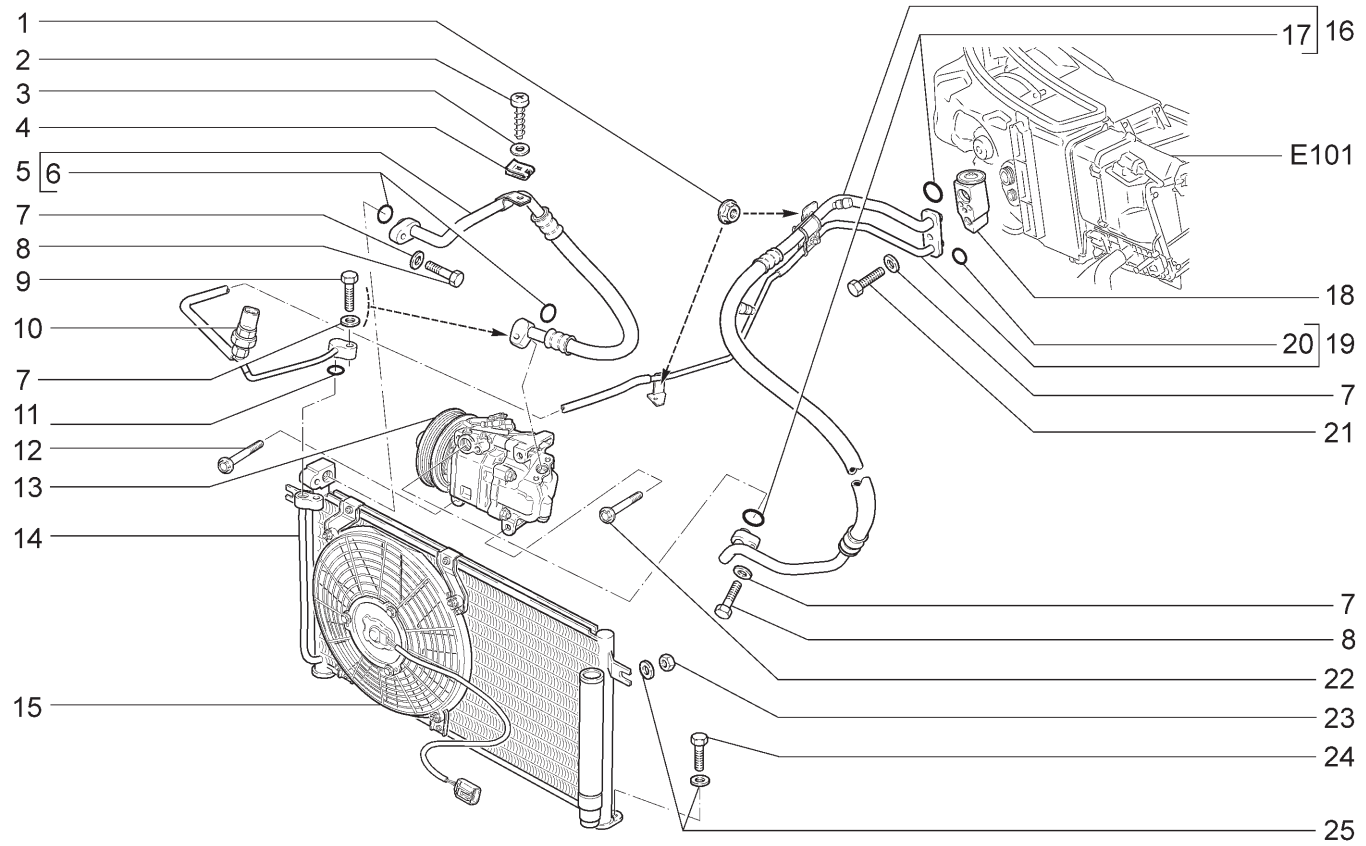

21703-01 21713-01 21723-01

№ поз.	№ извещ. об изменении	Дата выпуска изв.	Вкл. в з/ч	Номер детали	Вариант	Применяемость	Кол.	Наименование
1			+	00001-0038321-01			2	Гайка М6 с зубчатым буртиком
2			+	00001-0076712-01			1	Винт 4,9х15,9 самонарезающий
3			+	00001-0026381-01			1	Шайба 5
4			+	00001-0041897-76			1	Скоба
5			+	21700-8120270-00			1	Трубопровод компрессора в сборе
6			+	21700-8120254-00			2	Кольцо уплотнительное d=10,5
7			+	00001-0026444-01			5	Шайба 6
8			+	00001-0009026-21			2	Болт М6х25
9			+	00001-0009030-21			2	Болт М6х35
10			+	21700-8127310-00			1	Датчик давления
11			+	21700-8120228-00	*		1	Кольцо уплотнительное d=7,5
12			+	11180-8111511-00	**		1	Болт крепления компрессора М8х75
13			+	11180-8111012-10	**		1	Компрессор с муфтой в сборе
14			+	21700-8112014-00			1	Конденсатор в сборе
15			+	21700-8112030-00			1	Электровентилятор конденсатора
16			+	21700-8120160-00			1	Трубопровод низкого давления в сборе
17			+	21700-8120256-00			2	Кольцо уплотнительное d=13,5
18			+	21700-8116110-00			1	Вентиль терморегулирующий
19			+	21700-8120170-00			1	Трубопровод высокого давления в сборе
20			+	21700-8120228-00			1	Кольцо уплотнительное d=7,5
21			+	00001-0009024-21			1	Болт М6х20
22			+	11180-8111510-00	**		1	Болт крепления компрессора М8х95
23			+	00001-0058964-11			2	Гайка М5
24			+	00001-0009778-21			2	Болт М5х16
25			+	00001-0005193-01			4	Шайба 5
	* - входит в состав 2170-8120170-00							
	** - входит в состав 21126-1000260-04 (А001)							

ОМЫВАТЕЛЬ ВЕТРОВОГО СТЕКЛА | E200

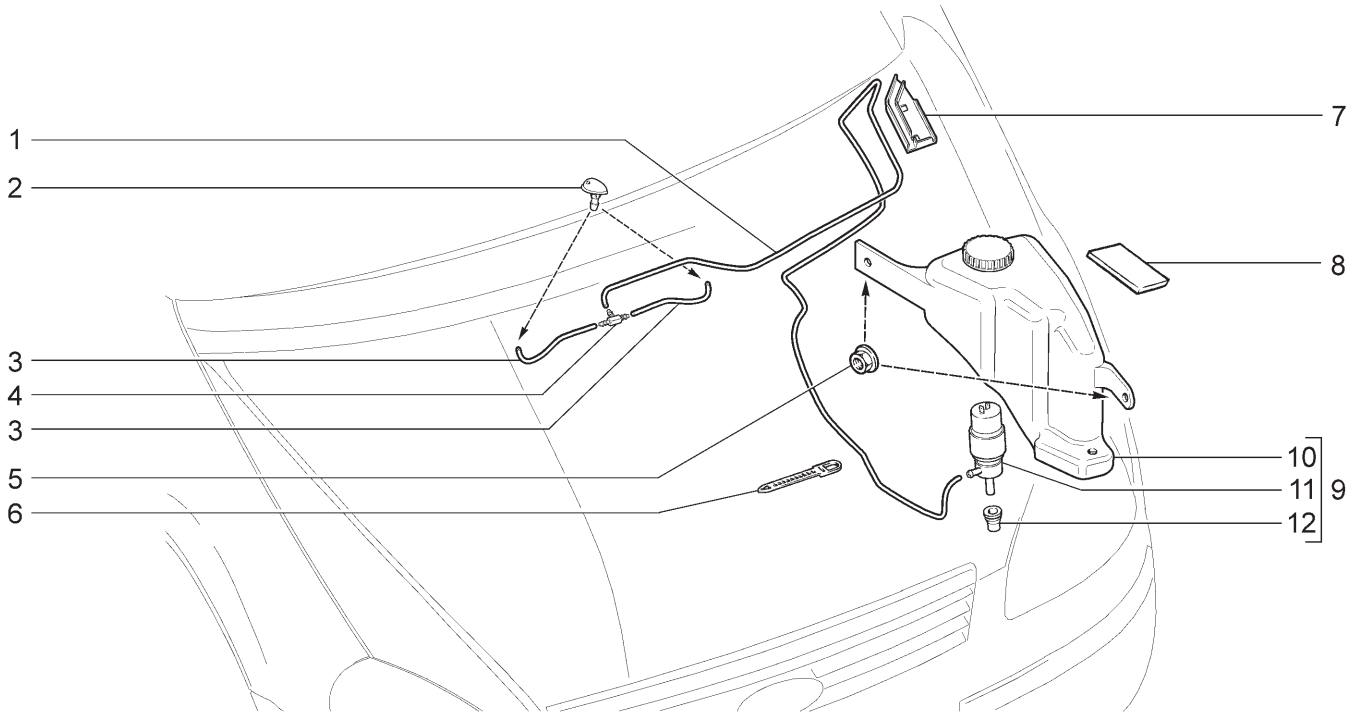

21701	21703-01	21703-02	21703-03

№ поз.	№ извещ. об изменении	Дата выпуска изв.	Вкл. в з/ч	Номер детали	Вариант	Применяемость	Кол.	Наименование
1			+	21700-5208095-00			1	Трубка 1960мм
2			+	21230-5208060-00	~		2	Жиклер омывателя
2			+	21230-5208060-01	~		2	Жиклер омывателя
3			+	21700-5208098-00			2	Трубка 200мм
4			+	21050-1127036-00			1	Тройник
5			+	00001-0038321-01			2	Гайка М6 с зубчатым буртиком
6			+	00001-0045677-80			2	Хомут 126,5
7			+	21700-5208127-00			1	Кожух защитный
8			+	21100-5208176-10			1	Прокладка
9			+	21700-5208008-00			1	Насос омывателя с бачком в сборе
10			+	21700-5208103-00			1	Бачок омывателя в сборе
11			+	21100-5208009-00	~		1	Насос омывателя
11			+	21100-5208009-03	~		1	Насос омывателя
11			+	21100-5208009-07	~		1	Насос омывателя
11			+	21100-5208009-10	~		1	Насос омывателя
11			+	21100-5208009-11	~		1	Насос омывателя
12			+	21080-5208458-00	~		1	Уплотнитель насоса
12			+	21100-5208458-00	~		1	Уплотнитель насоса

ОМЫВАТЕЛИ | E201

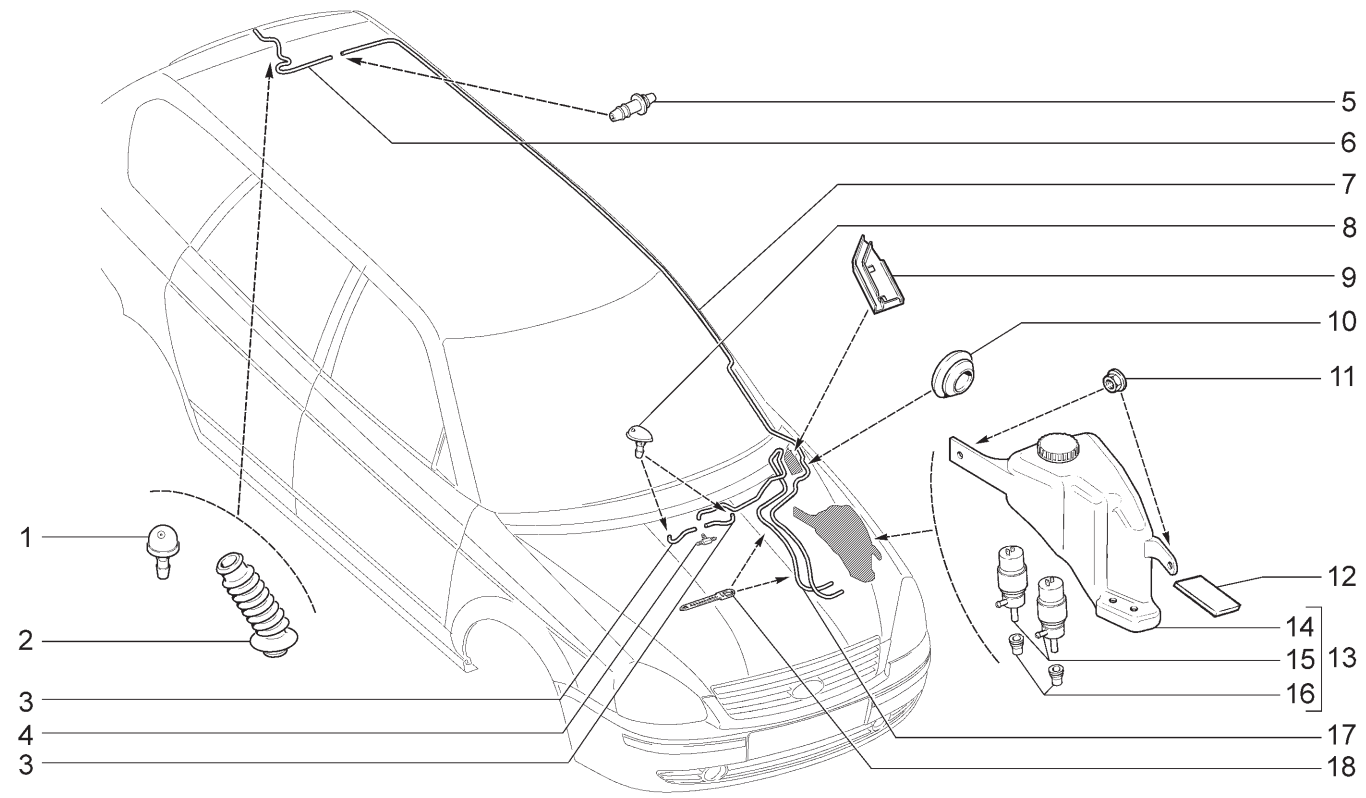

21713-01 21713-02 21713-03

№ поз.	№ извещ. об изменении	Дата выпуска изв.	Вкл. в з/ч	Номер детали	Вариант	Применяемость	Кол.	Наименование
1			+	21080-6314060-00			1	Жиклер
2			+	21710-6314098-00			1	Чехол защитный
3			+	21700-5208098-00			2	Трубка 200мм
4			+	21050-1127036-00			1	Тройник
5			+	21140-6314088-00			1	Соединитель трубок
6			+	21710-6314096-00			1	Трубка жиклера омывателя
7			+	21710-6314094-00			1	Трубка от насоса к жиклеру
8			+	21230-5208060-00	~		2	Жиклер омывателя
8			+	21230-5208060-01	~		2	Жиклер омывателя
9			+	21700-5208127-00			1	Кожух защитный
10			+	21230-5208124-00			2	Уплотнитель трубки омывателя
11			+	00001-0038321-01			2	Гайка М6 с зубчатым буртиком
12			+	21100-5208176-10			1	Прокладка
13			+	21720-5208008-00			1	Насос омывателя с бачком в сборе
14			+	21720-5208103-00			1	Бачок омывателя в сборе
15			+	21100-5208009-00	~		2	Насос омывателя
15			+	21100-5208009-03	~		2	Насос омывателя
15			+	21100-5208009-07	~		2	Насос омывателя
15			+	21100-5208009-10	~		2	Насос омывателя
16			+	21080-5208458-00	~		2	Уплотнитель насоса
16			+	21100-5208458-00	~		2	Уплотнитель насоса
17			+	21700-5208095-00			1	Трубка 1960мм
18			+	21100-3724308-00			2	Хомут

ОМЫВАТЕЛИ | E202

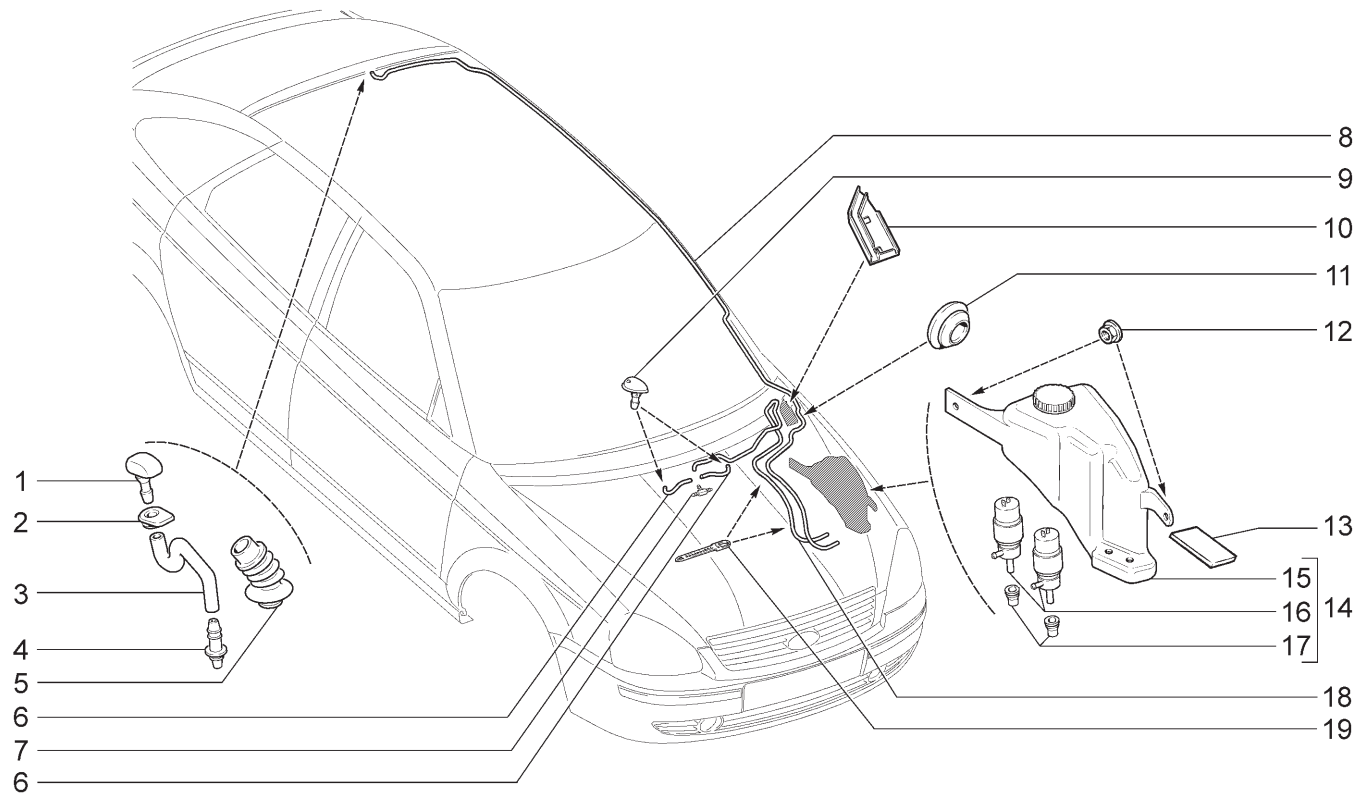

21721	21723-01	21723-02	21723-03

№ поз.	№ извещ. об изменении	Дата выпуска изв.	Вкл. в з/ч	Номер детали	Вариант	Применяемость	Кол.	Наименование
1			+	11170-6314060-00	~		1	Жиклер
1			+	11170-6314060-01	~		1	Жиклер
2			+	11170-6314084-00			1	Уплотнитель жиклера
3			+	21120-6314096-10			1	Трубка жиклера омывателя
4			+	21140-6314088-00			1	Соединитель трубок
5			+	21120-6314098-01			1	Чехол защитный
6			+	21700-5208098-00			2	Трубка 200мм
7			+	21050-1127036-00			1	Тройник
8			+	21720-6314094-00			1	Трубка от насоса к жиклеру
9			+	21230-5208060-00	~		2	Жиклер омывателя
9			+	21230-5208060-01	~		2	Жиклер омывателя
10			+	21700-5208127-00			1	Кожух защитный
11			+	21230-5208124-00			2	Уплотнитель трубки омывателя
12			+	00001-0038321-01			2	Гайка М6 с зубчатым буртиком
13			+	21100-5208176-10			1	Прокладка
14			+	21720-5208008-00			1	Насос омывателя с бачком в сборе
15			+	21720-5208103-00			1	Бачок омывателя в сборе
16			+	21100-5208009-00	~		2	Насос омывателя
16			+	21100-5208009-03	~		2	Насос омывателя
16			+	21100-5208009-07	~		2	Насос омывателя
16			+	21100-5208009-10	~		2	Насос омывателя
17			+	21080-5208458-00	~		2	Уплотнитель насоса
17			+	21100-5208458-00	~		2	Уплотнитель насоса
18			+	21700-5208095-00			1	Трубка 1960мм
19			+	21100-3724308-00			2	Хомут

СТЕКЛООЧИСТИТЕЛЬ | E300

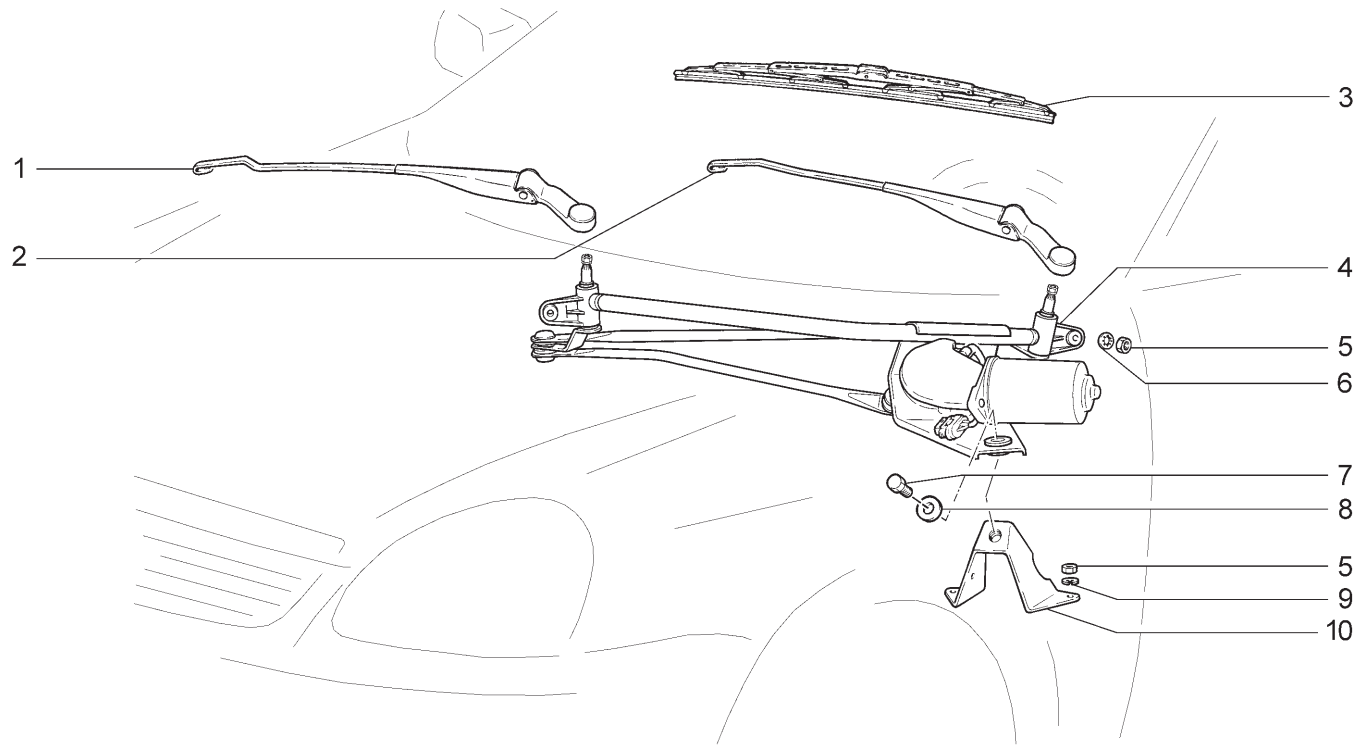

21701 21703-01 21703-02 21703-03 21713-01 21713-02
21713-03 21721 21723-01 21723-02 21723-03

№ поз.	№ извещ. об изменении	Дата выпуска изв.	Вкл. в з/ч	Номер детали	Вариант	Применяемость	Кол.	Наименование
1			+	21720-5205066-00			1	Рычаг стеклоочистителя правый
2			+	21720-5205065-00			1	Рычаг стеклоочистителя левый
3			+	21720-5205070-00			2	Щетка стеклоочистителя
4			+	21700-5205015-00	~		1	Привод стеклоочистителя
4			+	21700-5205015-01	~		1	Привод стеклоочистителя
5			+	00001-0058962-11			4	Гайка М6
6			+	00001-0026437-01			2	Шайба 6
7			+	00001-0009024-21			1	Болт М6х20
8			+	00001-0026406-01			1	Шайба 6
9			+	00001-0005164-71			2	Шайба 6 пружинная
10			+	21100-5205210-00			1	Кронштейн

СТЕКЛООЧИСТИТЕЛЬ ЗАДНИЙ | E310

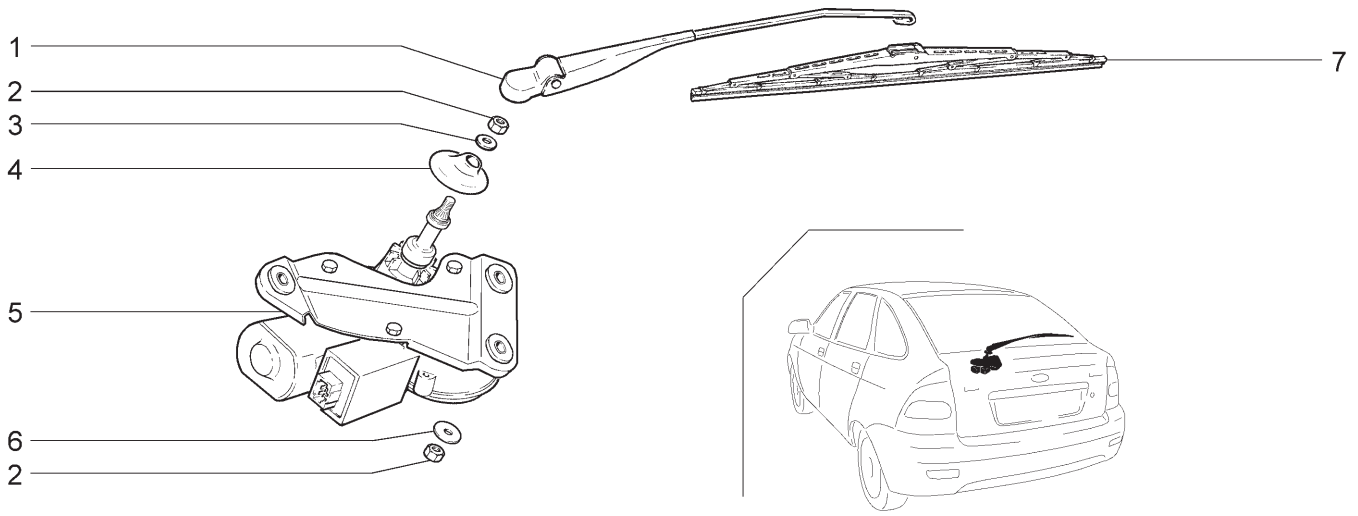

21721 21723-01 21723-02 21723-03

№ поз.	№ извещ. об изменении	Дата выпуска изв.	Вкл. в з/ч	Номер детали	Вариант	Применяемость	Кол.	Наименование
1			+	21720-6313150-00	~		1	Рычаг стеклоочистителя
1			+	21720-6313150-01	~		1	Рычаг стеклоочистителя
2			+	00001-0058962-11			4	Гайка М6
3			+	00001-0005194-01			1	Шайба 6
4			+	21720-6313051-00			1	Колпачок
5			+	21720-6313090-00			1	Мотор-редуктор стеклоочистителя
6			+	00001-0026406-01			3	Шайба 6
7			+	21720-6313200-00	~		1	Щетка стеклоочистителя
7			+	21720-6313200-01	~		1	Щетка стеклоочистителя

СТЕКЛООЧИСТИТЕЛЬ ЗАДНИЙ | E311

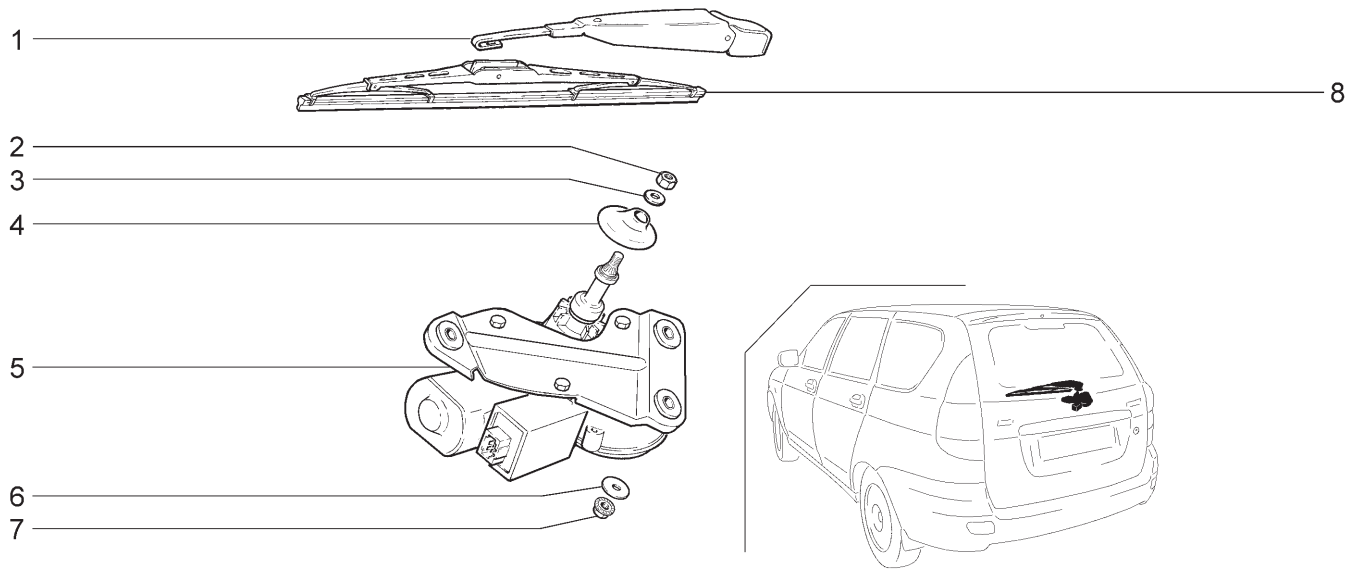

21713-01		21713-02		21713-03				
№ поз.	№ извещ. об изменении	Дата выпуска изв.	Вкл. в з/ч	Номер детали	Вари-ант	Применяемость	Кол.	Наименование
1			+	21110-6313150-00			1	Рычаг стеклоочистителя
2			+	00001-0058962-11			1	Гайка М6
3			+	00001-0005194-01			1	Шайба 6
4			+	21120-6313051-00			1	Колпачок
5			+	11190-6313090-00			1	Мотор-редуктор стеклоочистителя
6			+	00001-0026406-01			3	Шайба 6
7			+	00001-0038321-01			3	Гайка М6 с зубчатым буртиком
8			+	21710-6313200-00			1	Щетка стеклоочистителя

НАДУВНЫЕ ПОДУШКИ БЕЗОПАСНОСТИ | E400

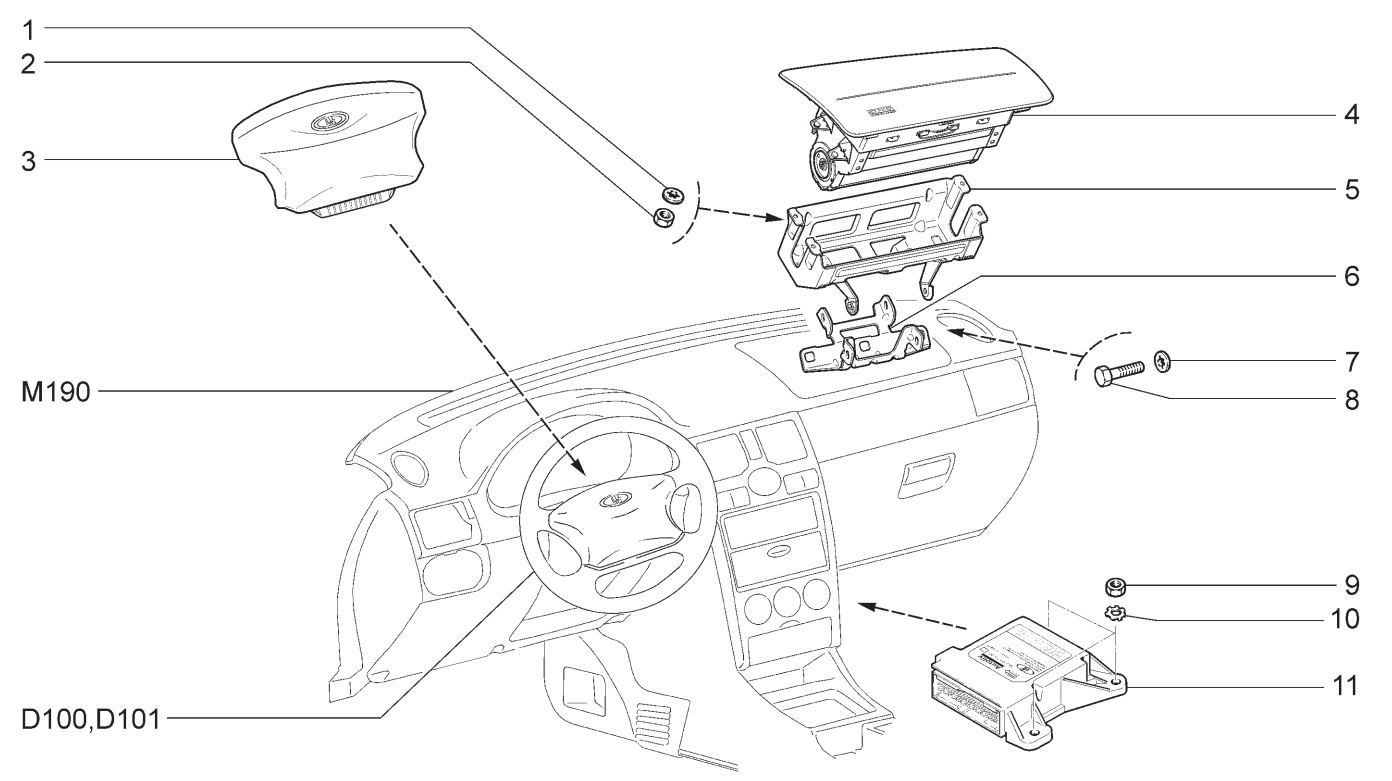

21701 21703-01 21703-02(01) 21703-03(02) 21713-01 21713-02(01)
21713-03(02) 21721 21723-01 21723-02(01) 21723-03(02)

№ поз.	№ извещ. об изменении	Дата выпуска изв.	Вкл. в з/ч	Номер детали	Вариант	Применяемость	Кол.	Наименование
1			+	00001-0025991-71		(01-110,114,118) (02) (140,144,148)	4	Шайба 5 стопорная
2			+	00001-0058964-11		(01-110,114,118) (02) (140,144,148)	4	Гайка М5
3			+	11180-8232010-00	~		1	Модуль газогенераторный в сборе
3			+	21720-8232010-00	~		1	Модуль газогенераторный в сборе
4			+	21700-8233020-00		(01-110,114,118) (02) (140,144,148)	1	Модуль надувной подушки безопасности пассажира
5			+	21700-8233040-00		(01-110,114,118) (02) (140,144,148)	1	Кронштейн подушки безопасности пассажира
6			+	21700-8233056-00		(01-110,114,118) (02) (140,144,148)	1	Кронштейн подушки безопасности средний
7			+	00001-0025990-71		(01-110,114,118) (02) (140,144,148)	4	Шайба 6 стопорная
8			+	00001-0009021-21		(01-110,114,118) (02) (140,144,148)	4	Болт М6х14
9			+	00001-0058962-11			3	Гайка М6
10			+	00001-0006154-71			3	Шайба 6 стопорная
11			+	21700-3824010-01			1	Блок управления системы
11			+	21700-3824010-11		(01-110,114,118) (02) (140,144,148)	1	Блок управления системы

БЛОКИ ЭЛЕКТРОННЫЕ | K100

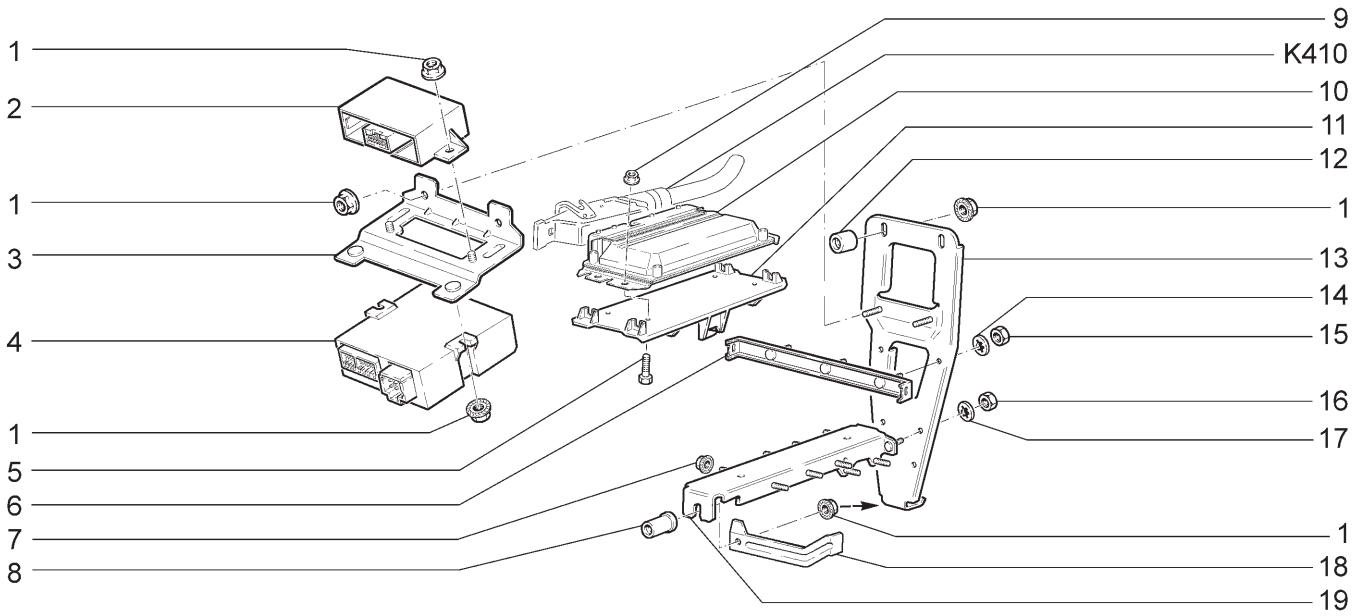

21701 (01) 21703-01 21703-02 21703-03(02) 21713-01 21713-02
21713-03(02) 21721 (01) 21723-01 21723-02 21723-03(02)

№ поз.	№ извещ. об изменении	Дата выпуска изв.	Вкл. в з/ч	Номер детали	Вариант	Применяемость	Кол.	Наименование
1			+	00001-0038321-01			10	Гайка М6 с зубчатым буртиком
2			+	21700-3825010-00		(02)	1	Блок управления стеклоочистителем
3			+	21700-3840083-00			1	Кронштейн
4			+	21700-3763040-00	~		1	Контроллер электропакета
4			+	21700-3763040-01	~		1	Контроллер электропакета
5			+	00001-0009776-11			4	Болт М5х12
6			+	21700-5325034-00			1	Кронштейн
7			+	21110-1411072-00			2	Гайка
8			+	21010-3726410-00			1	Втулка дистанционная
9			+	00001-0038318-01			4	Гайка М5 с зубчатым буртиком
10			+	21114-1411020-11	~	(01)	1	Контроллер системы управления двигателем
10			+	21114-1411020-12	~	(01)	1	Контроллер системы управления двигателем
10			+	21126-1411020-00	~	(Е-4)	1	Контроллер системы управления двигателем
10			+	21126-1411020-01	~	(Е-4)	1	Контроллер системы управления двигателем
10			+	21126-1411020-02	~	(Е-4)	1	Контроллер системы управления двигателем
10			+	21126-1411020-10	~	(Е-3)	1	Контроллер системы управления двигателем
10			+	21126-1411020-11	~	(Е-3)	1	Контроллер системы управления двигателем
10			+	21126-1411020-12	~	(Е-3)	1	Контроллер системы управления двигателем
11			+	21100-1411066-00			1	Кронштейн крепления контроллера
12				21210-6106108-00			2	Втулка дистанционная
13			+	21100-1415035-00			1	Усилитель кронштейна
14			+	00001-0026053-71			2	Шайба 6 стопорная
15			+	00001-0058962-21			2	Гайка М6
16			+	00001-0058964-11			2	Гайка М5
17			+	00001-0026052-71			2	Шайба 5 стопорная
18			+	21100-5007470-00			1	Кронштейн крепления экрана
19			+	21100-1415032-00			1	Кронштейн основания контроллера

ВЫКЛЮЧАТЕЛЬ ЗАЖИГАНИЯ С ВЫКЛЮЧАТЕЛЯМИ ЗАМКОВ ДВЕРЕЙ

K110

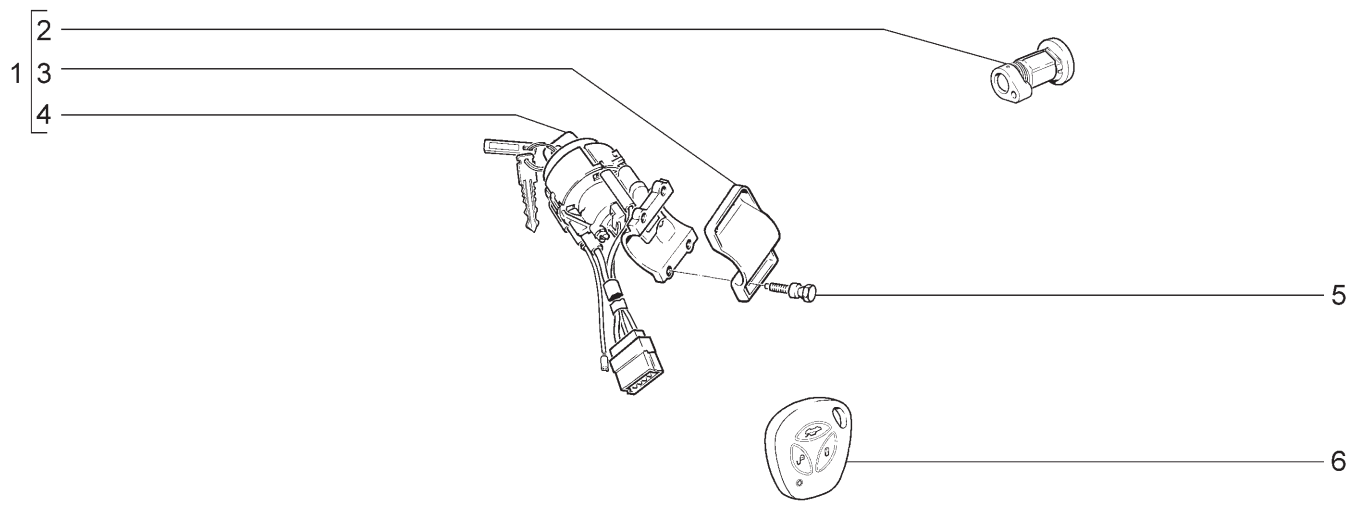

21701 21703-01 21703-02 21703-03 21713-01 21713-02
21713-03 21721 21723-01 21723-02 21723-03

№ поз.	№ извещ. об изменении	Дата выпуска изв.	Вкл. в з/ч	Номер детали	Вари-ант	Применяемость	Кол.	Наименование
1			+	21700-6105006-00			1	Выключатели дверей с выключателем зажигания (комплект)
2				21100-6105410-10			2	Выключатель замка в сборе правый
2				21100-6105411-10			2	Выключатель замка в сборе левый
3				21100-3704217-00			1	Скоба
4			+	11180-3704010-00			1	Выключатель зажигания
5			+	21100-3704324-00			4	Болт М6 с отрывной головкой
6			+	11180-3763070-00	~		1	Пульт дистанционного управления
6			+	11180-3763070-01	~		1	Пульт дистанционного управления

МОДУЛЬ И СВЕЧИ ЗАЖИГАНИЯ | K120

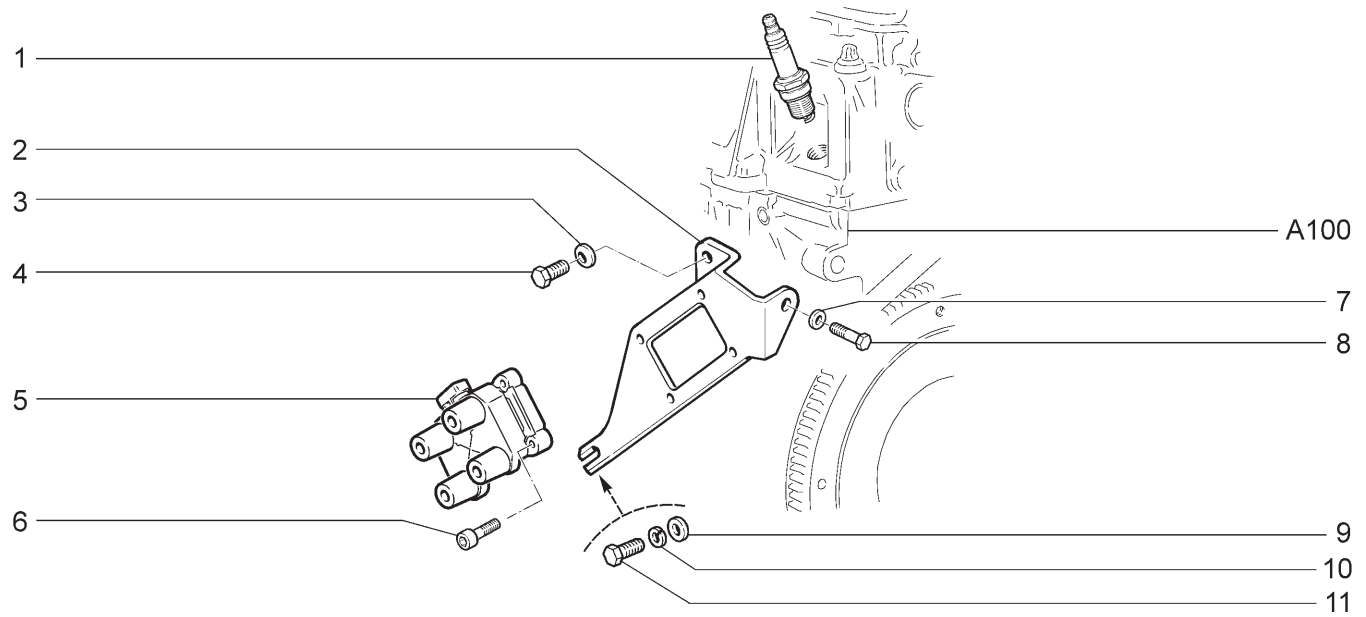

21701 **21721**

№ поз.	№ извещ. об изменении	Дата выпуска изв.	Вкл. в з/ч	Номер детали	Вариант	Применяемость	Кол.	Наименование
1			+	21110-3707010-00	~ *		4	Свеча зажигания
1			+	21110-3707010-03	~ *		4	Свеча зажигания
2			+	21110-3705410-10	~		1	Кронштейн
2			+	21110-3705410-11	~		1	Кронштейн
3			+	00001-0011980-73			1	Шайба 8 пружинная коническая
4			+	00001-0060432-21			1	Болт М8х16
5			+	21110-3705010-01	~		1	Модуль зажигания
5			+	21110-3705010-02	~		1	Модуль зажигания
5			+	21110-3705010-03	~		1	Модуль зажигания
5			+	21110-3705010-04	~		1	Модуль зажигания
6			+	21080-1003286-00			4	Винт крепления модуля зажигания
7			+	00001-0026470-01			1	Шайба 8
8			+	00001-0060442-21			1	Болт М8х50
9				21110-3705422-00			1	Втулка дистанционная
10			+	00001-0005168-70			1	Шайба 10 пружинная
11			+	00001-0059707-21			1	Болт М10х1,25х25

* - входит в состав двигателя для зап.частей (А001)

МОДУЛИ И СВЕЧИ ЗАЖИГАНИЯ | K121

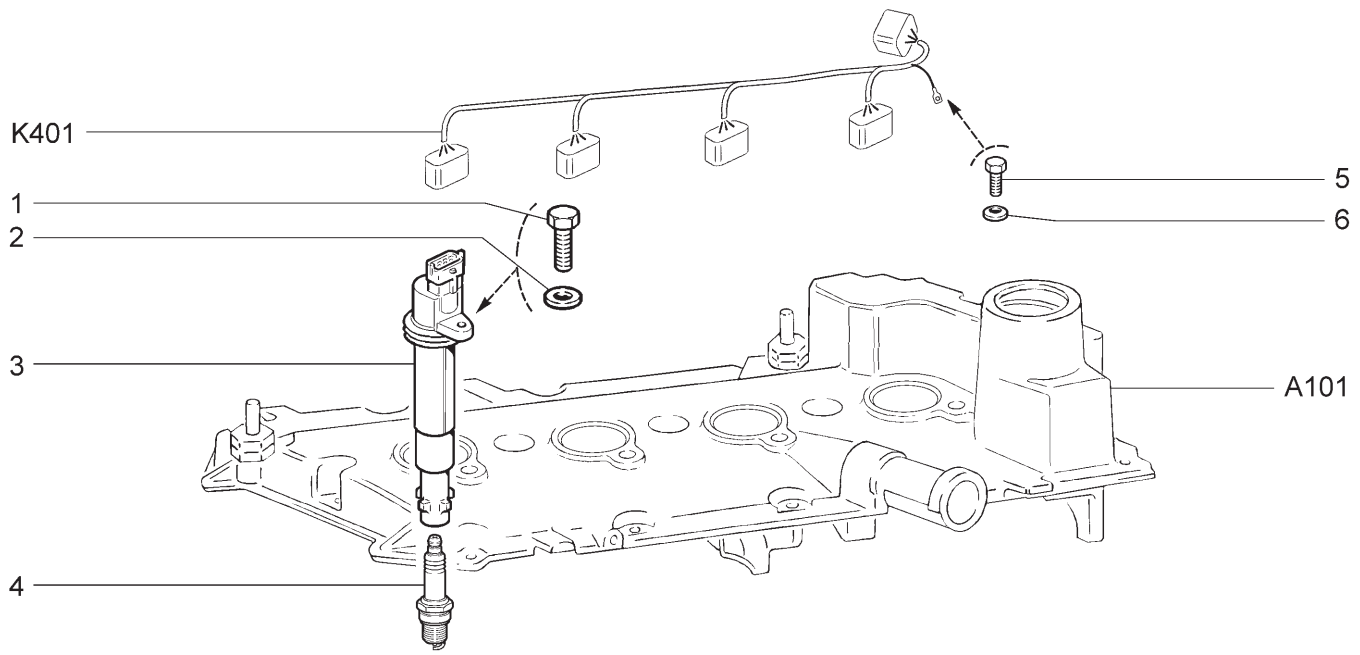

21703-01 21703-02 21703-03 21713-01 21713-02 21713-03
21723-01 21723-02 21723-03

№ поз.	№ извещ. об изменении	Дата выпуска изв.	Вкл. в з/ч	Номер детали	Вариант	Применяемость	Кол.	Наименование
1			+	00001-0009024-21			4	Болт М6х20
2			+	00001-0005194-01			4	Шайба 6
3			+	21120-3705010-10	~		4	Катушка зажигания
3			+	21120-3705010-12	~		4	Катушка зажигания
3			+	21120-3705010-13	~		4	Катушка зажигания
4			+	21120-3707010-00	~		4	Свеча зажигания
4			+	21120-3707010-01	~		4	Свеча зажигания
5			+	00001-0009021-21			1	Болт М6х14
6			+	00001-0011977-73			1	Шайба 6 пружинная коническая

УСТАНОВКА БАТАРЕИ АККУМУЛЯТОРНОЙ | К130

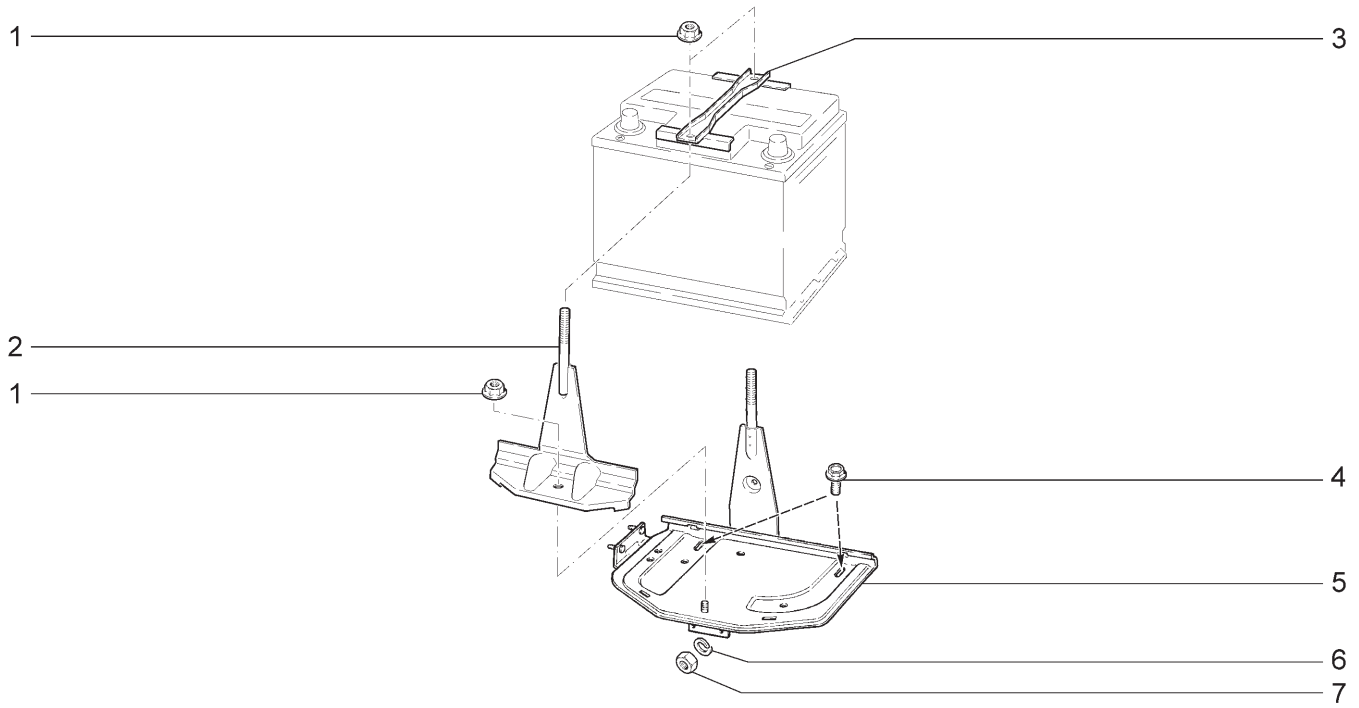

21701	21703-01	21703-02	21703-03	21713-01	21713-02
21713-03	21721	21723-01	21723-02	21723-03	

№ поз.	№ извещ. об изменении	Дата выпуска изв.	Вкл. в з/ч	Номер детали	Вари-ант	Применяемость	Кол.	Наименование
1			+	21100-3701686-00			3	Гайка крепления планки генератора
2			+	21700-3703109-00			2	Стяжка в сборе
3			+	21212-3703110-00			1	Планка
4			+	00001-0038381-21			2	Болт М8х20 с зубчатым буртиком
5			+	21700-3703090-00			1	Основание аккумуляторной батареи
6			+	00001-0005164-70			2	Шайба 6 пружинная
7			+	00001-0058962-11			2	Гайка М6

УСТАНОВКА ГЕНЕРАТОРА | K140

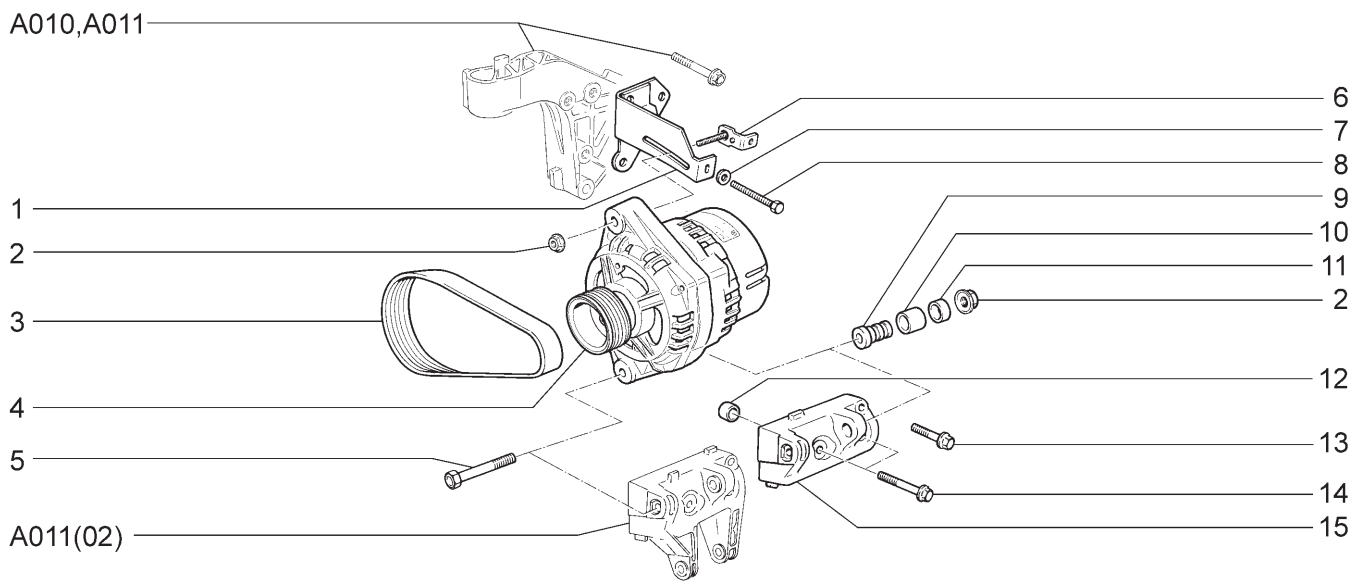

21701(01) 21703-01(02) 21703-02(02) 21713-01(02) 21713-02(02) 21713-03(02)
21721(01) 21723-01(02) 21723-02(02)

№ поз.	№ извещ. об изменении	Дата выпуска изв.	Вкл. в з/ч	Номер детали	Вариант	Применяемость	Кол.	Наименование
1			+	21100-3701624-00			1	Кронштейн генератора верхний
2			+	21100-3701686-00			2	Гайка крепления планки генератора
3			+	21100-3701720-00	~		1	Ремень привода генератора
3			+	21100-3701720-01	~		1	Ремень привода генератора
3			+	21100-3701720-03	~		1	Ремень привода генератора
4			+	21120-3701010-00	~		1	Генератор
4			+	21120-3701010-05	~		1	Генератор
4			+	21120-3701010-07	~		1	Генератор
4			+	21120-3701010-08	~		1	Генератор
5			+	21100-3701376-00			1	Болт крепления генератора
6			+	21100-3701670-00			1	Планка натяжная
7			+	00001-0011977-73			1	Шайба 6 пружинная коническая
8			+	21100-3701629-00			1	Болт регулировочный
9			+	21100-3701634-00			1	Втулка компенсирующая
10			+	21100-3701637-00			1	Опора резиновая
11			+	21100-3701638-00			1	Вкладыш втулки
12			+	21120-1001364-00		(01)	1	Втулка установочная
13			+	21120-1001368-00		(01)	1	Болт М10х1,25х40
14			+	21120-1001371-00		(01)	1	Болт М10х1,25х55
15			+	21100-3701652-00		(01)	1	Кронштейн генератора нижний

УСТАНОВКА ГЕНЕРАТОРА (10,18,20,110,114,118,144,148) K141

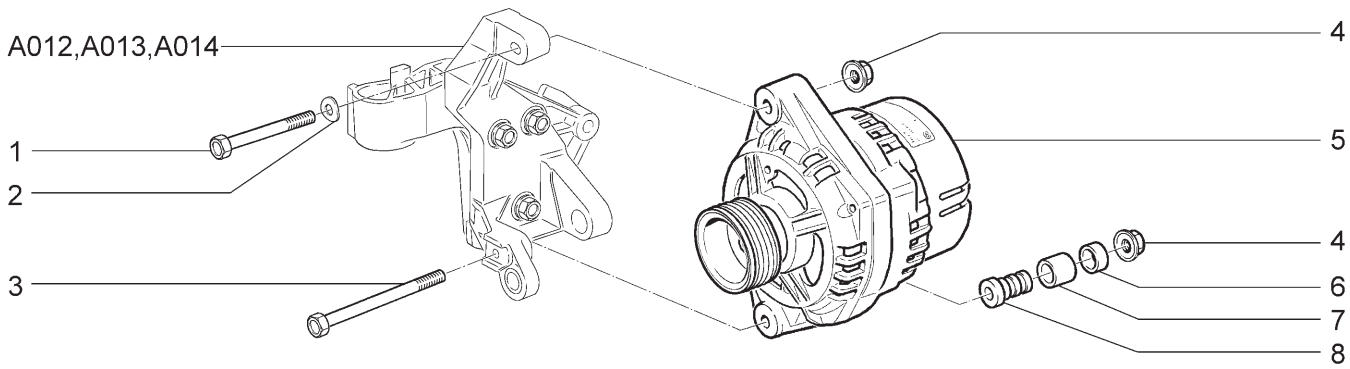

21703-01 21703-02 21703-03 21713-01 21713-02 21713-03
21723-01 21723-02 21723-03

№ поз.	№ извещ. об изменении	Дата выпуска изв.	Вкл. в з/ч	Номер детали	Вариант	Применяемость	Кол.	Наименование
1			+	00001-0060444-21			1	Болт М8х60
2			+	00001-0026013-71			1	Шайба 8 волнистая
3			+	21100-3701376-00			1	Болт крепления генератора
4			+	21100-3701686-00			2	Гайка крепления планки генератора
5			+	21120-3701010-00	~		1	Генератор
5			+	21120-3701010-05	~		1	Генератор
5			+	21120-3701010-07	~		1	Генератор
5			+	21120-3701010-08	~		1	Генератор
6			+	21100-3701638-00			1	Вкладыш втулки
7			+	21100-3701637-00			1	Опора резиновая
8			+	21100-3701634-00			1	Втулка компенсирующая

СТАРТЕР | K150

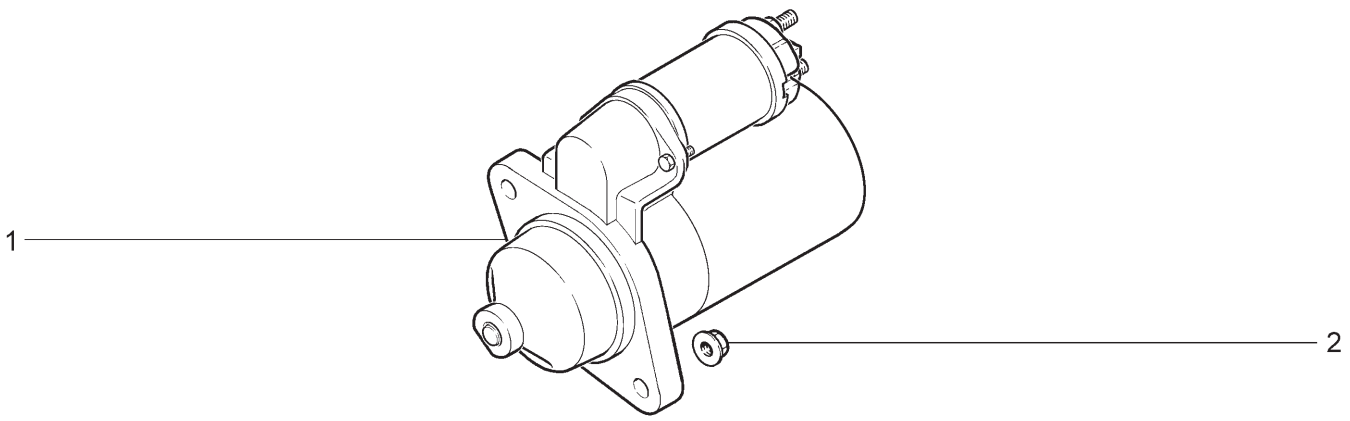

21701	21703-01	21703-02	21703-03	21713-01	21713-02
21713-03	21721	21723-01	21723-02	21723-03	

№ поз.	№ извещ. об изменении	Дата выпуска изв.	Вкл. в з/ч	Номер детали	Вариант	Применяемость	Кол.	Наименование
1			+	21100-3708010-00	~		1	Стартер
1			+	21100-3708010-02	~		1	Стартер
1				21100-3708010-03	~		1	Стартер
1			+	21110-3708010-01	~		1	Стартер
1			+	21110-3708010-03	~		1	Стартер
2				21100-1001257-03			2	Гайка М10х1,25 крепления стартера

ПРИБОРЫ СВЕТОВЫЕ ПЕРЕДНИЕ | К200

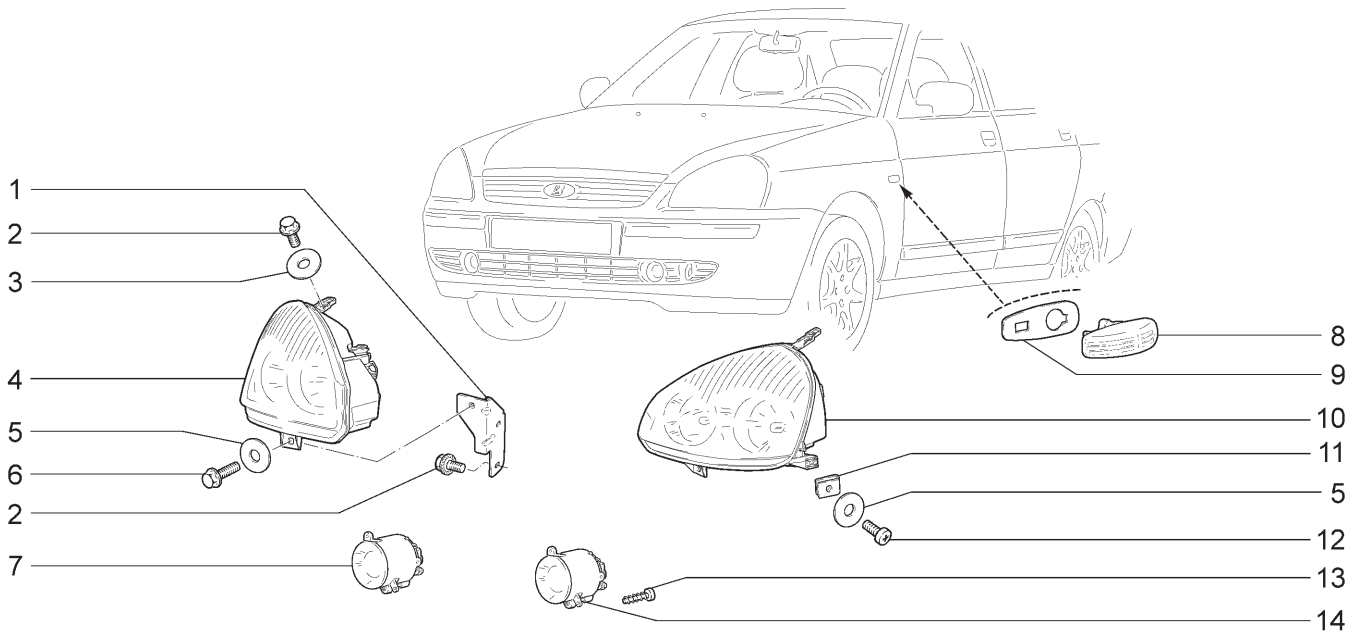

21701 21703-01 21703-02(01) 21703-03(01) 21713-01 21713-02(01)
21713-03(01) 21721 21723-01 21723-02(01) 21723-03(01)

№ поз.	№ извещ. об изменении	Дата выпуска изв.	Вкл. в з/ч	Номер детали	Вариант	Применяемость	Кол.	Наименование
1			+	21700-3711060-00			1	Кронштейн крепления блок-фары правый
1			+	21700-3711061-00			1	Кронштейн крепления блок-фары левый
2			+	00001-0038360-21			6	Болт М6х12 с зубчатым буртиком
3				00001-0005196-01			2	Шайба 8
4			+	21700-3711010-00	~		1	Блок-фара правая
4			+	21700-3711010-01	~		1	Блок-фара правая
5			+	00001-0026437-01			4	Шайба 6
6			+	00001-0038364-21			2	Болт М6х16 с зубчатым буртиком
7			+	21700-3743010-00	~	(01)	1	Фара противотуманная правая
7			+	21700-3743010-01	~	(01)	1	Фара противотуманная правая
8			+	11180-3726010-00			2	Боковой указатель поворота
9			+	11180-3726087-00			2	Уплотнитель
10			+	21700-3711011-00	~		1	Блок-фара левая
10			+	21700-3711011-01	~		1	Блок-фара левая
11			+	21010-8109143-00			2	Гайка пружинная
12			+	21030-8109142-00			2	Винт крепления блок-фары
13			+	00001-0076701-01		(01)	6	Винт 4,3х12,7 самонарезающий
14			+	21700-3743011-00	~	(01)	1	Фара противотуманная левая
14			+	21700-3743011-01	~	(01)	1	Фара противотуманная левая

ОСВЕЩЕНИЕ САЛОНА | К210

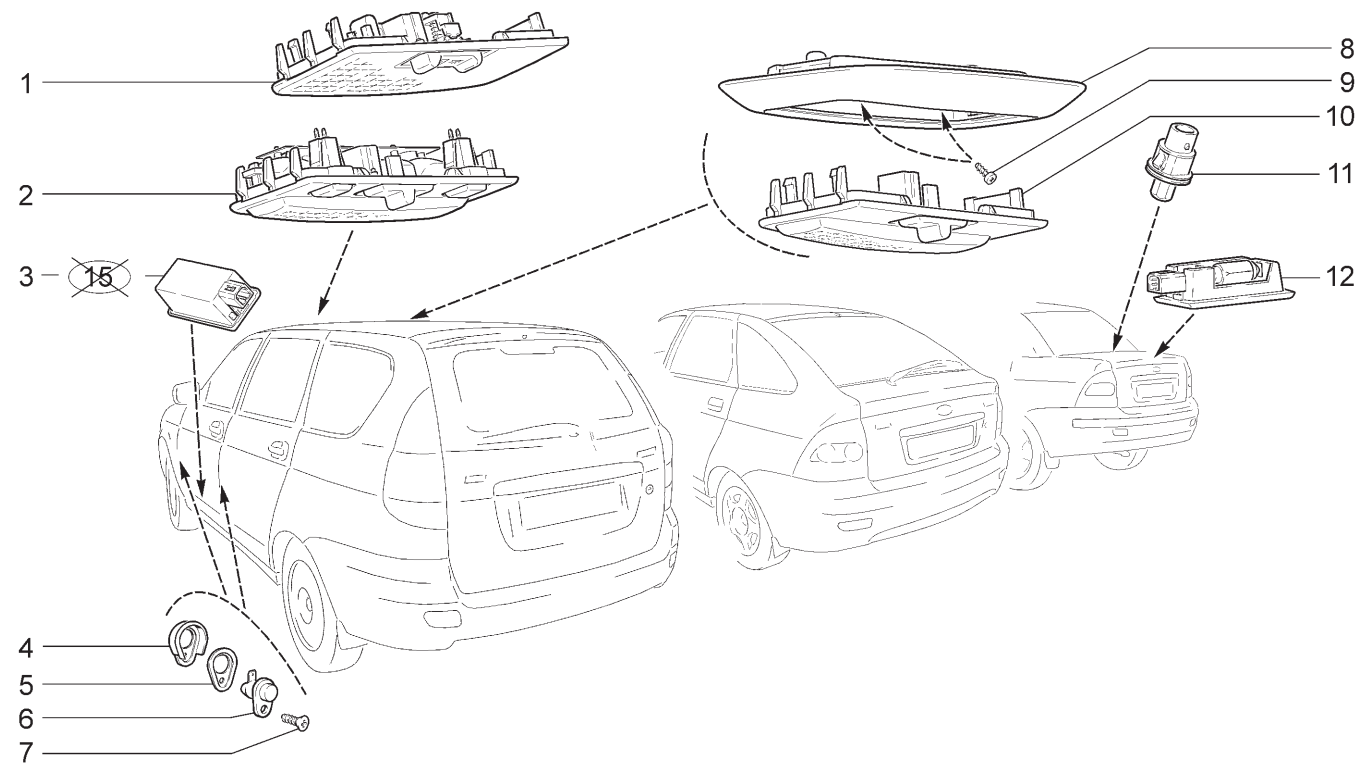

21701 (01) 21703-01(02) 21703-02(03) 21703-03(03) 21713-01(04) 21713-02(05)
21713-03(05) 21721 (04) 21723-01(04) 21723-02(05) 21723-03(05)

№ поз.	№ извещ. об изменении	Дата выпуска изв.	Вкл. в з/ч	Номер детали	Вариант	Применяемость	Кол.	Наименование
1			+	21700-3714010-00		(01)(02)(04)	1	Плафон освещения салона
2			+	21700-3714010-10		(03)(05)	1	Блок освещения салона
3			+	21700-3714028-00		(03)(05)	2	Плафон освещения порога
4			+	21100-3710206-00			4	Колпачок защитный
5			+	21100-3710205-00			16	Прокладка
6			+	21010-3710200-10	~		4	Выключатель дверной
6			+	21070-3710200-11	~		4	Выключатель дверной
7			+	00001-0076787-03			4	Винт 3,6x9,5 самонарезающий
8			+	21700-3714014-01		(03)(05)	1	Рамка крепления плафона
9			+	00001-0076710-01		(03)(05)	2	Винт 4,9x9,5 самонарезающий
10			+	21700-3714010-01		(03)(05)	1	Плафон освещения мест задних пассажиров
11			+	21150-3710200-00	~	(01)(02)(03)	1	Выключатель плафона освещения багажника
11			+	21150-3710200-01	~	(01)(02)(03)	1	Выключатель плафона освещения багажника
12			+	11180-3714350-00	~		1	Плафон освещения багажника
12			+	11180-3714350-01	~		1	Плафон освещения багажника

ПРИБОРЫ СВЕТОВЫЕ ЗАДНИЕ | К220

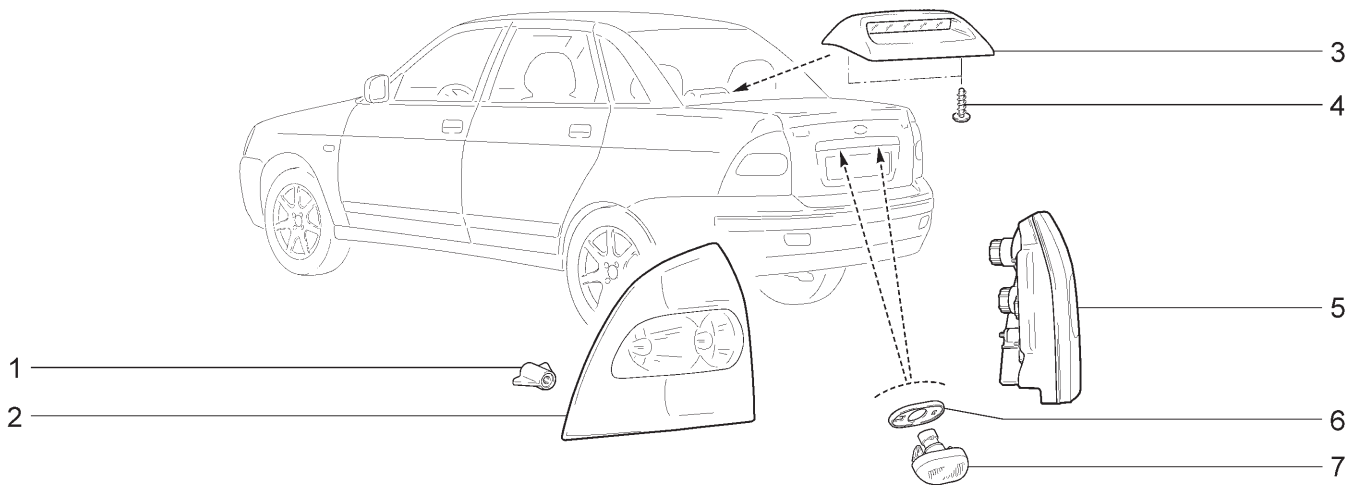

21701 21703-01 21703-02 21703-03

№ поз.	№ извещ. об изменении	Дата выпуска изв.	Вкл. в з/ч	Номер детали	Вариант	Применяемость	Кол.	Наименование
1			+	21700-3716126-00			6	Гайка крепления заднего фонаря
2			+	21700-3716011-00			1	Фонарь задний левый
3			+	21700-3716810-00	~		1	Сигнал торможения дополнительный
3			+	21700-3716810-01	~		1	Сигнал торможения дополнительный
4			+	21230-6302332-00			2	Винт самонарезающий
5			+	21700-3716010-00			1	Фонарь задний правый
6			+	21700-3717012-00			2	Прокладка уплотнительная
7			+	21700-3717010-00			2	Фонарь освещения номерного знака

ПРИБОРЫ СВЕТОВЫЕ ЗАДНИЕ | К221

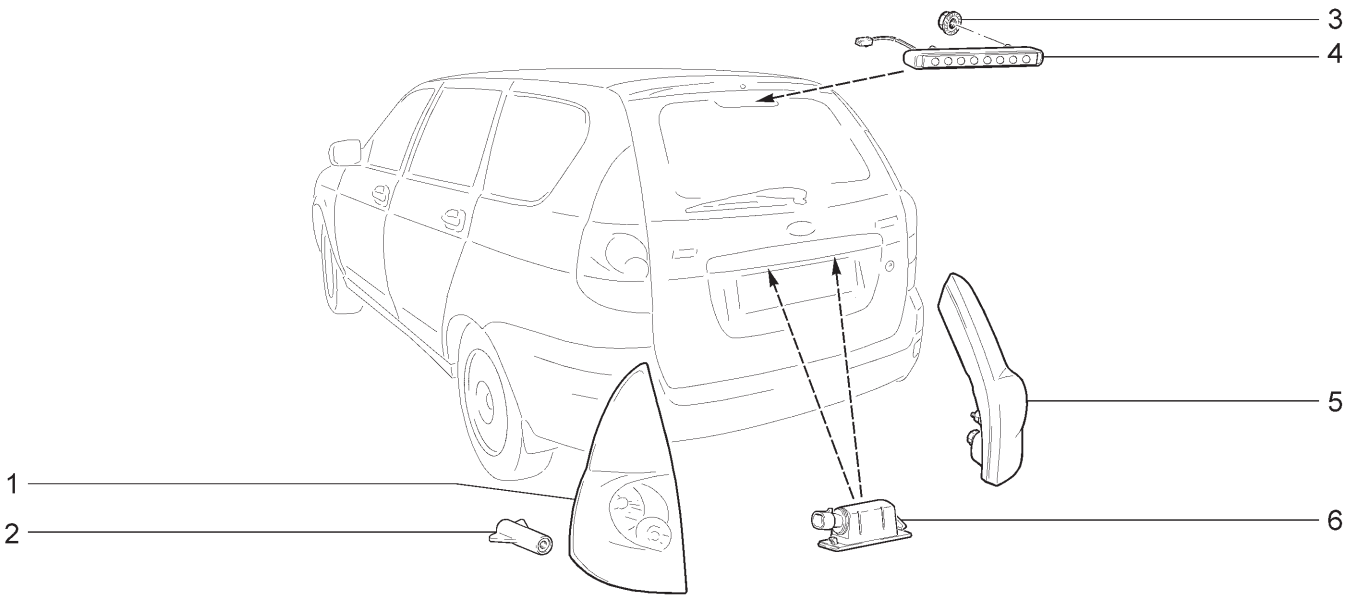

21713-01 21713-02 21713-03

№ поз.	№ извещ. об изменении	Дата выпуска изв.	Вкл. в з/ч	Номер детали	Вариант	Применяемость	Кол.	Наименование
1			+	21710-3716011-00			1	Фонарь задний левый
2				21710-3716126-00			6	Гайка крепления заднего фонаря
3				00001-0038318-01			2	Гайка М5 с зубчатым буртиком
4			+	21720-3716810-00	~		1	Сигнал торможения дополнительный
4			+	21720-3716810-01	~		1	Сигнал торможения дополнительный
5			+	21710-3716010-00			1	Фонарь задний правый
6			+	11180-3717010-00			2	Фонарь освещения номерного знака

ПРИБОРЫ СВЕТОВЫЕ ЗАДНИЕ | К222

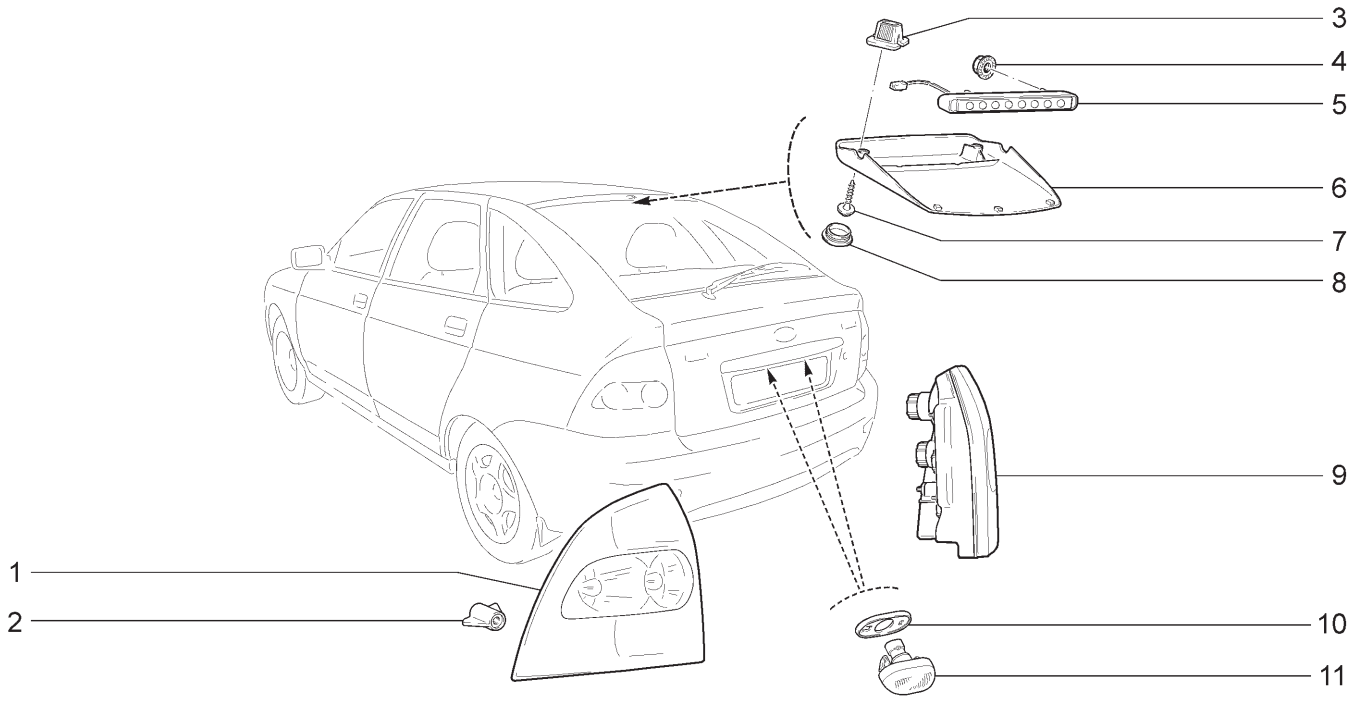

21721 21723-01 21723-02 21723-03

№ поз.	№ извещ. об изменении	Дата выпуска изв.	Вкл. в з/ч	Номер детали	Вариант	Применяемость	Кол.	Наименование
1			+	21700-3716011-00			1	Фонарь задний левый
2				21700-3716126-00			6	Гайка крепления заднего фонаря
3			+	11180-8212778-00	~		2	Втулка крепления крышки доп. сигнала торможения
3			+	11180-8212778-01	~		2	Втулка крепления крышки доп. сигнала торможения
4				00001-0038318-01			2	Гайка М5 с зубчатым буртиком
5			+	21720-3716810-00	~		1	Сигнал торможения дополнительный
5			+	21720-3716810-01	~		1	Сигнал торможения дополнительный
6			+	21720-3716846-00			1	Крышка дополнительного сигнала торможения
7			+	11180-8212786-00			2	Винт крепления накладки рамы ветрового окна
8			+	21100-8212772-00			2	Облицовка винта
9			+	21700-3716010-00			1	Фонарь задний правый
10			+	21700-3717012-00			2	Прокладка уплотнительная
11			+	21700-3717010-00			2	Фонарь освещения номерного знака

СИГНАЛЫ | К300

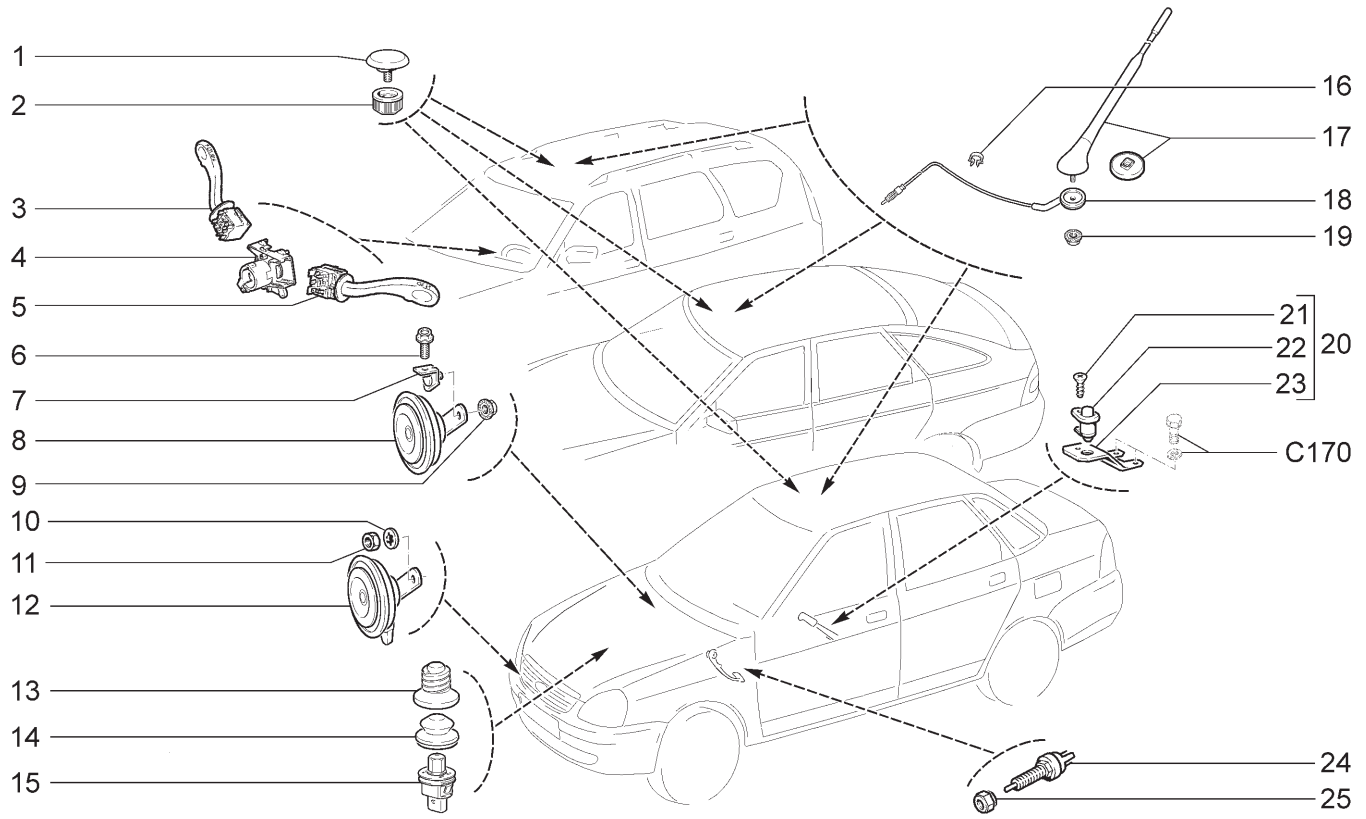

21701 21703-01 21703-02 21703-03 21713-01 21713-02
21713-03 21721 21723-01 21723-02 21723-03

№ поз.	№ извещ. об изменении	Дата выпуска изв.	Вкл. в з/ч	Номер детали	Вариант	Применяемость	Кол.	Наименование
1			+	21700-7903030-00			1	Заглушка в сборе
2			+	21700-7903035-00			1	Гайка крепления заглушки
3			+	21230-3709330-00			1	Переключатель световой сигнализации
4			+	11180-3709315-01	~		1	Соединитель с устройством вращающимся
4			+	21100-3709315-00	~		1	Соединитель с устройством вращающимся
5			+	11180-3709340-00			1	Переключатель стеклоочистителя
6			+	00001-0038360-21			1	Болт М6х12 с зубчатым буртиком
7				21700-3721290-00			1	Кронштейн крепления
8			+	21100-3721010-00	~		2	Прибор звуковой сигнальный
8			+	21100-3721010-03	~		2	Прибор звуковой сигнальный
8			+	21100-3721020-03	~		2	Прибор звуковой сигнальный
9			+	00001-0038322-01			1	Гайка М8 с зубчатым буртиком
10			+	00001-0026055-70			1	Шайба 8 стопорная
11			+	00001-0061008-11			1	Гайка М8
12			+	21100-3721010-10			2	Прибор звуковой сигнальный
13			+	21700-3710208-00			1	Упор выключателя сигнализации
14			+	11190-3710206-00			1	Колпачок защитный
15			+	11190-3710200-00	~		1	Выключатель
15			+	11190-3710200-01	~		1	Выключатель
16				00001-0045694-80		(20)	6	Скоба 10х3,8
17			+	21700-7903010-00		(20)	1	Антенна в сборе
18			+	21700-7903020-00		(20)	1	Кабель антенны
19				00001-0038318-01		(20)	1	Гайка М5 с зубчатым буртиком
20			+	21700-3710135-00			1	Выключатель контрольной лампы в сборе
21			+	00001-0076787-03			1	Винт 3,6х9,5 самонарезающий

СИГНАЛЫ | К300

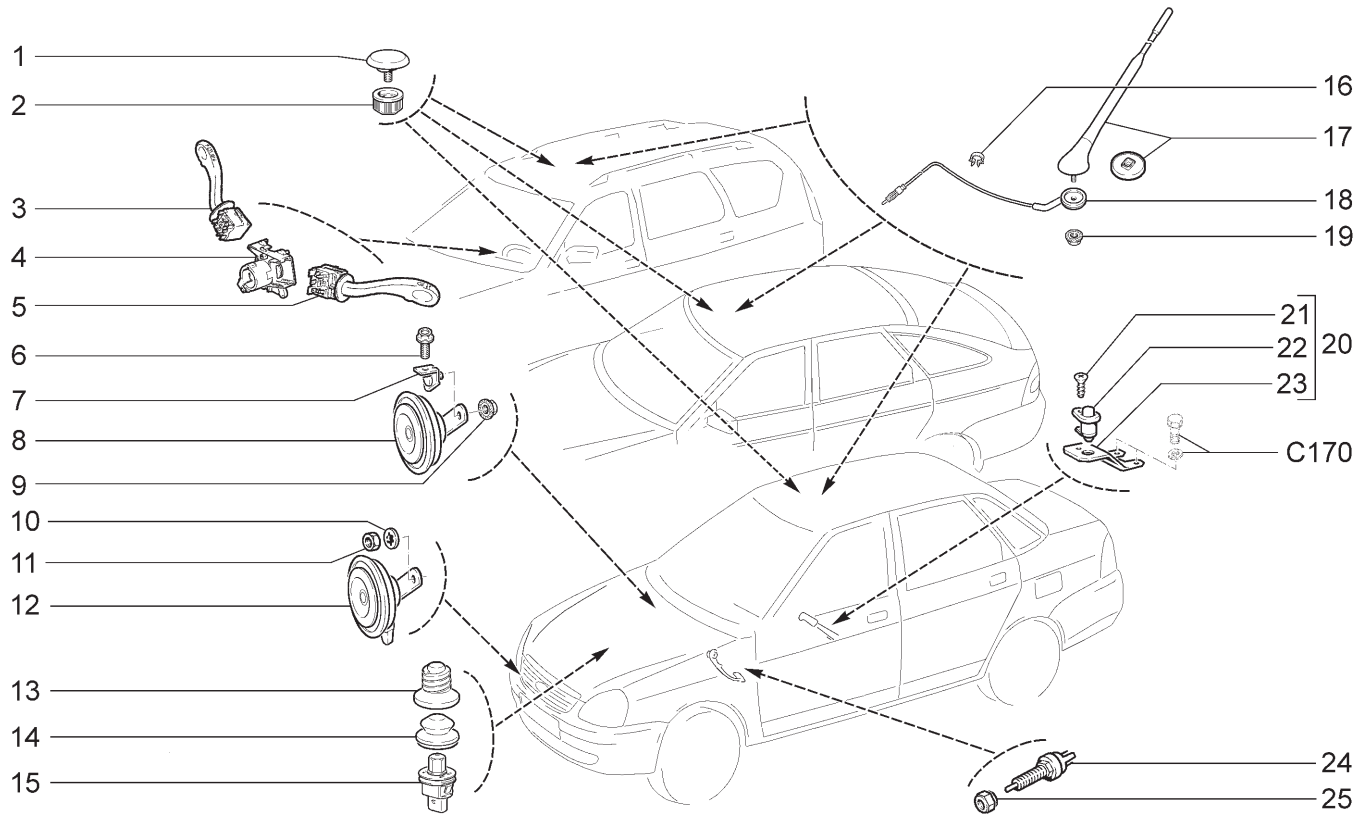

21701	21703-01	21703-02	21703-03	21713-01	21713-02
21713-03	21721	21723-01	21723-02	21723-03	

№ поз.	№ извещ. об изменении	Дата выпуска изв.	Вкл. в з/ч	Номер детали	Вариант	Применяемость	Кол.	Наименование
22			+	21010-3710200-10	~		1	Выключатель контрольной лампы ручного тормоза
22			+	21070-3710200-11	~		1	Выключатель контрольной лампы ручного тормоза
23			+	21100-3710138-50			1	Кронштейн
24			+	21080-3720010-10	*		1	Выключатель сигнала торможения
25				21080-3720780-00	*		1	Гайка

* - входит в 21700-3504006-01 (С100)

* - входит в 21700-3504006-10 (С101)

* - входит в 21700-3504006-11 (С101)

ПРИБОРЫ И ПОДСВЕТКА К310

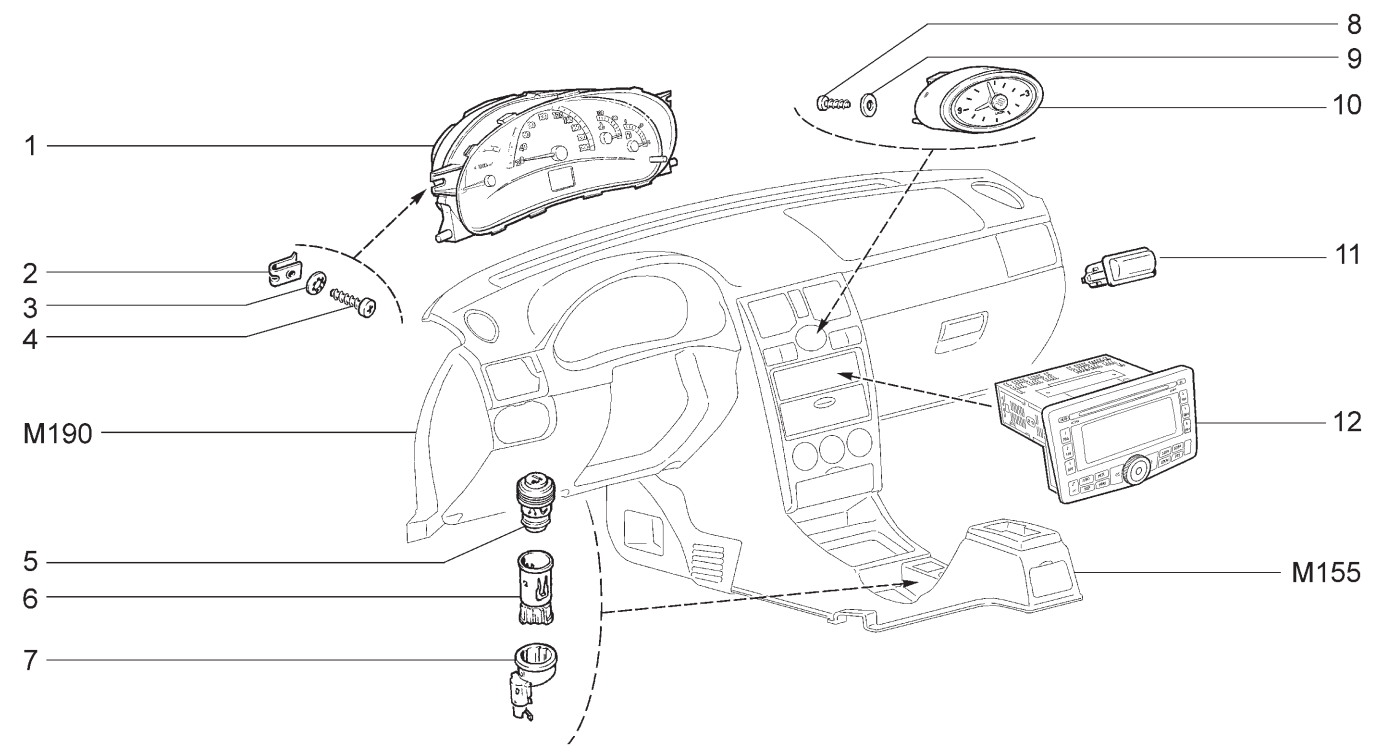

21701	21703-01	21703-02	21703-03	21713-01	21713-02
21713-03	21721	21723-01	21723-02	21723-03	

№ поз.	№ извещ. об изменении	Дата выпуска изв.	Вкл. в з/ч	Номер детали	Вариант	Применяемость	Кол.	Наименование
1			+	21700-3801010-00	~		1	Комбинация приборов
1			+	21700-3801010-01	~		1	Комбинация приборов
1			+	21700-3801010-02	~		1	Комбинация приборов
1			+	21700-3801010-03	~		1	Комбинация приборов
2			+	21010-8109137-00			2	Гайка пружинная
3			+	00001-0025991-73			2	Шайба 5 стопорная
4			+	00001-0076705-07			2	Винт 4,3x15,9 самонарезающий
5			+	21230-3725200-00	~		1	Подвижная часть прикуривателя
5				21230-3725200-01	~		1	Подвижная часть прикуривателя
6			+	21230-3725100-00	~		1	Патрон прикуривателя
6				21230-3725100-01	~		1	Патрон прикуривателя
7			+	21230-3725400-00	~		1	Кольцо подсветки прикуривателя
7				21230-3725400-01	~		1	Кольцо подсветки прикуривателя
8			+	00001-0076700-01			1	Винт 4,3x9,5 самонарезающий
9			+	00001-0005193-01			1	Шайба 5
10			+	21700-3804010-00			1	Часы
11			+	11180-3714350-00	~		1	Плафон освещения багажника
11			+	11180-3714350-01	~		1	Плафон освещения багажника
12			+	21700-7900010-00		(20)	1	Радиоприемник и проигрыватель компакт-дисков

ВЫКЛЮЧАТЕЛИ И МОДУЛЬ УПРАВЛЕНИЯ СВЕТОТЕХНИКОЙ | К320

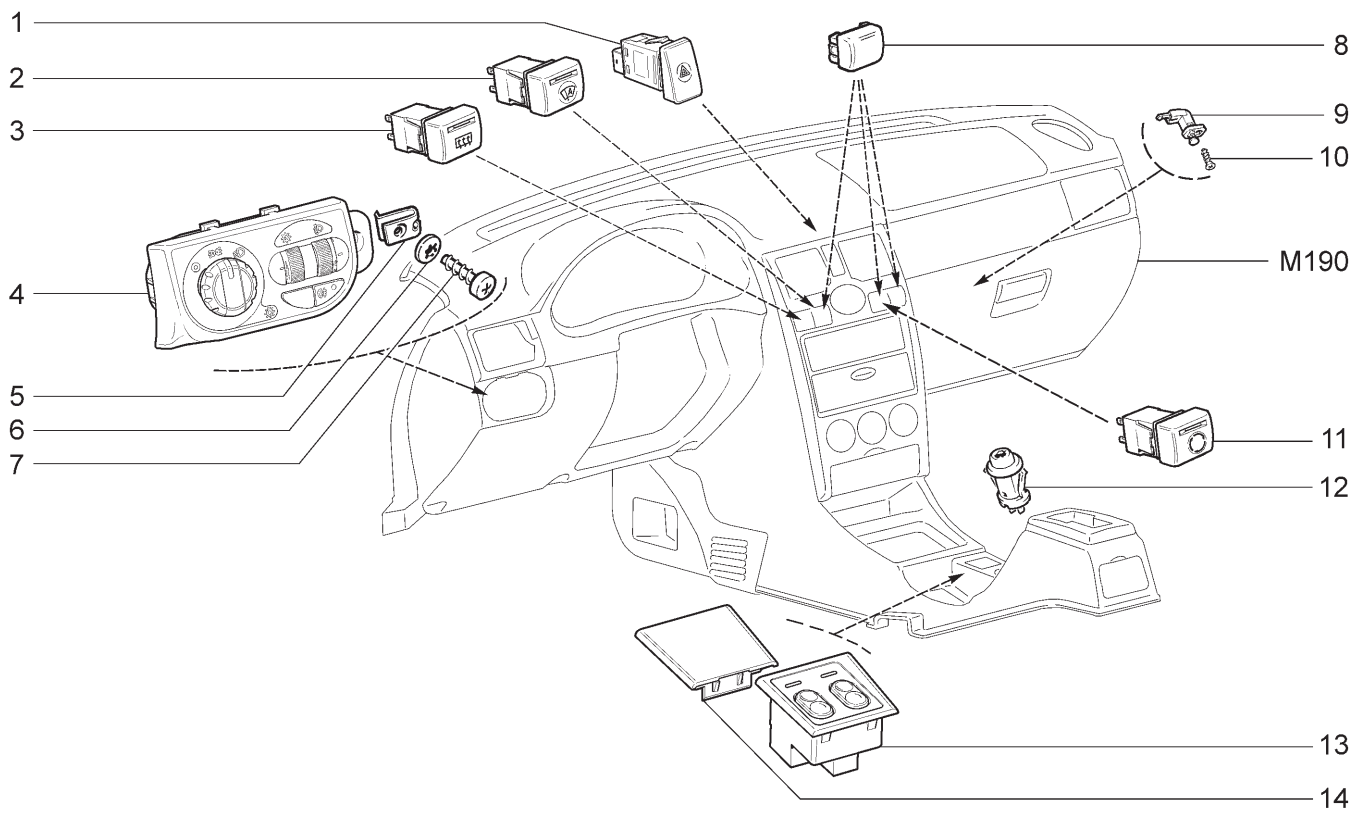

21701 21703-01 21703-02 (01) 21703-03(02) 21713-01 21713-02 (01)
21713-03 (02) 21721 21723-01 21723-02(01) 21723-03 (02)

№ поз.	№ извещ. об изменении	Дата выпуска изв.	Вкл. в з/ч	Номер детали	Вариант	Применяемость	Кол.	Наименование
1			+	21700-3710010-00			1	Выключатель аварийной сигнализации
2			+	21700-3710990-00	~	(02)	1	Выключатель автоматического управления освещением
2			+	21700-3710990-01	~	(02)	1	Выключатель автоматического управления
3			+	21700-3710020-00	~		1	Выключатель обогрева заднего стекла
3			+	21700-3710020-01	~		1	Выключатель обогрева заднего стекла
4			+	21700-3709820-00			1	Модуль управления светотехникой
4			+	21700-3709820-10		(01-15,110,114,115, 140,145)(02-20)	1	Модуль управления светотехникой
5			+	21010-8109137-00			1	Гайка пружинная
6			+	00001-0005193-01			1	Шайба 5 стопорная
7			+	00001-0076702-01			1	Винт 4,63х15,9 самонарезающий
8			+	21700-3710604-00	~	(02)	1	Заглушка кнопочного выключателя
8			+	21700-3710604-00	~	(18,20,114,118 ,144,148)	2	Заглушка кнопочного выключателя
8			+	21700-3710604-00	~		3	Заглушка кнопочного выключателя
8			+	21700-3710604-01	~	(02)	1	Заглушка кнопочного выключателя
8			+	21700-3710604-01	~	(18,20,114,118 ,144,148)	2	Заглушка кнопочного выключателя
8			+	21700-3710604-01	~		3	Заглушка кнопочного выключателя
9			+	21230-3710230-00			1	Выключатель концевой
10			+	00001-0076788-01			1	Винт 3,6х12,7 самонарезающий
11			+	21700-3710050-00	~	(18,20,114,118 ,144,148)	1	Выключатель рециркуляции
11			+	21700-3710050-01	~	(18,20,114,118 ,144,148)	1	Выключатель рециркуляции
12			+	21100-3710620-00	~		1	Выключатель привода замка багажника
12			+	21100-3710620-01	~		1	Выключатель привода замка багажника
13			+	21700-3709710-00		(01)(02)	1	Блок управления обогревом сидений
14			+	21700-3709714-00			1	Заглушка

РЕЛЕ И ПРЕДОХРАНИТЕЛИ К330

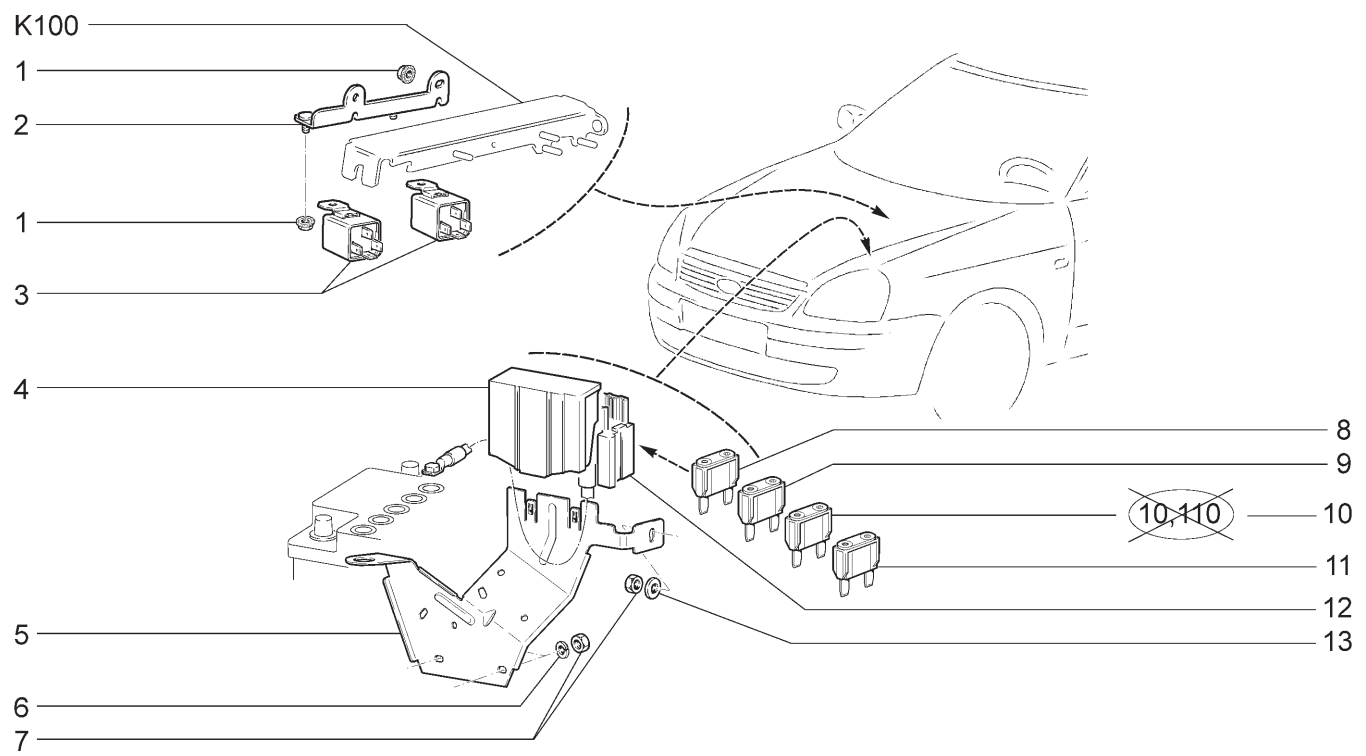

21701 21713-03	21703-01 21721	21703-02 21723-01	21703-03 21723-02	21713-01 21723-03	21713-02

№ поз.	№ извещ. об изменении	Дата выпуска изв.	Вкл. в з/ч	Номер детали	Вариант	Применяемость	Кол.	Наименование
1			+	00001-0038318-01			4	Гайка М5 с зубчатым буртиком
2				21100-3747120-00			1	Кронштейн
3			+	21100-3747210-21	~		2	Реле системы впрыска
3			+	21100-3747210-23	~		2	Реле системы впрыска
4			+	21700-3722070-00	~		1	Крышка блока предохранителей
4			+	21700-3722070-01	~		1	Крышка блока предохранителей
5			+	21700-3722309-00			1	Кронштейн
6			+	00001-0005164-70			2	Шайба 6 пружинная
7			+	00001-0058962-11			3	Гайка М6
8			+	21700-3722130-00	~		1	Предохранитель 30А
8			+	21700-3722130-01	~		1	Предохранитель 30А
9			+	21700-3722140-00	~	(15,18,20,115, 118,145,148)	1	Предохранитель 40А
9			+	21700-3722140-01	~	(15,18,20,115, 118,145,148)	1	Предохранитель 40А
10			+	21700-3722150-00	~		1	Предохранитель 50А
10			+	21700-3722150-01	~		1	Предохранитель 50А
11			+	21700-3722160-00	~		4	Предохранитель 60А
11			+	21700-3722160-01	~		4	Предохранитель 60А
12			+	21700-3722012-00	~		1	Блок предохранителей
12			+	21700-3722012-01	~		1	Блок предохранителей
13			+	00001-0005194-01			1	Шайба 6

РЕЛЕ И ПРЕДОХРАНИТЕЛИ БЛОКА МОНТАЖНОГО | К340

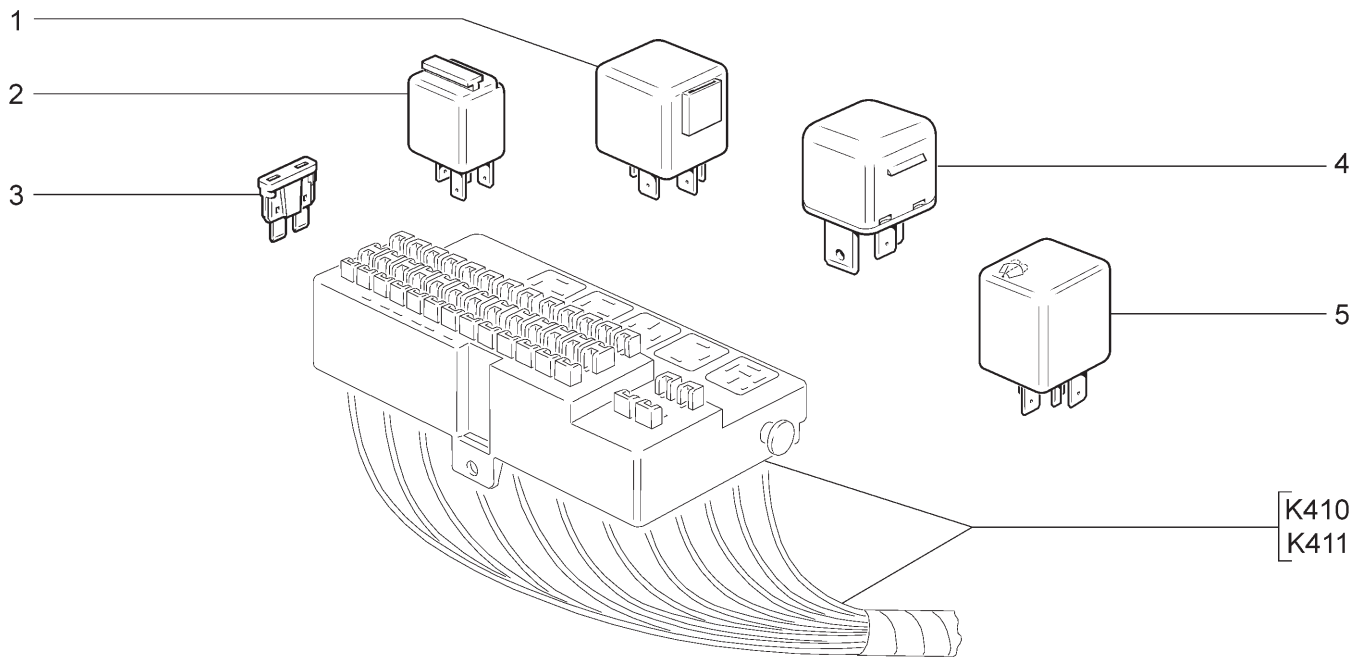

21701 21703-01 21703-02 21703-03 (01) 21713-01 21713-02
21713-03 (01) 21721 21723-01 21723-02 21723-03 (01)

№ поз.	№ извещ. об изменении	Дата выпуска изв.	Вкл. в з/ч	Номер детали	Вариант	Применяемость	Кол.	Наименование
1			+	21100-3747210-30	~		2-3	Реле
1			+	21100-3747210-32	~		2-3	Реле
1			+	21720-3747210-00		(01-20)	1	Реле
2			+	11190-3747210-10			3-6	Реле
3			+	21100-3722105-00			2-4	Предохранитель 5А
3			+	21100-3722107-00			3-4	Предохранитель 7,5А
3			+	21100-3722110-00			6-11	Предохранитель 10А
3			+	21100-3722115-00			1-2	Предохранитель 15А
3			+	21100-3722120-00			2-3	Предохранитель 20А
3			+	21100-3722125-00			2-4	Предохранитель 25А
3			+	21100-3722130-00	~		1	Предохранитель 30А
3			+	21700-3722130-01	~		1	Предохранитель 30А
4			+	21700-3747310-00			1	Дополнительное силовое реле
5			+	21140-3747710-00			1	Реле

ДАТЧИКИ И СИСТЕМА БЕЗОПАСНОЙ ПАРКОВКИ | К350

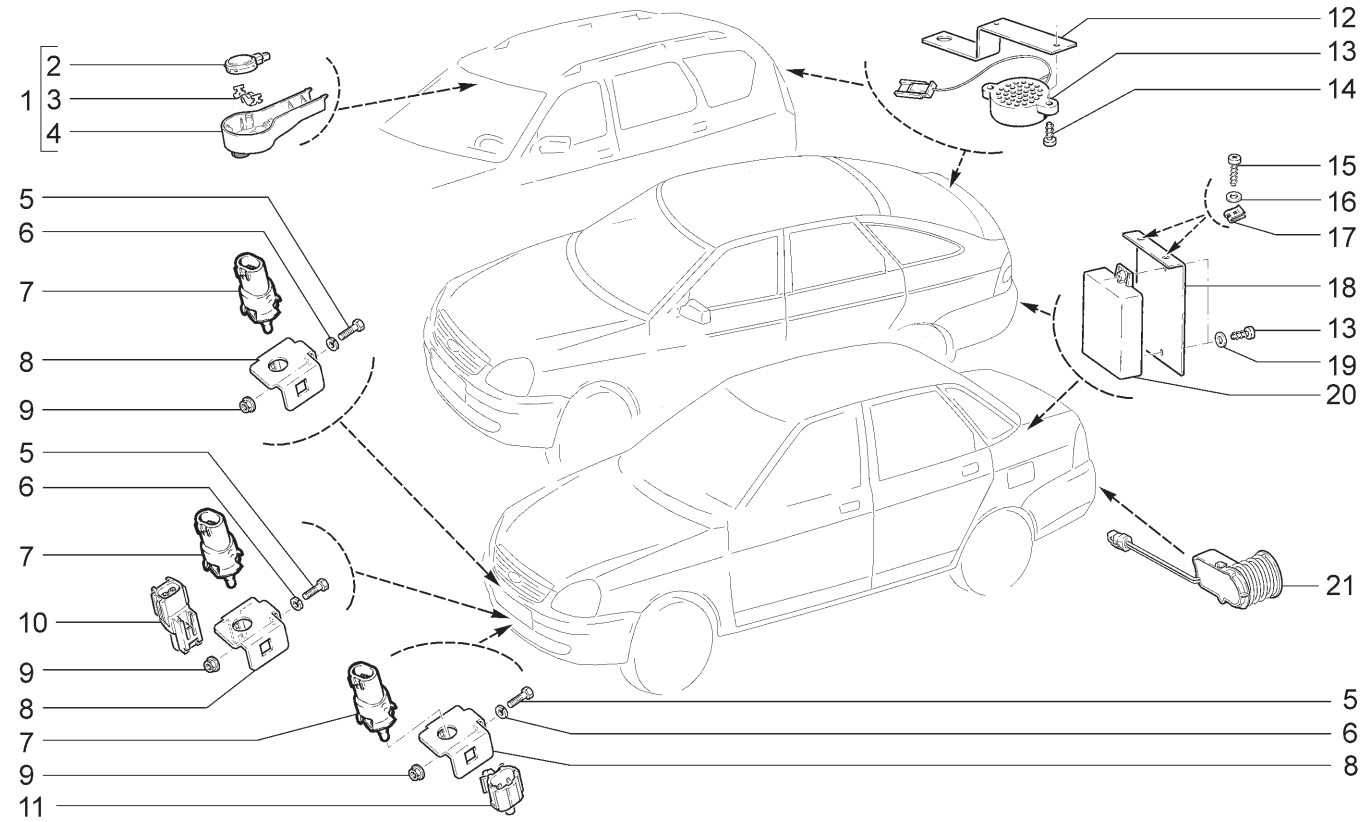

21701	21703-01(01)	21703-02(02)	21703-03(03)	21713-01(01)	21713-02
21713-03(03)	21721	21723-01(01)	21723-02(02)	21723-03(03)	

№ поз.	№ извещ. об изменении	Дата выпуска изв.	Вкл. в з/ч	Номер детали	Вариант	Применяемость	Кол.	Наименование
1			+	21700-3825015-00		(03)	1	Датчик дождя (комплект поставки)
2			+	21700-3825020-00		(03)	1	Датчик дождя
3			+	21700-3825122-00		(03)	1	Скоба датчика дождя
4			+	21700-3825123-00		(03)	1	Накладка датчика дождя
5			+	00001-0009776-11			1	Болт М5х12
6			+	00001-0011954-71			1	Шайба 5 пружинная
7			+	21150-3828210-00			1	Датчик температуры окружающей среды
8				21120-3828246-00			1	Кронштейн
9			+	00001-0038318-01			1	Гайка М5 с зубчатым буртиком
10			+	21720-8121210-00		(01-18)	1	Датчик температуры окружающей среды
11			+	21703-8121210-00		(114,118,144,148) (02-18)(03)	1	Датчик температуры окружающей среды
12			+	21700-3826046-00		(03)	1	Кронштейн крепления блока сигнализации
13			+	21720-3826030-00		(03)	1	Блок сигнализации системы безопасной парковки
14			+	00001-0076690-01		(03)	4	Винт 3,6х9,5самонарезающий
15			+	00001-0076710-01		(03)	2	Винт 4,9х9,5самонарезающий
16			+	00001-0005193-01		(03)	2	Шайба 5 стопорная
17			+	00001-0041897-71		(03)	2	Гайка фланцевая 10
18			+	21720-3826036-00		(03)	1	Кронштейн крепления блока управления
19			+	00001-0005192-01		(03)	2	Шайба 4 стопорная
20			+	21720-3826010-00		(03)	1	Блок управления системы безопасной парковки
21			+	21720-3826020-00		(03)	3	Датчик системы безопасной парковки в сборе

МОДУЛЬ ДВЕРИ ВОДИТЕЛЯ И ПЕРЕКЛЮЧАТЕЛИ СТЕКЛОПОДЪЕМНИКОВ

К360

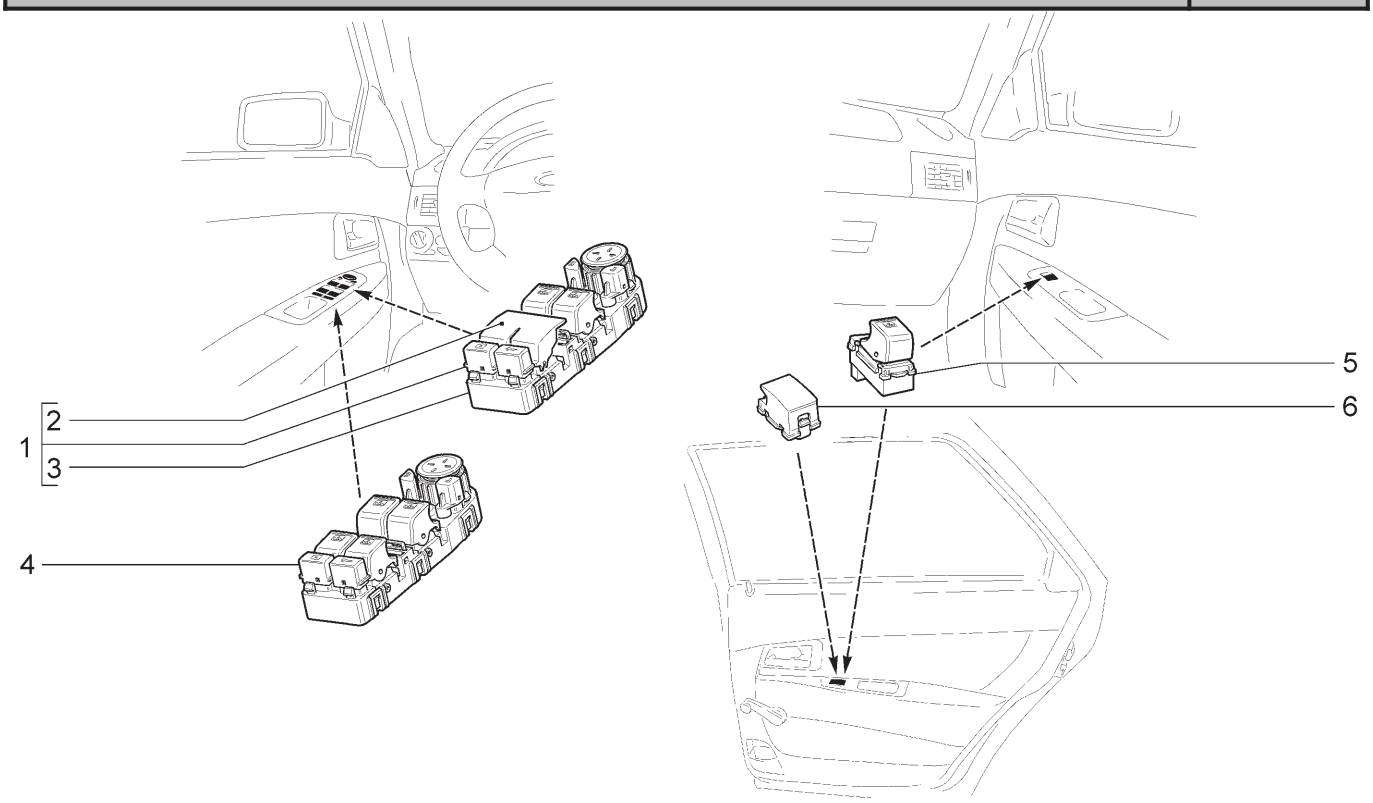

21701 (01) 21703-01(02) 21703-02 21703-03 21713-01(02) 21713-02 21713-03 21721 (01) 21723-01(02) 21723-02 21723-03

№ поз.	№ извещ. об изменении	Дата выпуска изв.	Вкл. в з/ч	Номер детали	Вариант	Применяемость	Кол.	Наименование
1			+	21700-3763075-00	~	(02)		Модуль двери водителя (комплект поставки)
1			+	21700-3763075-01	~	(02)		Модуль двери водителя (комплект поставки)
1			+	21700-3763075-20		(01)		Модуль двери водителя (комплект поставки)
2			+	21700-3763081-00	~	(01,02)	1	Заглушка переключателей задних стеклоподъемников
2			+	21700-3763081-01	~	(01,02)	1	Заглушка переключателей задних стеклоподъемников
3			+	21700-3763080-10	~	(02)	1	Модуль двери водителя
3			+	21700-3763080-11	~	(02)	1	Модуль двери водителя
3			+	21700-3763080-20	~	(01)	1	Модуль двери водителя
4			+	21700-3763080-00	~		1	Модуль двери водителя
4			+	21700-3763080-01	~		1	Модуль двери водителя
5			+	21700-3709613-00		(01,02)	1	Переключатель стеклоподъемника
5			+	21700-3709613-00			3	Переключатель стеклоподъемника
6			+	21700-3709604-00		(01,02)	2	Заглушка

ЖГУТЫ ПРОВОДОВ МОТОРНОГО ОТСЕКА | К400

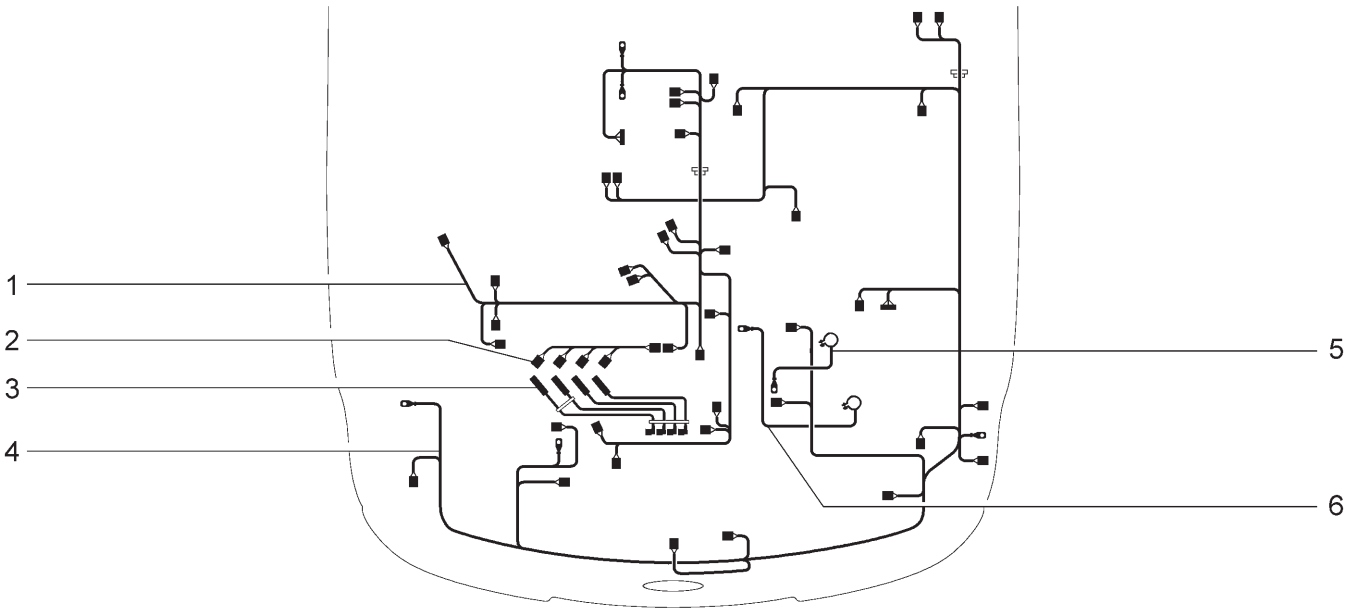

21701(01) 21721(02)

№ поз.	№ извещ. об изменении	Дата выпуска изв.	Вкл. в з/ч	Номер детали	Вариант	Применяемость	Кол.	Наименование
1			+	21701-3724026-00			1	Жгут проводов системы зажигания
2			+	21110-3724036-00			1	Жгут проводов форсунок
3			+	21110-3707080-10	~		1	Жгут высоковольтных проводов
3			+	21110-3707080-11	~		1	Жгут высоковольтных проводов
3			+	21110-3707080-12	~		1	Жгут высоковольтных проводов
3			+	21110-3707080-13	~		1	Жгут высоковольтных проводов
4			+	21701-3724010-00		(01)	1	Жгут проводов передний
4			+	21721-3724010-00		(02)	1	Жгут проводов передний
5			+	21700-3724070-00			1	Жгут проводов акумуляторной батареи
6			+	21700-3724080-00			1	Провод соединительный

ЖГУТЫ ПРОВОДОВ МОТОРНОГО ОТСЕКА | К401

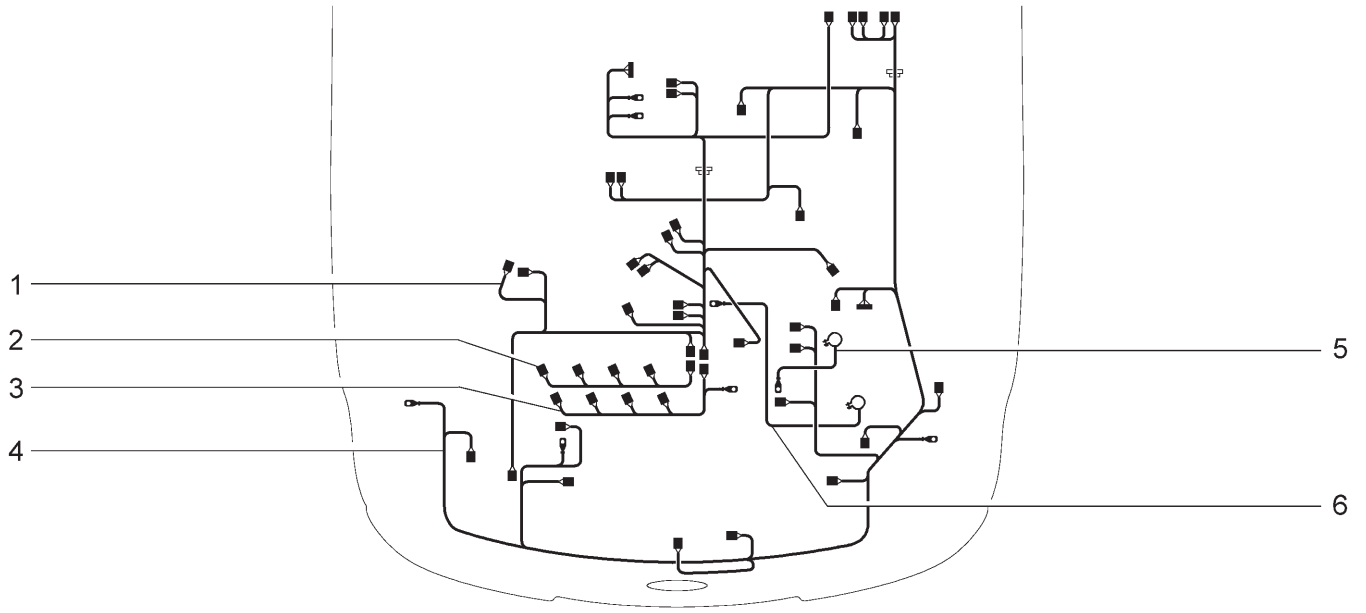

21703-01(01) 21703-02(02) 21703-03(03) 21723-01(04) 21723-02(05) 21723-03(06)

№ поз.	№ извещ. об изменении	Дата выпуска изв.	Вкл. в з/ч	Номер детали	Вари-ант	Применяемость	Кол.	Наименование
1			+	21700-3724026-00			1	Жгут проводов системы зажигания
1			+	21700-3724026-10		(18,20,114,118,144,148)	1	Жгут проводов системы зажигания
2			+	11186-3724036-00			1	Жгут проводов форсунок
3			+	11180-3724148-00			1	Жгут проводов катушек зажигания
4			+	21700-3724010-00		(01-11,140) (03-18)	1	Жгут проводов передний
4			+	21700-3724010-10		(02-110,140)	1	Жгут проводов передний
4			+	21700-3724010-21		(01-15,115,145)	1	Жгут проводов передний
4			+	21700-3724010-30		(01-114,144)	1	Жгут проводов передний
4			+	21700-3724010-40		(02-15,115)	1	Жгут проводов передний
4			+	21700-3724010-50		(02-114,144)	1	Жгут проводов передний
4			+	21700-3724010-60		(02-18,118,148) (03-20)	1	Жгут проводов передний
4			+	21700-3724010-62		(01-118,148)	1	Жгут проводов передний
4			+	21700-3724010-70		(01-18,20)	1	Жгут проводов передний
4			+	21703-3724010-80		(01-10,110)	1	Жгут проводов передний
4			+	21720-3724010-00		(04-118,148) (06-10) (07-11,140)	1	Жгут проводов передний
4			+	21720-3724010-10		(08-110,140)	1	Жгут проводов передний
4			+	21720-3724010-20		(08-144)	1	Жгут проводов передний
4			+	21720-3724010-30		(05-148) (06-18,20) (08-18,118,148) (09-18,20)	1	Жгут проводов передний

ЖГУТЫ ПРОВОДОВ МОТОРНОГО ОТСЕКА | К401

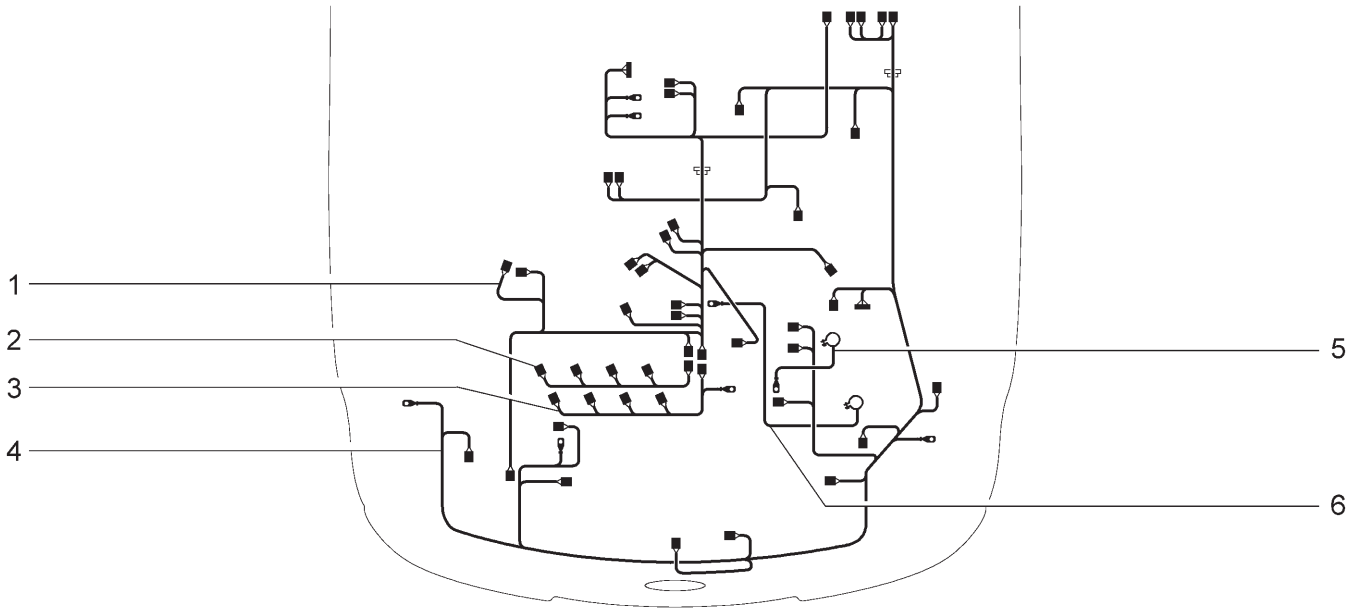

21703-01(01) 21703-02(02) 21703-03(03) 21723-01(04) 21723-02(05) 21723-03(06)

№ поз.	№ извещ. об изменении	Дата выпуска изв.	Вкл. в з/ч	Номер детали	Вари-ант	Применяемость	Кол.	Наименование
4			+	21720-3724010-32		(07-118,148)	1	Жгут проводов передний
4			+	21720-3724010-40		(08-115,145)	1	Жгут проводов передний
4			+	21720-3724010-50		(07-115,145)	1	Жгут проводов передний
4			+	21720-3724010-60		(04-114) (07-114,144)	1	Жгут проводов передний
4			+	21720-3724010-70		(04-18,20) (07-18,20)	1	Жгут проводов передний
4			+	21723-3724010-80		(04-10,110) (07-10,110)	1	Жгут проводов передний
5			+	21700-3724070-00			1	Жгут проводов акумуляторной батареи
6			+	21700-3724080-00			1	Провод соединительный

ЖГУТЫ ПРОВОДОВ САЛОНА | К410

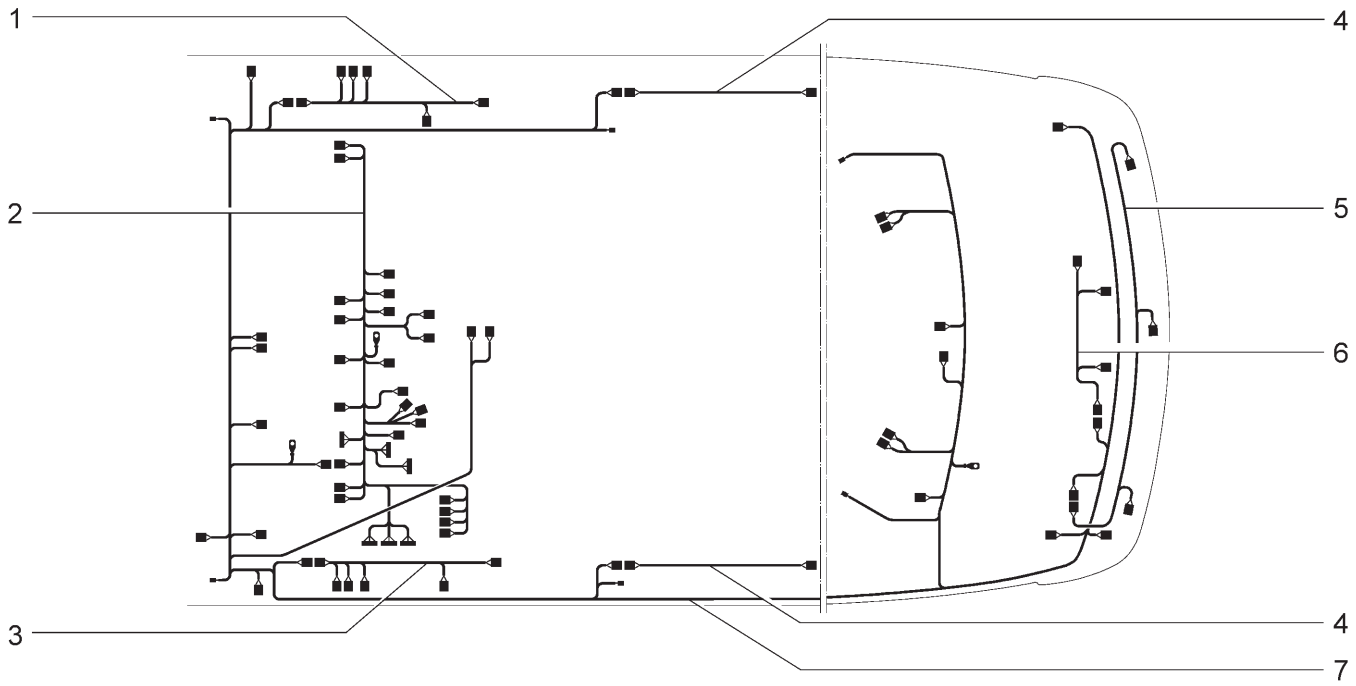

21701(01) 21703-01(02) 21703-02(03) 21703-03(04)

№ поз.	№ извещ. об изменении	Дата выпуска изв.	Вкл. в з/ч	Номер детали	Вари-ант	Применяемость	Кол.	Наименование
1			+	21701-3724550-00		(01)	1	Жгут проводов дополнительный задний правый
1			+	21703-3724550-20			1	Жгут проводов дополнительный задний правый
1			+	21703-3724550-90		(02)	1	Жгут проводов дополнительный задний правый
2			+	21700-3724030-00		(02-11)	1	Жгут проводов панели приборов
2			+	21700-3724030-10		(03-110,140)	1	Жгут проводов панели приборов
2			+	21700-3724030-21		(02-15,115)	1	Жгут проводов панели приборов
2			+	21700-3724030-22		(02-145)	1	Жгут проводов панели приборов
2			+	21700-3724030-30		(03-15,115)	1	Жгут проводов панели приборов
2			+	21700-3724030-40		(03-114,144)	1	Жгут проводов панели приборов
2			+	21700-3724030-50		(04-18)	1	Жгут проводов панели приборов
2			+	21700-3724030-60		(03-18,118,148)	1	Жгут проводов панели приборов
2			+	21700-3724030-62		(02-148)	1	Жгут проводов панели приборов
2			+	21700-3724030-63		(02-118)	1	Жгут проводов панели приборов
2			+	21700-3724030-70		(02-18)	1	Жгут проводов панели приборов
2			+	21700-3724030-82		(02-114)	1	Жгут проводов панели приборов
2			+	21703-3724030-81		(01)(02-10,110)	1	Жгут проводов панели приборов
2			+	21710-3724030-70		(02-20)	1	Жгут проводов панели приборов
2			+	21720-3724030-12		(02-140)	1	Жгут проводов панели приборов
3			+	21701-3724551-00		(01)	1	Жгут проводов дополнительный левый
3			+	21703-3724551-20			1	Жгут проводов дополнительный левый
3			+	21703-3724551-90		(02)	1	Жгут проводов дополнительный левый
4			+	21700-3724550-10		(01)(02)	2	Жгут проводов дополнительный задний
4			+	21703-3724550-19			2	Жгут проводов дополнительный задний

ЖГУТЫ ПРОВОДОВ САЛОНА | К410

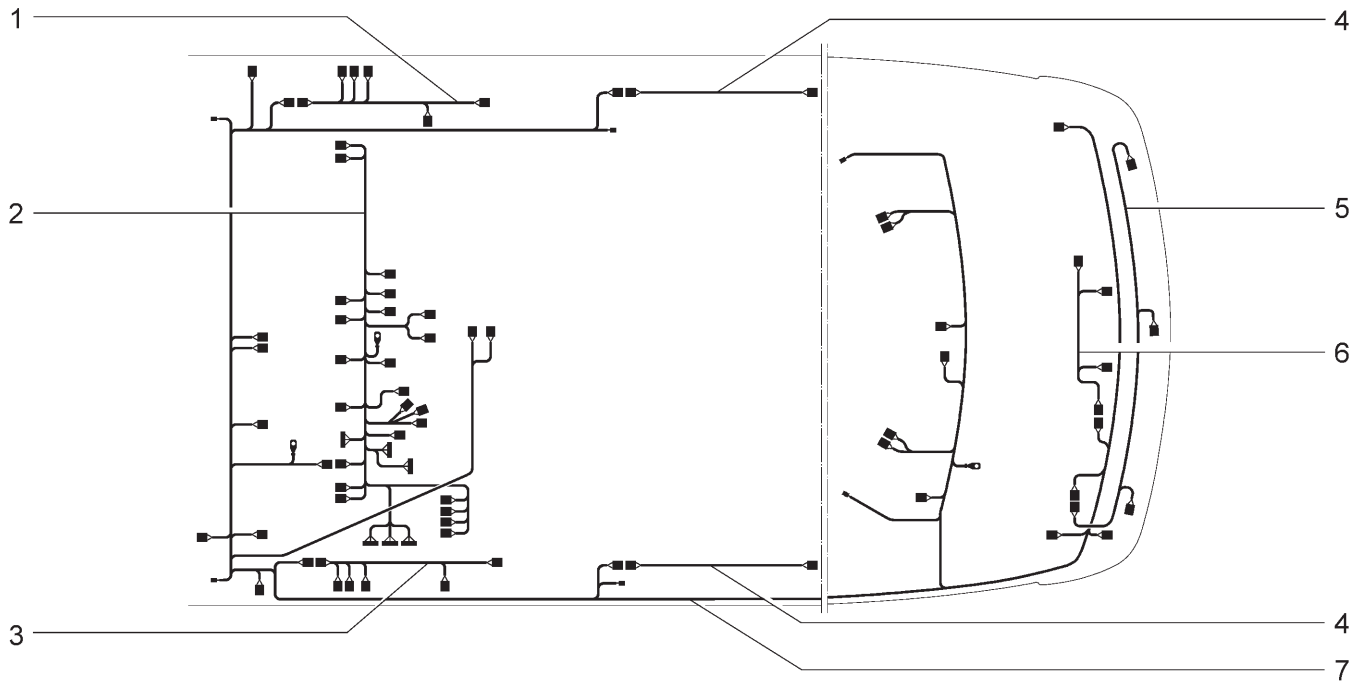

21701(01) 21703-01(02) 21703-02(03) 21703-03(04)

№ поз.	№ извещ. об изменении	Дата выпуска изв.	Вкл. в з/ч	Номер детали	Вари-ант	Применяемость	Кол.	Наименование
5			+	21700-3724248-00		(04)	1	Жгут проводов датчиков системы парковки в сборе
6			+	21700-3724214-00			1	Жгут фонарей освещения номерного знака
7			+	21700-3724210-00		(04-18)	1	Жгут проводов задний
7			+	21700-3724210-01		(02-10,11,110,114)	1	Жгут проводов задний
7			+	21700-3724210-10		(03-110,114,140,144)	1	Жгут проводов задний
7			+	21700-3724210-12		(02-140,144)	1	Жгут проводов задний
7			+	21700-3724210-21		(02-15,18,20,115,118)	1	Жгут проводов задний
7			+	21700-3724210-22		(02-145,148)	1	Жгут проводов задний
7			+	21700-3724210-40		(03-15)	1	Жгут проводов задний
7			+	21700-3724210-41		(03-115,118,148)	1	Жгут проводов задний
7			+	21700-3724210-43		(03-18)	1	Жгут проводов задний
7			+	21700-3724210-50		(04-20)	1	Жгут проводов задний
7			+	21701-3724210-00		(01)	1	Жгут проводов задний

ЖГУТЫ ПРОВОДОВ САЛОНА | К411

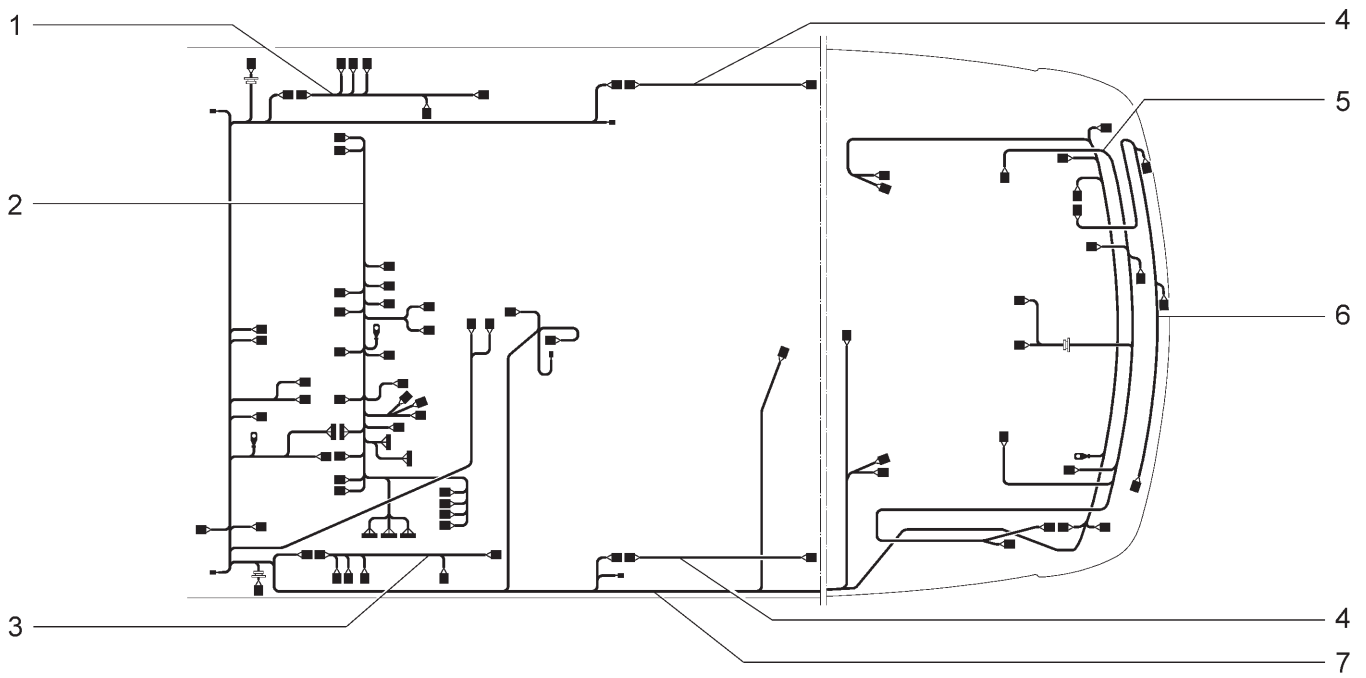

21713-01(01) 21713-02(02) 21713-03(03)

№ поз.	№ извещ. об изменении	Дата выпуска изв.	Вкл. в з/ч	Номер детали	Вари-ант	Применяемость	Кол.	Наименование
1			+	21703-3724550-20		(02)(03)	1	Жгут проводов дополнительный задний правый
1			+	21703-3724550-90		(01)	1	Жгут проводов дополнительный задний правый
2			+	21700-3724030-10		(02-140)	1	Жгут проводов панели приборов
2			+	21700-3724030-22		(01-145)	1	Жгут проводов панели приборов
2			+	21700-3724030-50		(03-18)	1	Жгут проводов панели приборов
2			+	21700-3724030-60		(02-148)	1	Жгут проводов панели приборов
2			+	21700-3724030-62		(01-148)	1	Жгут проводов панели приборов
2			+	21700-3724030-63		(01-118)	1	Жгут проводов панели приборов
2			+	21700-3724030-70		(01-18)	1	Жгут проводов панели приборов
2			+	21700-3724030-80		(01-114)	1	Жгут проводов панели приборов
2			+	21700-3724030-90		(03-10)	1	Жгут проводов панели приборов
2			+	21703-3724030-81		(01-10,110)	1	Жгут проводов панели приборов
2			+	21710-3724030-50		(03-20)	1	Жгут проводов панели приборов
2			+	21710-3724030-70		(01-20)	1	Жгут проводов панели приборов
2			+	21720-3724030-12		(01-140)	1	Жгут проводов панели приборов
3			+	21703-3724551-20		(02)(03)	1	Жгут проводов дополнительный задний правый
3			+	21703-3724551-90		(01)	1	Жгут проводов дополнительный задний правый
4			+	21703-3724550-10		(01)	2	Жгут проводов дополнительный задний
4			+	21703-3724550-19		(02)(03)	2	Жгут проводов дополнительный задний
5			+	21710-3724558-00			1	Жгут проводов дополнительный задний
6			+	21710-3724248-00		(03)	1	Жгут проводов датчиков системы парковки в сборе
7			+	21710-3724210-00		(01)	1	Жгут проводов задний
7			+	21710-3724210-20		(03)	1	Жгут проводов задний
7			+	21710-3724210-40		(02)	1	Жгут проводов задний

ЖГУТЫ ПРОВОДОВ САЛОНА | К412

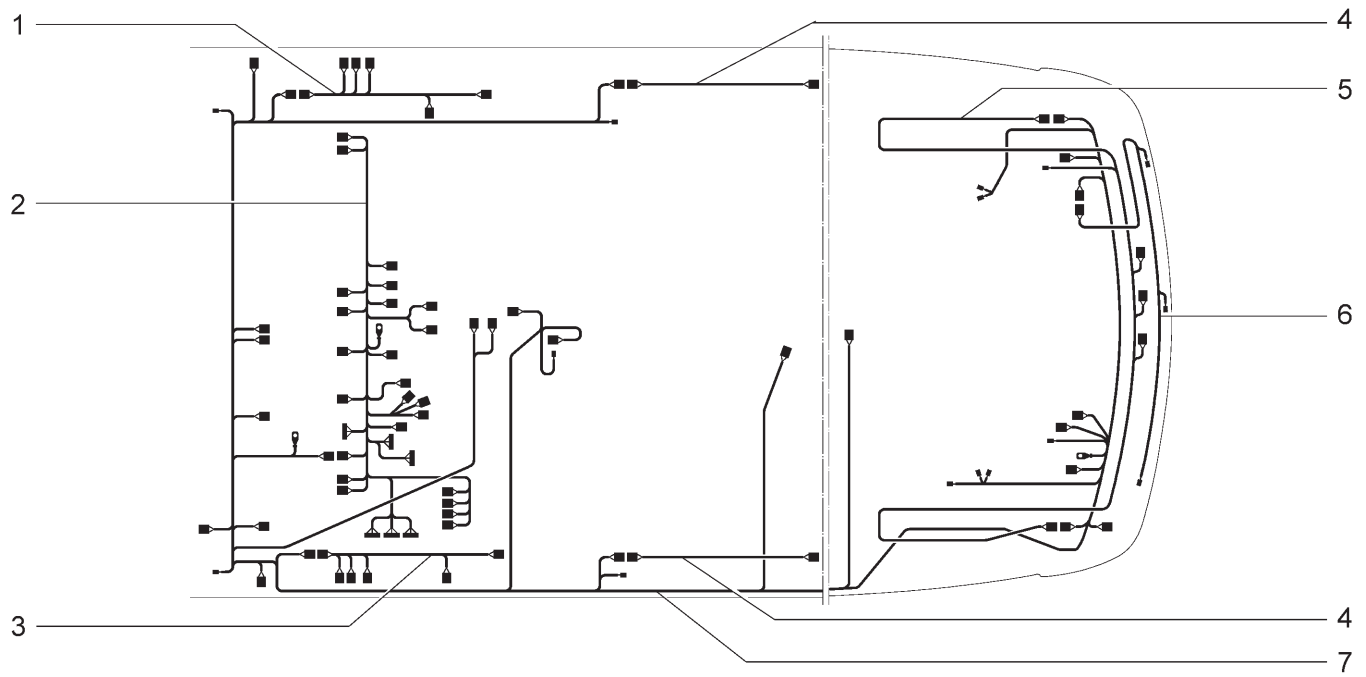

21721(01) 21723-01(02) 21723-02(03) 21723-03(03)

№ поз.	№ извещ. об изменении	Дата выпуска изв.	Вкл. в з/ч	Номер детали	Вари-ант	Применяемость	Кол.	Наименование
1			+	21701-3724550-00		(01)	1	Жгут проводов дополнительный задний правый
1			+	21703-3724550-20		(03)(04)	1	Жгут проводов дополнительный задний правый
1			+	21703-3724550-90		(02)	1	Жгут проводов дополнительный задний правый
2			+	21700-3724030-00		(02-11)	1	Жгут проводов панели приборов
2			+	21700-3724030-10		(03-115,140)	1	Жгут проводов панели приборов
2			+	21700-3724030-21		(02-115)	1	Жгут проводов панели приборов
2			+	21700-3724030-30		(03-115,145)	1	Жгут проводов панели приборов
2			+	21700-3724030-40		(03-144)	1	Жгут проводов панели приборов
2			+	21700-3724030-50		(04-18)	1	Жгут проводов панели приборов
2			+	21700-3724030-60		(03-18,118,148)	1	Жгут проводов панели приборов
2			+	21700-3724030-63		(02-118)	1	Жгут проводов панели приборов
2			+	21700-3724030-70		(02-18)	1	Жгут проводов панели приборов
2			+	21700-3724030-80		(02-114)	1	Жгут проводов панели приборов
2			+	21700-3724030-82		(02-144)	1	Жгут проводов панели приборов
2			+	21703-3724030-81		(01)(02-10,110)	1	Жгут проводов панели приборов
2			+	21710-3724030-50		(04-20)	1	Жгут проводов панели приборов
2			+	21710-3724030-70		(02-20)	1	Жгут проводов панели приборов
2			+	21720-3724030-12		(02-140)	1	Жгут проводов панели приборов
3			+	21701-3724551-00		(01)	1	Жгут проводов дополнительный задний правый
3			+	21703-3724551-20		(03)(04)	1	Жгут проводов дополнительный задний правый
3			+	21703-3724551-90		(02)	1	Жгут проводов дополнительный задний правый

ЖГУТЫ ПРОВОДОВ САЛОНА | К412

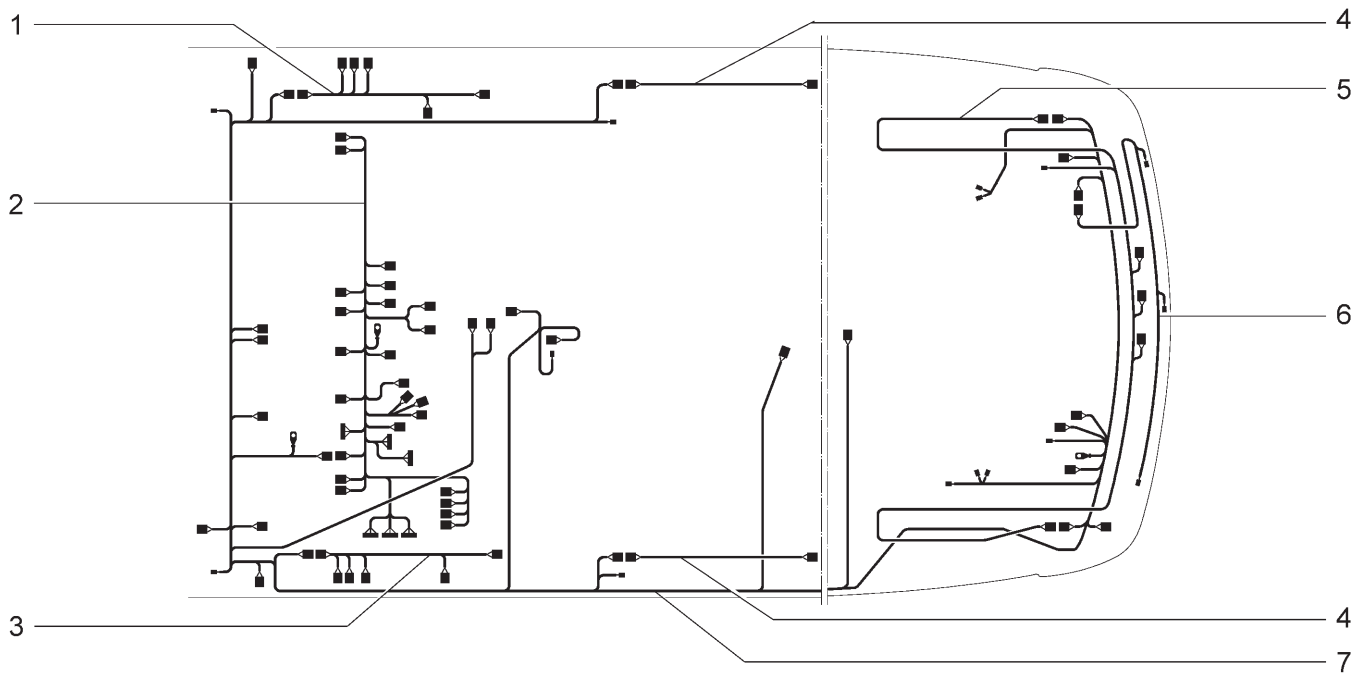

21721(01) 21723-01(02) 21723-02(03) 21723-03(03)

№ поз.	№ извещ. об изменении	Дата выпуска изв.	Вкл. в з/ч	Номер детали	Вари-ант	Применяемость	Кол.	Наименование
4			+	21700-3724550-10		(01)	2	Жгут проводов дополнительный задний правый
4			+	21703-3724550-10		(02)	2	Жгут проводов дополнительный задний
4			+	21703-3724550-19		(03)(04)	2	Жгут проводов дополнительный задний
5			+	21720-3724558-00			1	Жгут проводов дополнительный задний
6			+	21720-3724248-00		(04)	1	Жгут проводов датчиков системы парковки в сборе
7			+	21720-3724210-01		(02-10,11,18,20,110, 114)	1	Жгут проводов задний
7			+	21720-3724210-10		(03-110,140,144)	1	Жгут проводов задний
7			+	21720-3724210-12		(02-140,144)	1	Жгут проводов задний
7			+	21720-3724210-20		(04)	1	Жгут проводов задний
7			+	21720-3724210-40		(03-115,118,145, 148)	1	Жгут проводов задний
7			+	21720-3724210-43		(03-18)	1	Жгут проводов задний
7			+	21720-3724210-50		(02-115,118)	1	Жгут проводов задний
7			+	21720-3724210-52		(2-145,148)	1	Жгут проводов задний
7			+	21721-3724210-00		(01)	1	Жгут проводов задний

КУЗОВ | M001

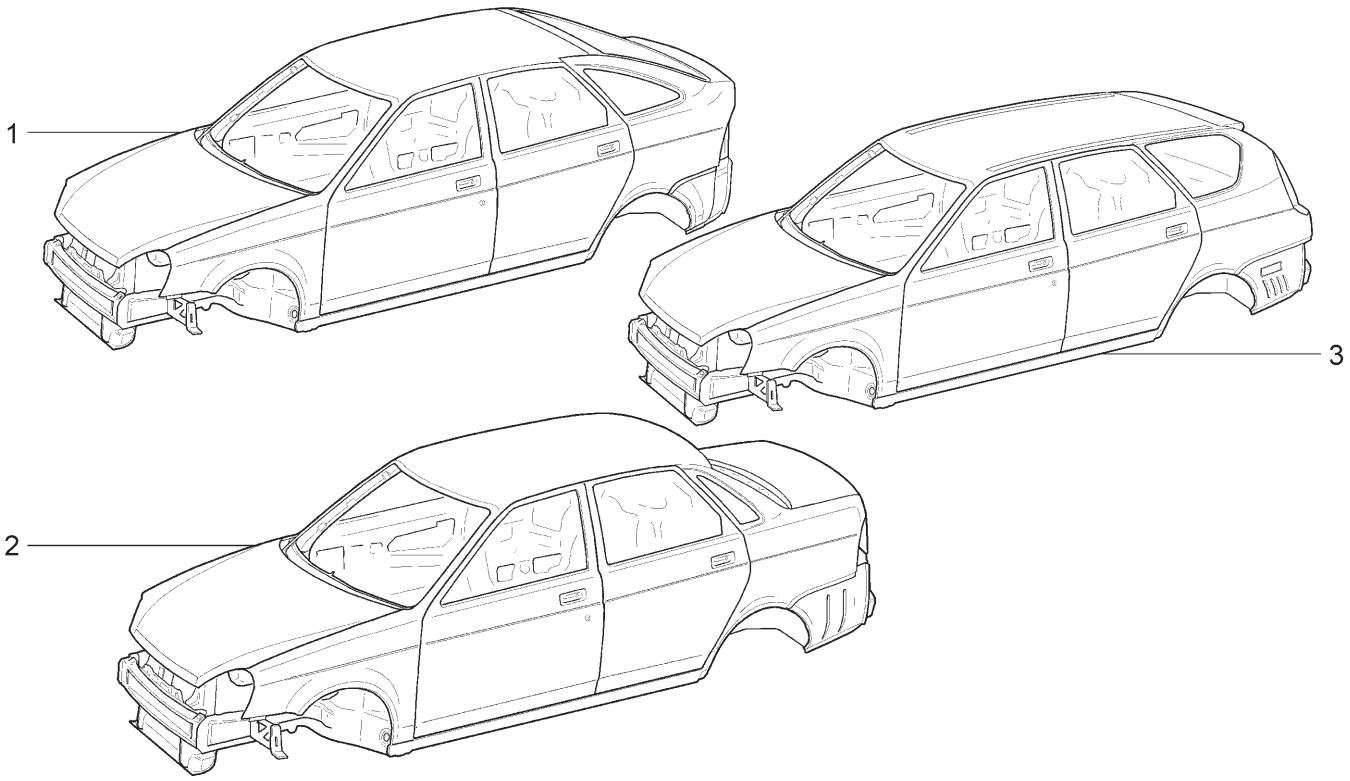

21701 (01) 21703-01(02) 21703-02(02) 21703-03(02) 21713-01(03) 21713-02(03)
21713-03(03) 21721 (04) 21723-01(05) 21723-02(05) 21723-03(05)

№ поз.	№ извещ. об изменении	Дата выпуска изв.	Вкл. в з/ч	Номер детали	Вари-ант	Применяемость	Кол.	Наименование
1			+	21721-5000014-00		(04)	1	Кузов окрашенный
1			+	21723-5000014-00		(05)	1	Кузов окрашенный
2			+	21701-5000014-00		(01)	1	Кузов окрашенный
2			+	21703-5000014-10		(02)	1	Кузов окрашенный
3			+	21713-5000014-00		(03)	1	Кузов окрашенный

СИДЕНЬЯ ПЕРЕДНИЕ | M100

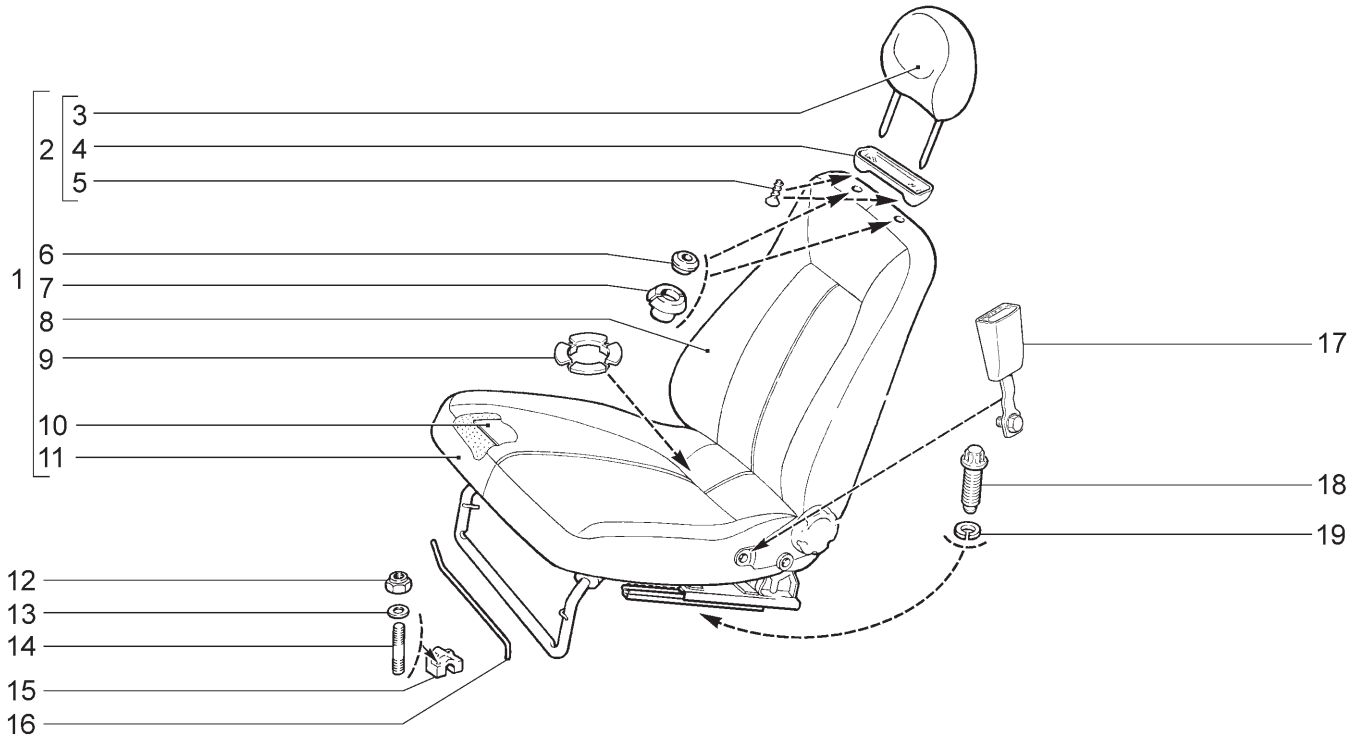

21701 (01) 21703-01(02) 21703-02(03) 21703-03(03) 21713-01(02) 21713-02(03) 21713-03(03) 21721 (01) 21723-01(02) 21723-02(03) 21723-03(03)

№ поз.	№ извещ. об изменении	Дата выпуска изв.	Вкл. в з/ч	Номер детали	Вариант	Применяемость	Кол.	Наименование
1			+	21100-6810012-01	~	(02)	1	Сиденье переднее правое
1			+	21100-6810012-11	~	(02-11)	1	Сиденье переднее правое
1			+	21100-6810012-12	~	(03)	1	Сиденье переднее правое
1			+	21100-6810012-72	~	(02-11)	1	Сиденье переднее правое
1			+	21100-6810012-73	~	(03)	1	Сиденье переднее правое
1			+	21100-6810012-81	~	(02)	1	Сиденье переднее правое
1			+	21100-6810012-82		(01)	1	Сиденье переднее правое
1			+	21100-6810013-01	~	(02)	1	Сиденье переднее левое
1			+	21100-6810013-11	~	(02-11)	1	Сиденье переднее левое
1			+	21100-6810013-12	~	(03)	1	Сиденье переднее левое
1			+	21100-6810013-72	~	(02-11)	1	Сиденье переднее левое
1			+	21100-6810013-73	~	(03)	1	Сиденье переднее левое
1			+	21100-6810013-81	~	(02)	1	Сиденье переднее левое
1			+	21100-6810013-82		(01)	1	Сиденье переднее левое
2			+	21120-6818010-00		(02-11)(03)	2	Подголовник
2			+	21120-6818010-10		(02)	2	Подголовник
2			+	21120-6818010-20		(01)	2	Подголовник
3			+	21120-6818020-00		(02)	2	Обивка подголовника
3			+	21120-6818020-10		(02-11)(03)	2	Обивка подголовника
3			+	21120-6818020-20		(01)	2	Обивка подголовника
4			+	21083-6818052-10			2	Облицовка обивки подголовника
5			+	00001-0076797-01			4	Винт 4,3х15,9 самонарезающий
6			+	21060-6818142-00			4	Втулка наружная
7			+	21080-6818144-00			4	Втулка внутренняя
8			+	21120-6812610-00		(02)	2	Обивка спинки
8			+	21120-6812610-10		(02-11)(03)	2	Обивка спинки
8			+	21120-6812610-20		(01)	2	Обивка спинки
9			+	21100-6513032-00			2	Втулка облицовочная
10			+	21700-6513010-03		(03)	2	Обогреватель сиденья

СИДЕНЬЯ ПЕРЕДНИЕ | M100

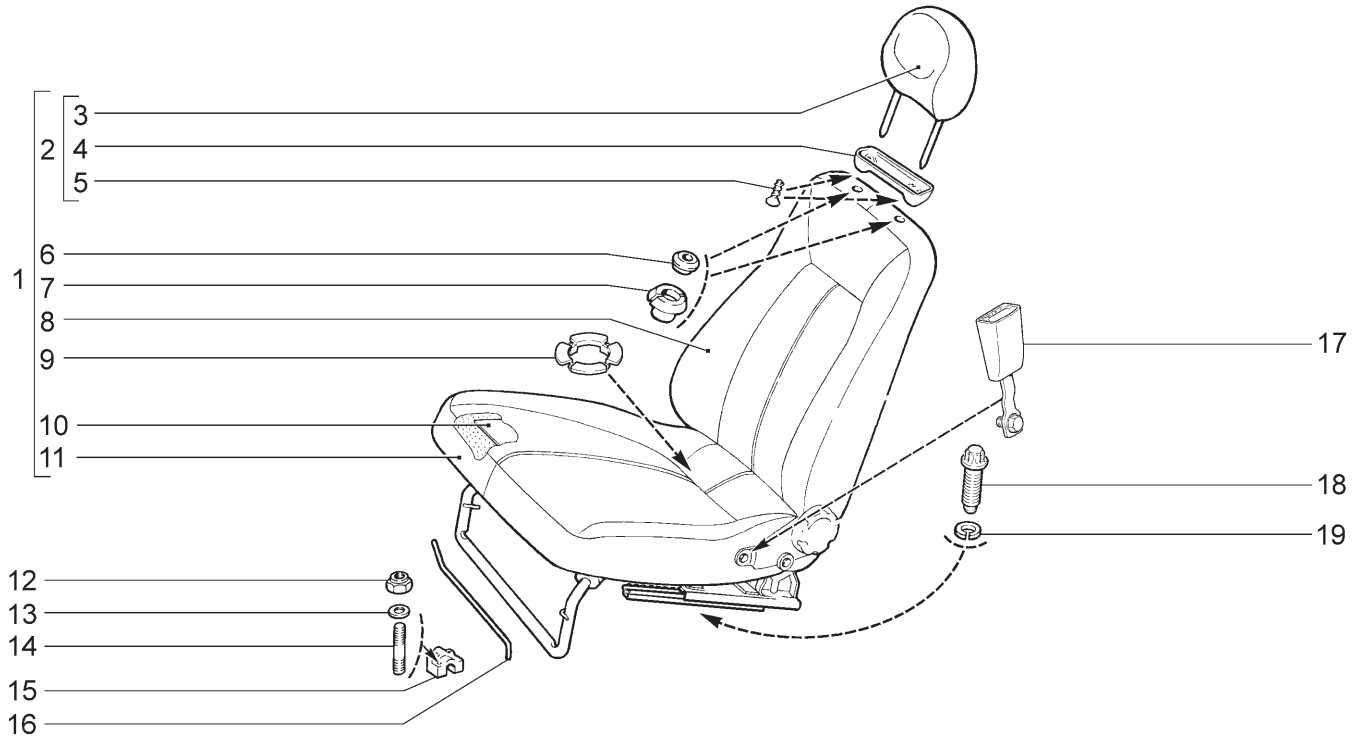

21701 (01) 21703-01(02) 21703-02(03) 21703-03(03) 21713-01(02) 21713-02(03)
21713-03(03) 21721 (01) 21723-01(02) 21723-02(03) 21723-03(03)

№ поз.	№ извещ. об изменении	Дата выпуска изв.	Вкл. в з/ч	Номер детали	Вариант	Применяемость	Кол.	Наименование
11			+	21120-6812310-00		(02)	2	Обивка подушки
11			+	21120-6812310-10		(02-11)(03)	2	Обивка подушки
11			+	21120-6812310-20		(01)	2	Обивка подушки
12			+	00001-0061041-11			8	Гайка М8 самоконтрящаяся
13			+	00001-0005196-01			8	Шайба 8
14			+	00001-0035175-11			8	Шпилька М8х45
15			+	21100-6810024-00			2	Кронштейн правый
15			+	21100-6810025-00			2	Кронштейн левый
16			+	21080-6810060-00			2	Торсион правый
16			+	21080-6810061-00			2	Торсион левый
17			+	21100-8217030-00	~		2	Замок переднего ремня безопасности
17			+	21100-8217030-30	~		2	Замок переднего ремня безопасности
17			+	21100-8217030-40	~		2	Замок переднего ремня безопасности
17			+	21100-8217030-50	~		2	Замок переднего ремня безопасности
18			+	21100-6810054-30			10	Болт крепления переднего сиденья
19			+	21010-6810052-00			10	Шайба
			+	21100-6810250-70			1	Комплект сидений
			+	21100-6810250-72			1	Комплект сидений
			+	21100-6810250-81			1	Комплект сидений
			+	21100-6812250-00			1	Комплект обивок сидений
			+	21110-6810250-20			1	Комплект сидений
			+	21110-6810250-70			1	Комплект сидений
			+	21110-6810250-73			1	Комплект сидений
			+	21110-6810250-81			1	Комплект сидений
			+	21110-6810250-90			1	Комплект сидений
			+	21110-6810250-95			1	Комплект сидений
			+	21703-6810250-73			1	Комплект сидений

МЕХАНИЗМ УСТАНОВКИ ПЕРЕДНИХ СИДЕНИЙ | М110

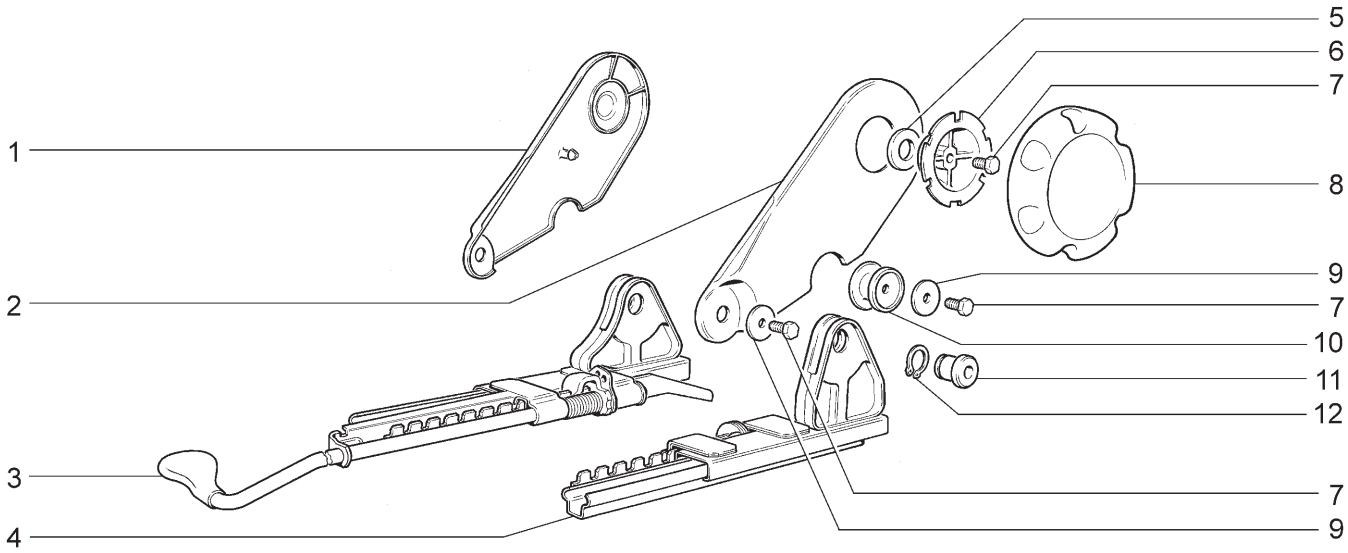

21701 21713-03	21703-01 21723-01	21703-02 21723-02	21703-03 21723-03	21713-01	21713-02

№ поз.	№ извещ. об изменении	Дата выпуска изв.	Вкл. в з/ч	Номер детали	Вари-ант	Применяемость	Кол.	Наименование
1			+	21080-6814272-00			1	Облицовка внутренняя правая
1			+	21080-6814273-00			1	Облицовка внутренняя левая
2			+	21080-6814308-00			1	Облицовка наружная правая
2			+	21080-6814309-00			1	Облицовка наружная левая
3			+	21100-6814010-10			1	Салазки внутренние правые
3			+	21100-6814011-10			1	Салазки внутренние левые
4			+	21100-6814020-10			1	Салазки наружные правые
4			+	21100-6814021-10			1	Салазки наружные левые
5			+	21080-6814242-00			2	Прокладка
6			+	21080-6814234-01			2	Держатель
7			+	00001-0009020-21			10	Болт М6х12
8			+	21080-6814232-00			2	Ручка
9			+	00001-0026406-03			10	Шайба 6
10				21100-6814270-00			4	Наконечник опоры
11			+	21100-6814318-00			2	Шарнир салазок
12			+	00001-0010664-76			2	Кольцо упорное 16

СИДЕНЬЕ ЗАДНЕЕ | М120

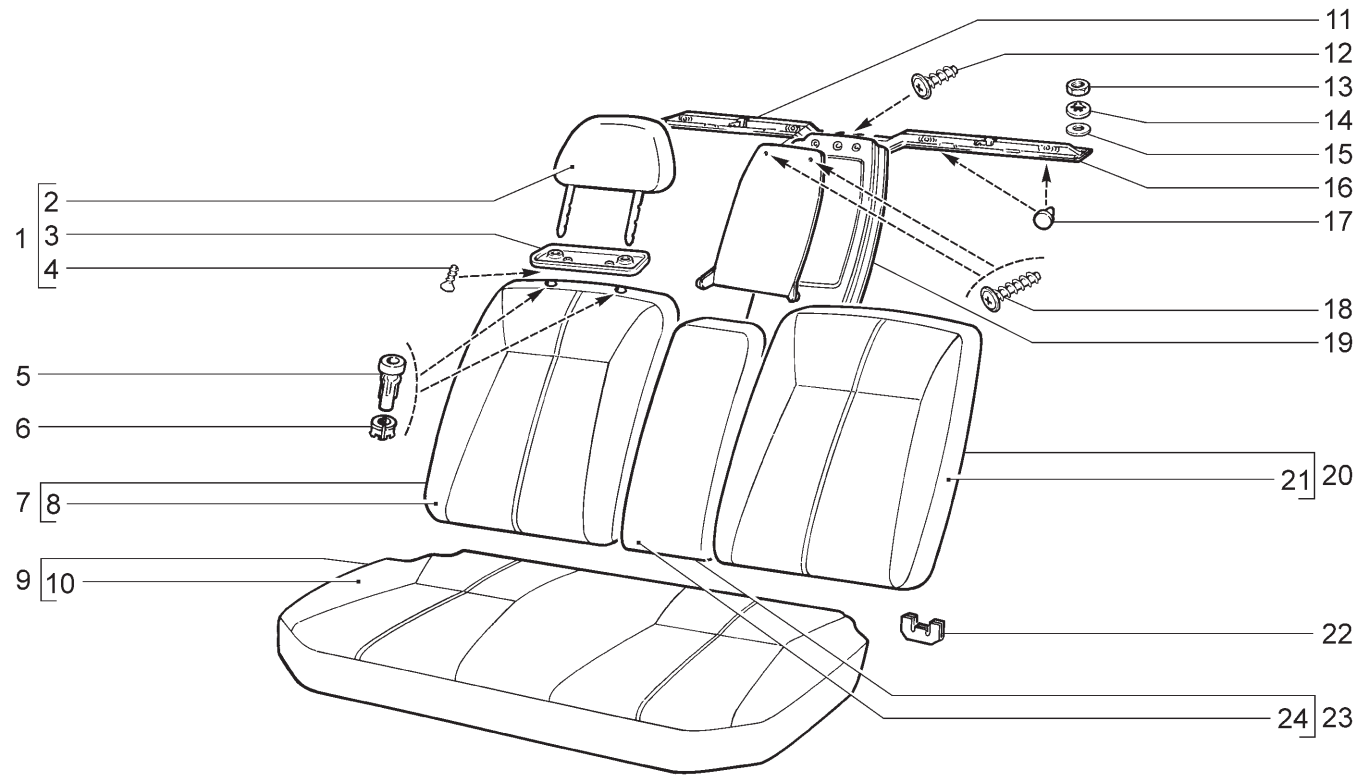

21701(01)	21703-01(02)	21703-02(03)	21703-03(03)

№ поз.	№ извещ. об изменении	Дата выпуска изв.	Вкл. в з/ч	Номер детали	Вариант	Применяемость	Кол.	Наименование
1			+	21100-6828010-00		(02)	2	Подголовник заднего сиденья
1			+	21100-6828010-10		(02-11)(03)	2	Подголовник заднего сиденья
2			+	21100-6828020-00		(02)	2	Обивка подголовника заднего сиденья
2			+	21100-6828020-10		(02-11)(03)	2	Обивка подголовника заднего сиденья
3			+	21083-6818052-10			2	Облицовка обивки подголовника
4			+	00001-0076797-01			4	Винт М4,3х15,9 самонарезающий
5			+	21100-6828120-00			2	Направляющая правая
5			+	21100-6828121-00			2	Направляющая левая
6				21100-6828144-00			4	Втулка
7			+	21100-6820210-00	~	(02)	1	Спинка заднего сиденья правая
7			+	21100-6820210-01	~	(02)	1	Спинка заднего сиденья правая
7			+	21100-6820210-10		(02-11)(03)	1	Спинка заднего сиденья правая
7			+	21700-6820210-10		(01)	1	Спинка заднего сиденья правая
8			+	21100-6822610-00	~	(02)	1	Обивка спинки сиденья правая
8			+	21100-6822610-01	~	(02)	1	Обивка спинки сиденья правая
8			+	21100-6822610-10		(02-11)(03)	1	Обивка спинки сиденья правая
8			+	21100-6822610-30		(01)	1	Обивка спинки сиденья правая
9			+	21100-6820110-00	~	(02)	1	Подушка заднего сиденья
9			+	21100-6820110-01	~	(02)	1	Подушка заднего сиденья
9			+	21100-6820110-10		(02-11)(03)	1	Подушка заднего сиденья
9			+	21100-6820110-30		(01)	1	Подушка заднего сиденья
10			+	21100-6822310-00	~	(02)	1	Обивка подушки
10			+	21100-6822310-01	~	(02)	1	Обивка подушки
10			+	21100-6822310-10		(02-11)(03)	1	Обивка подушки
10			+	21100-6822310-30		(01)	1	Обивка подушки
11			+	21100-6820176-00	~		1	Крышка опоры подлокотника
11				21100-6820176-01	~		1	Крышка опоры подлокотника

СИДЕНЬЕ ЗАДНЕЕ | M120

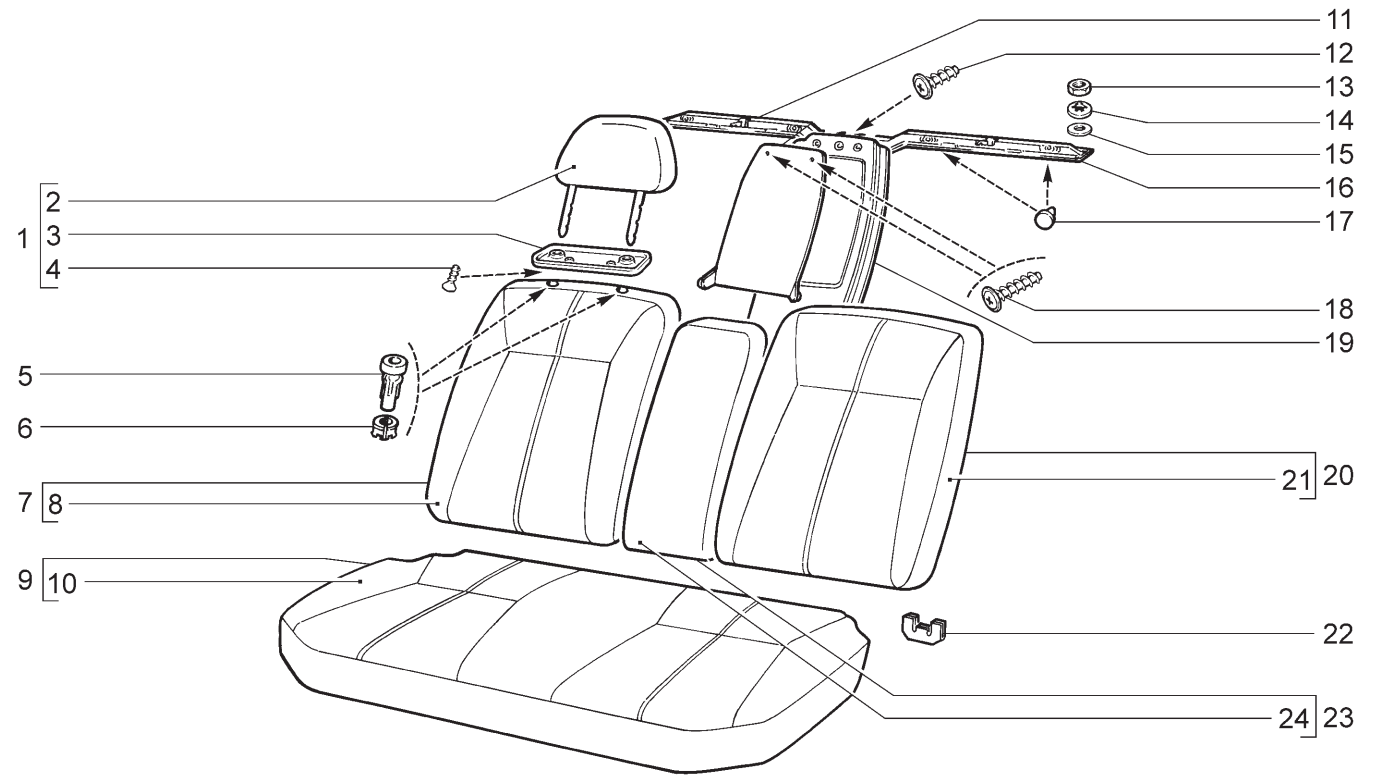

21701(01) 21703-01(02) 21703-02(03) 21703-03(03)

№ поз.	№ извещ. об изменении	Дата выпуска изв.	Вкл. в з/ч	Номер детали	Вари-ант	Применяемость	Кол.	Наименование
12			+	21230-6302336-00			1	Винт самонарезающий
13			+	00001-0061008-11			8	Гайка М8
14			+	00001-0025984-71			8	Шайба 8 стопорная
15			+	00001-0026467-01			4	Шайба 8
16			+	21100-6820140-00			1	Поперечина
17			+	21100-6820062-00			4	Буфер
18			+	21230-6302334-00			2	Винт самонарезающий
19			+	21100-6820172-00	~		1	Опора подлокотника
19				21100-6820172-01	~		1	Опора подлокотника
20			+	21100-6820211-00	~	(02)	1	Спинка заднего сиденья левая
20			+	21100-6820211-01	~	(02)	1	Спинка заднего сиденья левая
20			+	21100-6820211-10		(02-11)(03)	1	Спинка заднего сиденья левая
20			+	21700-6820211-10		(01)	1	Спинка заднего сиденья левая
21			+	21100-6822611-00		(02)	1	Обивка спинки сиденья левая
21			+	21100-6822611-10		(02-11)(03)	1	Обивка спинки сиденья левая
21			+	21100-6822611-30		(01)	1	Обивка спинки сиденья левая
22			+	21100-6824178-00			4	Облицовка петли
23			+	21100-6826110-00	~	(02)	1	Подлокотник средний
23			+	21100-6826110-01	~	(02)	1	Подлокотник средний
23			+	21100-6826110-10		(02-11)(03)	1	Подлокотник средний
24			+	21100-6826310-00	~	(02)	1	Обивка подлокотника
24			+	21100-6826310-01	~	(02)	1	Обивка подлокотника
24			+	21100-6826310-10		(02-11)(03)	1	Обивка подлокотника
24			+	21100-6826310-30		(01)	1	Обивка подлокотника

СИДЕНЬЕ ЗАДНЕЕ | M121

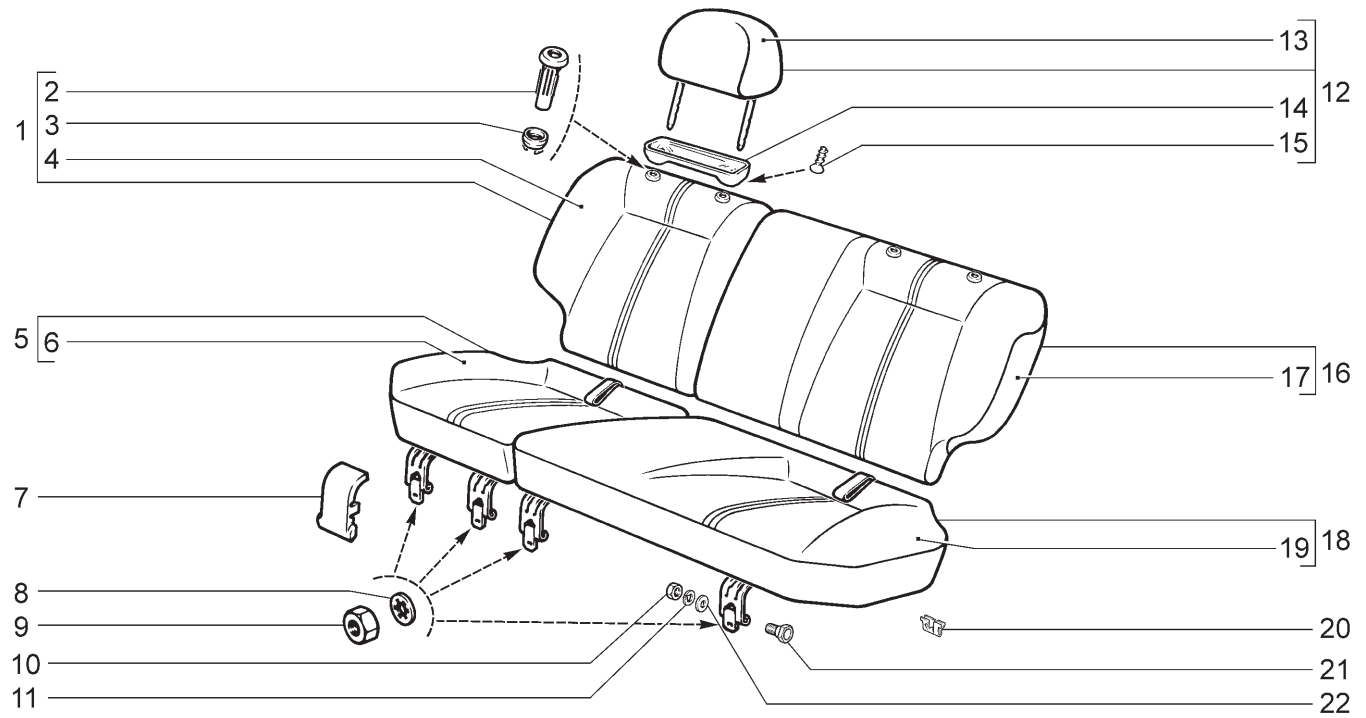

21713-01(01) 21713-02(02) 21713-03(02) 21721(03) 21723-01(01) 21723-02(02) 21723-03(02)

№ поз.	№ извещ. об изменении	Дата выпуска изв.	Вкл. в з/ч	Номер детали	Вари-ант	Применяемость	Кол.	Наименование
1			+	21110-6820210-00		(01)	1	Спинка заднего сиденья правая
1			+	21110-6820210-10		(02)	1	Спинка заднего сиденья правая
1			+	21110-6820210-30		(03)	1	Спинка заднего сиденья правая
2			+	21100-6828120-00			2	Направляющая правая
2			+	21100-6828121-00			2	Направляющая левая
3			+	21110-6828144-00			4	Втулка
4			+	21110-6822610-00		(01)	1	Обивка спинки заднего сиденья правая
4			+	21110-6822610-10		(02)	1	Обивка спинки заднего сиденья правая
4			+	21110-6822610-30		(03)	1	Обивка спинки заднего сиденья правая
5			+	21110-6820110-00		(01)	1	Подушка заднего сиденья правая
5			+	21110-6820110-10		(02)	1	Подушка заднего сиденья правая
5			+	21110-6820110-30		(03)	1	Подушка заднего сиденья правая
6			+	21110-6822310-00		(01)	1	Обивка подушки заднего сиденья правая
6			+	21110-6822310-10		(02)	1	Обивка подушки заднего сиденья правая
6			+	21110-6822310-30		(03)	1	Обивка подушки заднего сиденья правая
7			+	21110-6824176-00			4	Облицовка петли
8			+	00001-0026053-71			4	Шайба 6 стопорная
9			+	00001-0058962-21			4	Гайка М6
10			+	00001-0021647-11			4	Гайка М10х1,25
11			+	00001-0005168-70			4	Шайба 10 пружинная
12			+	21110-6828010-00		(01)	1	Подголовник заднего сиденья
12			+	21110-6828010-10		(02)	1	Подголовник заднего сиденья
13				21110-6828020-00		(01)	2	Обивка подголовника
13				21110-6828020-10		(02)	2	Обивка подголовника
14			+	21083-6818052-10			2	Облицовка обивки подголовника
15			+	00001-0076797-01			4	Винт 4,3х15,9 самонарезающий

СИДЕНЬЕ ЗАДНЕЕ | M121

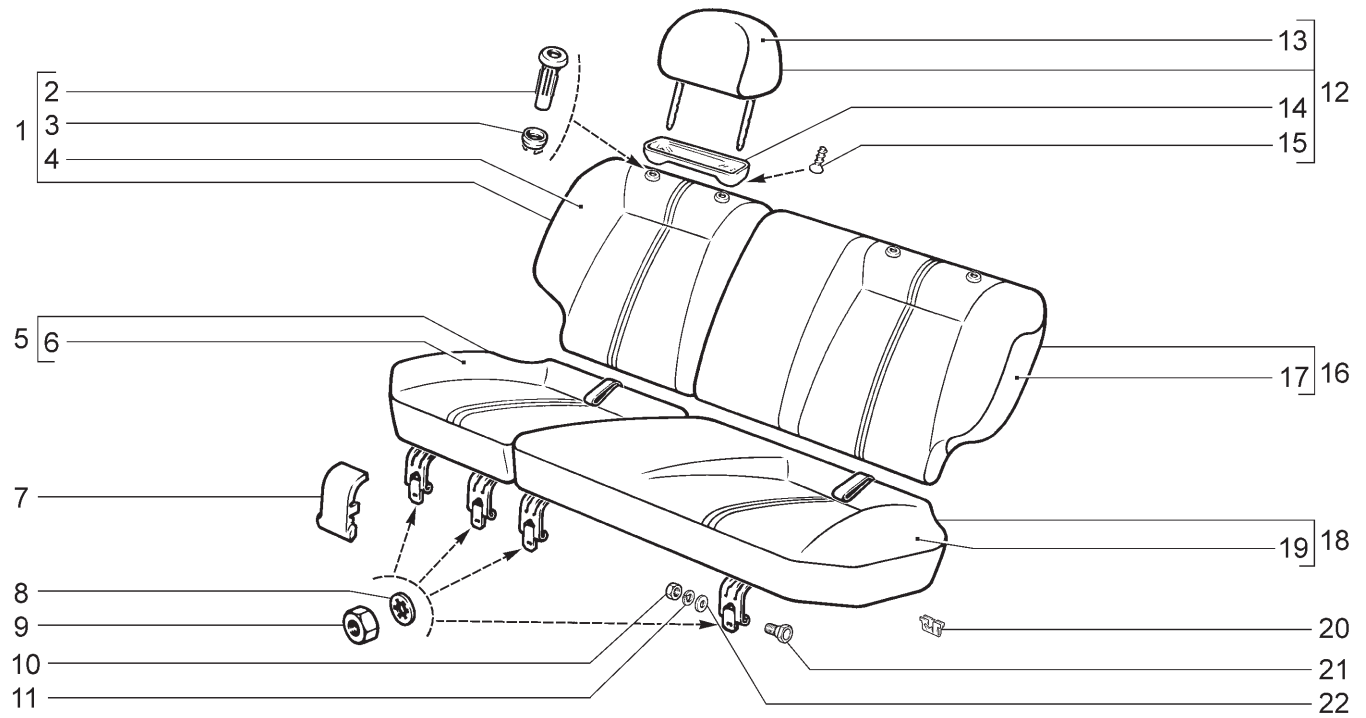

21713-01(01) 21713-02(02) 21713-03(02) 21721(03) 21723-01(01) 21723-02(02) 21723-03(02)

№ поз.	№ извещ. об изменении	Дата выпуска изв.	Вкл. в з/ч	Номер детали	Вари-ант	Применяемость	Кол.	Наименование
16			+	21110-6820211-00		(01)	1	Спинка заднего сиденья левая
16			+	21110-6820211-10		(02)	1	Спинка заднего сиденья левая
16			+	21110-6820211-30		(03)	1	Спинка заднего сиденья левая
17			+	21110-6822611-00		(01)	1	Обивка спинки заднего сиденья левая
17			+	21110-6822611-10		(02)	1	Обивка спинки заднего сиденья левая
17			+	21110-6822611-30		(03)	1	Обивка спинки заднего сиденья левая
18			+	21110-6820111-00		(01)	1	Подушка заднего сиденья левая
18			+	21110-6820111-10		(02)	1	Подушка заднего сиденья левая
18			+	21110-6820111-30		(03)	1	Подушка заднего сиденья левая
19			+	21110-6822311-00		(01)	1	Обивка подушки заднего сиденья левая
19			+	21110-6822311-10		(02)	1	Обивка подушки заднего сиденья левая
19			+	21110-6822311-30		(03)	1	Обивка подушки заднего сиденья левая
20			+	21110-6822428-00			40	Держатель обивки
21			+	21110-6824062-00			4	Ось
22			+	00001-0026386-01			4	Шайба 10

МЕХАНИЗМ УСТАНОВКИ ЗАДНЕГО СИДЕНЬЯ | M130

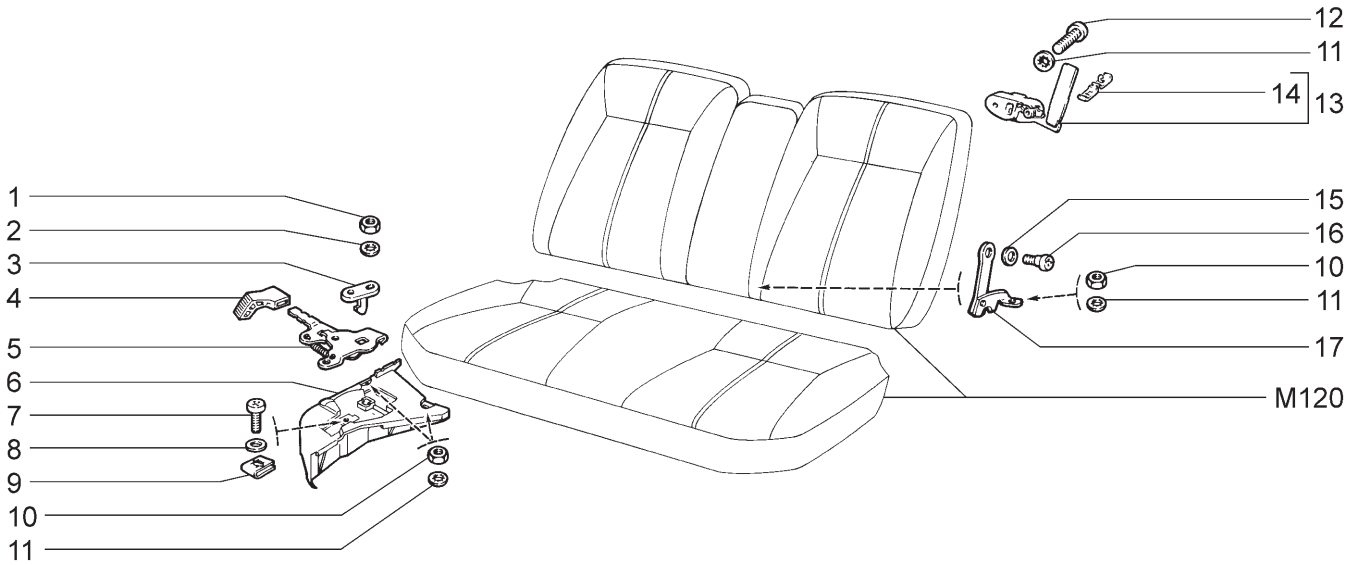

21701	21703-01	21703-02	21703-03

№ поз.	№ извещ. об изменении	Дата выпуска изв.	Вкл. в з/ч	Номер детали	Вариант	Применяемость	Кол.	Наименование
1			+	00001-0058964-11			4	Гайка М5
2			+	00001-0026052-71			4	Шайба 5 стопорная
3			+	21100-6824206-00			2	Фиксатор замка подушки
4			+	21100-6824212-00			1	Рукоятка замка правая
4			+	21100-6824213-00			1	Рукоятка замка левая
5			+	21100-6824200-00			1	Замок подушки правый
5			+	21100-6824201-00			1	Замок подушки левый
6			+	21100-6820126-00			1	Опора подушки сиденья правая
6			+	21100-6820127-00			1	Опора подушки сиденья левая
7			+	21030-8109142-00			2	Винт
8			+	00001-0005195-01			2	Шайба 7
9			+	21010-8109143-00			2	Скоба
10			+	00001-0058962-11			6	Гайка М6
11			+	00001-0026053-71			10	Шайба 6 стопорная
12			+	00001-0032764-01			4	Винт М6х20
13			+	21100-6824110-00			1	Замок спинки сиденья правый
13			+	21100-6824111-00			1	Замок спинки сиденья левый
14			+	21100-6824186-00			2	Фиксатор рукоятки замка
15			+	00001-0026437-01			2	Шайба 6
16			+	21100-6826164-00			2	Ось подлокотника
17			+	21100-6826152-00			1	Петля подлокотника правая
17			+	21100-6826153-00			1	Петля подлокотника левая

МЕХАНИЗМ УСТАНОВКИ ЗАДНЕГО СИДЕНЬЯ | М131

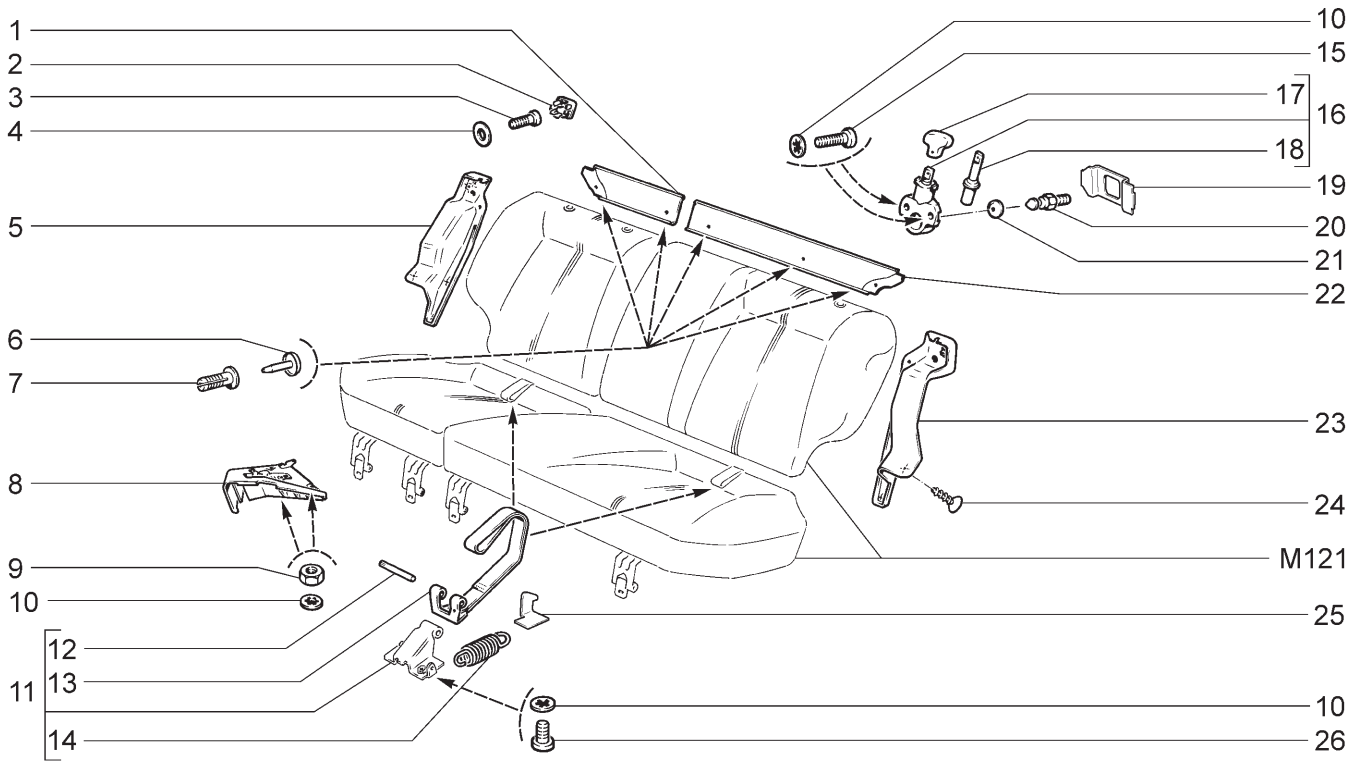

21713-01 21713-02 21713-03 21721 21723-01 21723-02 21723-03								
№ поз.	№ извещ. об изменении	Дата выпуска изв.	Вкл. в з/ч	Номер детали	Вари-ант	Применяемость	Кол.	Наименование
1			+	21110-6822812-00			1	Панель средняя правая
2				21110-6822818-00			2	Заглушка
3			+	00001-0032742-01			2	Винт М5х16
4			+	00001-0026427-01			2	Шайба 8
5			+	21110-6822814-00			1	Панель спинки правая
6			+	21080-5402271-00			5	Фиксатор держателя
7			+	21080-5402270-00			5	Держатель
8			+	21100-6820126-00			1	Опора подушки сиденья правая
8			+	21100-6820127-00			1	Опора подушки сиденья левая
9			+	00001-0058962-11			4	Гайка М6
10			+	00001-0026053-71			12	Шайба 6 стопорная
11			+	21110-6824200-00			2	Замок подушки заднего сиденья
12			+	21210-6306028-00			2	Ось
13			+	21080-6824210-00			2	Привод замка
14			+	21080-6824208-00			2	Пружина
15			+	00001-0032764-01			4	Винт М6х20
16			+	21110-6824110-02			2	Замок спинки сиденья
17			+	21110-6824156-01			2	Рукоятка замка
18			+	21080-6824122-00			2	Язык замка
19			+	21110-6824114-00			2	Держатель пластины
20			+	21080-6824102-00			2	Фиксатор
21			+	21010-6203232-00			2	Буфер
22			+	21110-6822813-00			1	Панель средняя левая
23			+	21110-6822815-00			1	Панель спинки левая
24			+	00001-0076788-03			6	Винт 3,6х12,7 самонарезающий
25			+	21110-6824206-00			2	Фиксатор замка
26			+	00001-0032760-01			4	Винт М6х12

РЕМНИ БЕЗОПАСНОСТИ | M135

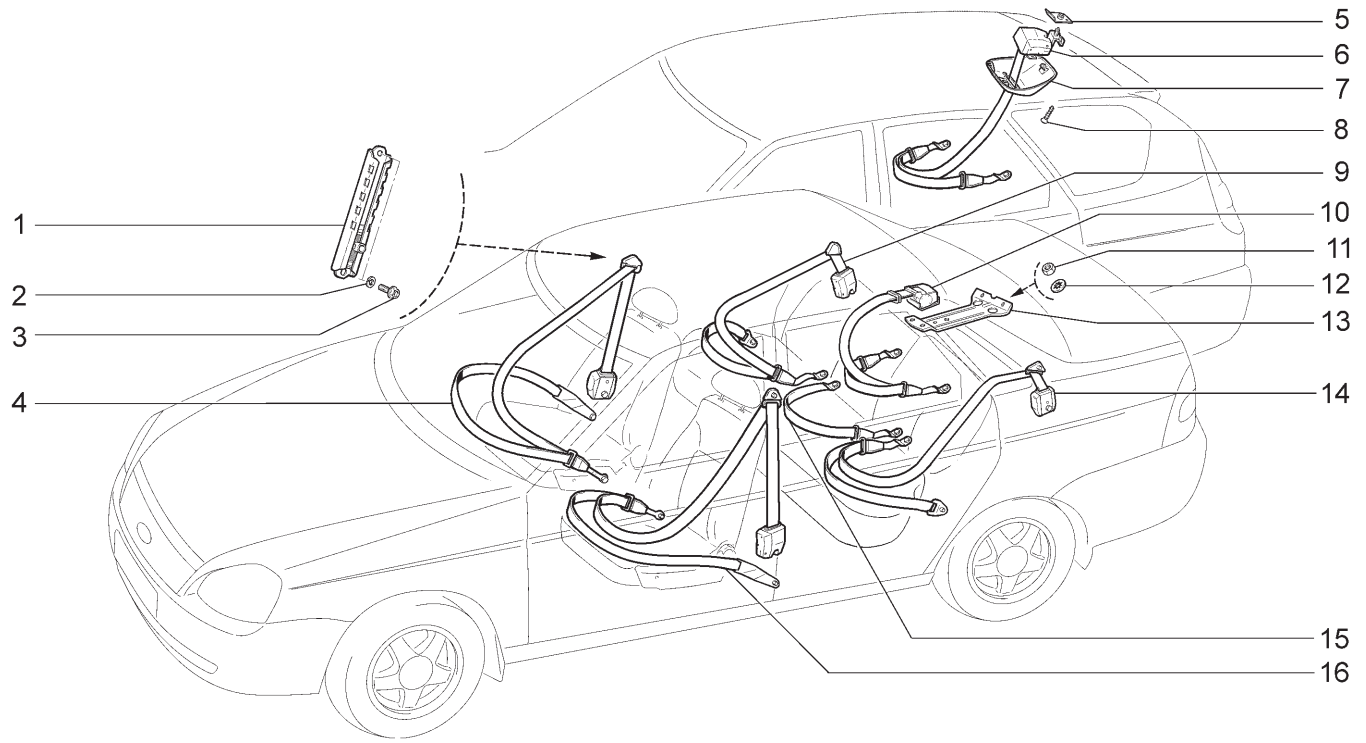

21701 (01) 21703-01(01) 21703-02(02) 21703-03(02) 21713-01(03) 21713-02(03) 21713-03(04) 21721 (01)

№ поз.	№ извещ. об изменении	Дата выпуска изв.	Вкл. в з/ч	Номер детали	Вариант	Применяемость	Кол.	Наименование
1			+	11180-8217160-00			2	Регулятор крепления переднего ремня безопасности
2			+	00001-0005166-70			4	Шайба 8 пружинная
3			+	21100-6810054-30			4	Болт крепления регулятора
4			+	21700-8217020-00	~	(01)(03)	1	Ремень безопасности передний правый
4			+	21700-8217020-30	~	(01)(03)	1	Ремень безопасности передний правый
4			+	21700-8217020-10		(02)(04)	1	Ремень безопасности передний правый
5			+	21710-8217178-00		(03-140,144, 145,148)	1	Облицовка ремня безопасности
6			+	21110-8217410-00		(03-140,144, 145,148)	1	Ремень безопасности задний средний инерционный
7				21710-8217322-00		(03-140,144, 145,148)	1	Усилитель крепления инерц.катушки среднего р/б в сборе
8			+	00001-0076796-07		(03-140,144, 145,148)	2	Винт 4,3х12,7 самонарезающий
9			+	21100-8217210-00	~		1	Ремень безопасности задний боковой правый
9			+	21100-8217210-30	~		1	Ремень безопасности задний боковой правый
9			+	21100-8217210-40	~		1	Ремень безопасности задний боковой правый
9			+	21100-8217210-50	~		1	Ремень безопасности задний боковой правый
9			+	21110-8217210-00	~	(03)(04)	1	Ремень безопасности задний боковой правый
9			+	21110-8217210-40	~	(03)(04)	1	Ремень безопасности задний боковой правый
9			+	21120-8217210-00	~		1	Ремень безопасности задний боковой правый

РЕМНИ БЕЗОПАСНОСТИ | M135

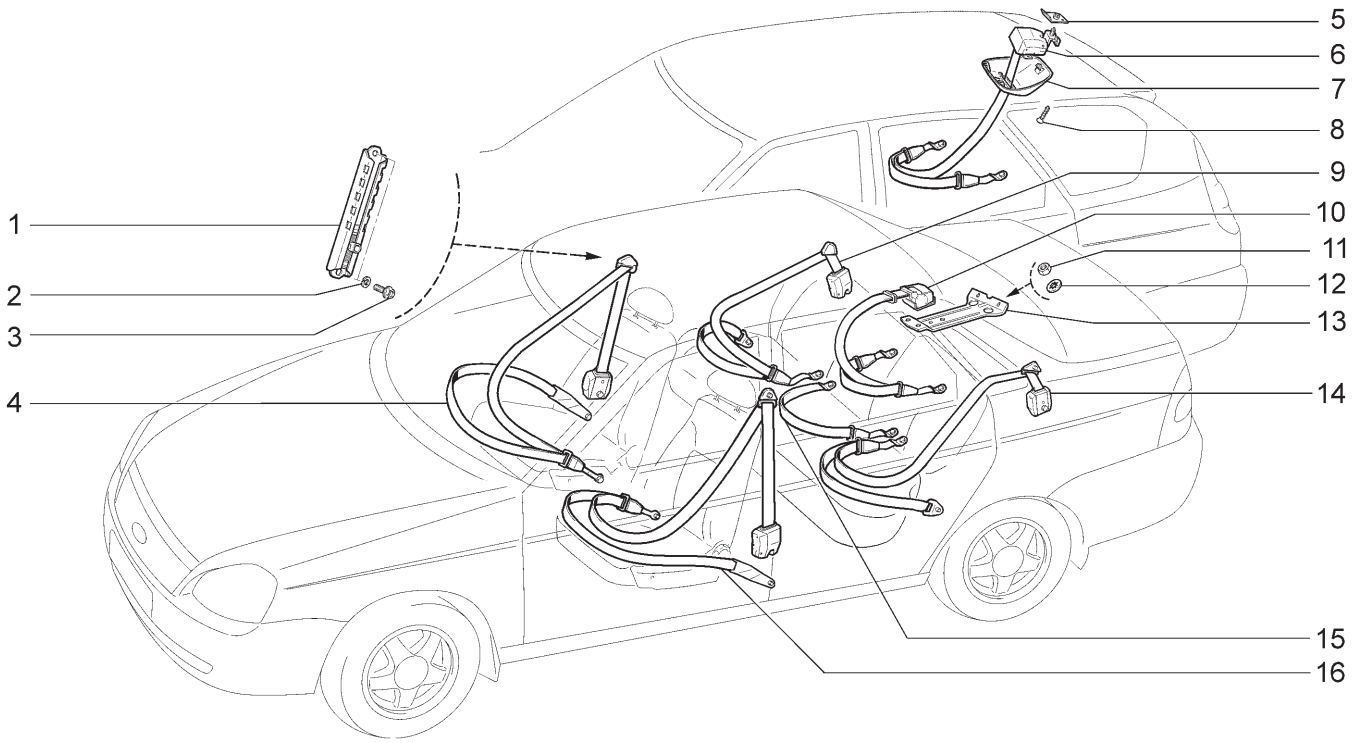

21701 (01) 21703-01(01) 21703-02(02) 21703-03(02) 21713-01(03) 21713-02(03) 21713-03(04) 21721 (01)

№ поз.	№ извещ. об изменении	Дата выпуска изв.	Вкл. в з/ч	Номер детали	Вариант	Применяемость	Кол.	Наименование
9			+	21120-8217210-10	~		1	Ремень безопасности задний боковой правый
10			+	21100-8217410-00		(01,02-140,144, 145,148)	1	Ремень безопасности задний средний инерционный
11			+	00001-0061008-11		(01,02-140,144, 145,148)	4	Гайка М8
12			+	00001-0025984-70		(01,02-140,144, 145,148)	4	Шайба 8 стопорная
13				21100-8217322-00		(01,02-140,144, 145,148)	1	Усилитель крепления инерционной катушки среднего р/б
14			+	21100-8217211-00	~		1	Ремень безопасности задний боковой левый
14			+	21100-8217211-30	~		1	Ремень безопасности задний боковой левый
14			+	21100-8217211-40	~		1	Ремень безопасности задний боковой левый
14			+	21100-8217211-50	~		1	Ремень безопасности задний боковой левый
14			+	21110-8217211-00	~	(03)(04)	1	Ремень безопасности задний боковой левый
14			+	21110-8217211-40	~	(03)(04)	1	Ремень безопасности задний боковой левый
15			+	21080-8217310-00	~		1	Ремень безопасности задний средний
15			+	21080-8217310-40	~		1	Ремень безопасности задний средний
15			+	21080-8217310-50	~		1	Ремень безопасности задний средний
15			+	21100-8217310-30	~		1	Ремень безопасности задний средний
16			+	21700-8217021-00	~	(01)(03)	1	Ремень безопасности передний левый
16			+	21700-8217021-30	~	(01)(03)	1	Ремень безопасности передний левый
16			+	21700-8217021-10		(02)(04)	1	Ремень безопасности передний левый

РЕМНИ БЕЗОПАСНОСТИ | M136

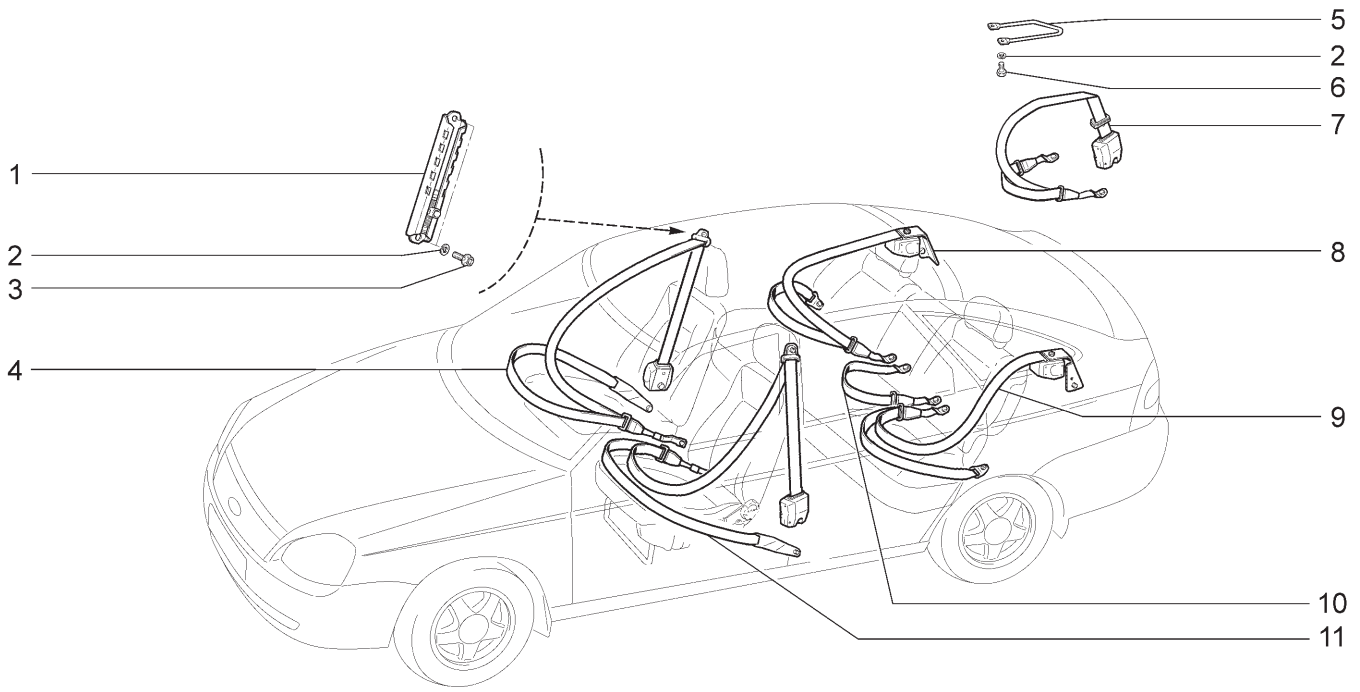

21723-01(01) 21723-02(02) 21723-03(02)

№ поз.	№ извещ. об изменении	Дата выпуска изв.	Вкл. в з/ч	Номер детали	Вариант	Применяемость	Кол.	Наименование
1			+	11180-8217160-00			2	Регулятор крепления переднего ремня безопасности
2			+	00001-0005166-70			7	Шайба 8 пружинная
3			+	21100-6810054-30			4	Болт крепления регулятора
4			+	21700-8217020-00	~	(01)	1	Ремень безопасности передний правый
4			+	21700-8217020-30	~	(01)	1	Ремень безопасности передний правый
4			+	21700-8217020-10		(02)	1	Ремень безопасности передний правый
5			+	21120-8217136-00		(140,144,145, 148)	1	Направляющая заднего среднего ремня безопасности
6			+	00001-0060432-21		(140,144,145, 148)	3	Болт М8х16
7			+	21120-8217410-00		(140,144,145, 148)	1	Ремень безопасности задний средний инерционный
8			+	21120-8217210-00	~		1	Ремень безопасности задний боковой правый
8			+	21120-8217210-10	~		1	Ремень безопасности задний боковой правый
9			+	21120-8217211-00	~		1	Ремень безопасности задний боковой левый
9			+	21120-8217211-10	~		1	Ремень безопасности задний боковой левый
10			+	21080-8217310-00	~		1	Ремень безопасности задний средний
10			+	21080-8217310-40	~		1	Ремень безопасности задний средний
10			+	21080-8217310-50	~		1	Ремень безопасности задний средний
10			+	21100-8217310-30	~		1	Ремень безопасности задний средний
11			+	21700-8217021-00	~	(01)	1	Ремень безопасности передний левый
11			+	21700-8217021-30	~	(01)	1	Ремень безопасности передний левый
11			+	21700-8217021-10		(02)	1	Ремень безопасности передний левый

ТЕРМОШУМОИЗОЛЯЦИЯ | М140

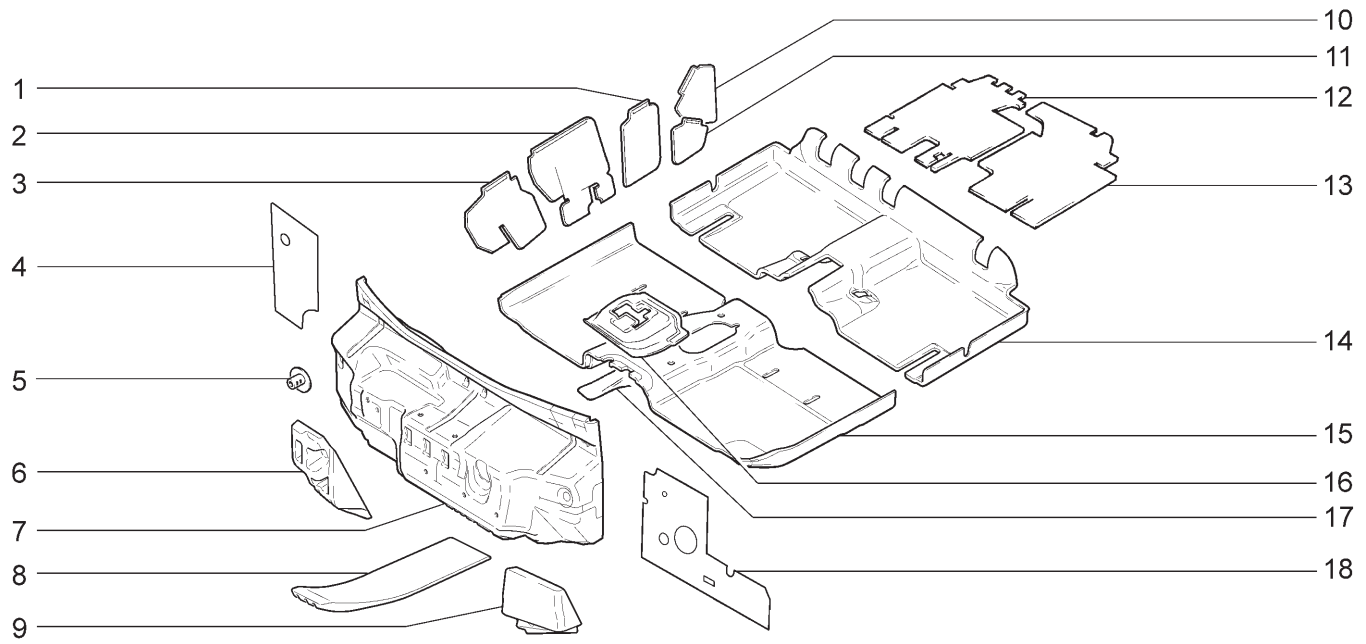

21701 (01) 21703-01 21703-02 21703-03 21713-01(02) 21713-02
21713-03(02) 21721 (01) 21723-01 21723-02 21723-03

№ поз.	№ извещ. об изменении	Дата выпуска изв.	Вкл. в з/ч	Номер детали	Вариант	Применяемость	Кол.	Наименование
1			+	21100-5007370-00			1	Пластина защитная задней двери передняя правая
1			+	21100-5007371-00			1	Пластина защитная задней двери передняя левая
2			+	21100-5007344-00			1	Пластина защитная передней двери задняя правая
2			+	21100-5007345-00			1	Пластина защитная передней двери задняя левая
3			+	21100-5007340-00			1	Пластина защитная передней двери правая
3			+	21100-5007341-00			1	Пластина защитная передней двери левая
4			+	21700-5007120-00			1	Прокладка изоляционная щитка передка правая
5			+	21100-5007248-00			7	Пистон
6			+	21100-5007060-50		(02-18)	1	Подушка выравнивающая
6			+	21700-5007060-00		(01)	1	Подушка выравнивающая
7			+	21100-5007032-40	~		1	Обивка щитка передка
7			+	21700-5007032-05	~		1	Обивка щитка передка
7			+	21700-5007032-10	~		1	Обивка щитка передка
7			+	21700-5007032-15	~		1	Обивка щитка передка
7			+	21700-5007032-00		(02-18)	1	Обивка щитка передка
8			+	21700-5007062-00		(02-18)	1	Подушка выравнивающая
9			+	21100-5007070-40			1	Подушка опорная
9			+	21700-5007070-00			1	Подушка опорная
10			+	21100-5007376-00			1	Пластина защитная задняя верхняя пра-

ТЕРМОШУМОИЗОЛЯЦИЯ | M140

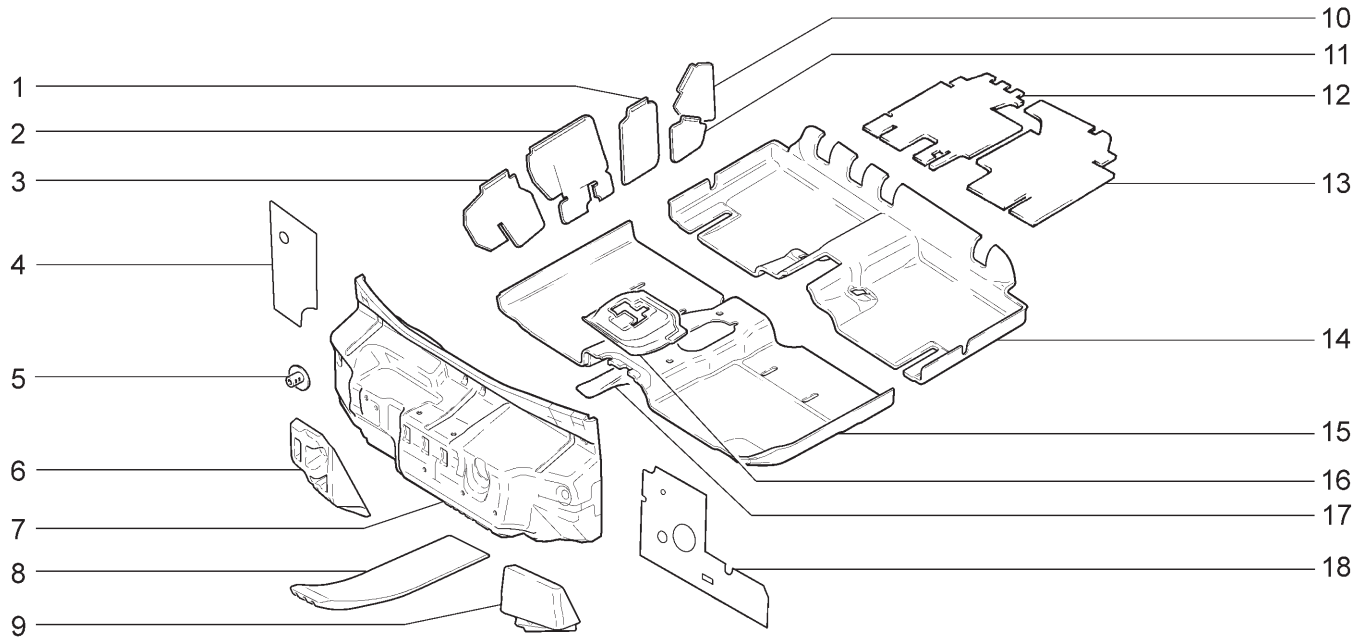

21701 (01) 21703-01 21703-02 21703-03 21713-01(02) 21713-02
21713-03(02) 21721 (01) 21723-01 21723-02 21723-03

№ поз.	№ извещ. об изменении	Дата выпуска изв.	Вкл. в з/ч	Номер детали	Вариант	Применяемость	Кол.	Наименование
10			+	21100-5007377-00			1	Пластина защитная задняя верхняя левая
11			+	21100-5007394-00			1	Пластина защитная задняя нижняя правая
11			+	21100-5007395-00			1	Пластина защитная задняя нижняя левая
12			+	21100-5007232-40			1	Обивка шумоизоляционная пола средняя правая
13			+	21120-5007233-00			1	Обивка шумоизоляционная пола средняя левая
14			+	21100-5007230-00	~		1	Обивка пола средняя
14			+	21100-5007230-40	~		1	Обивка пола средняя
14			+	21100-5007230-60		(02-18)	1	Обивка пола средняя
15			+	21100-5007210-40	~		1	Обивка пола передняя
15			+	21700-5007210-10	~		1	Обивка пола передняя
15			+	21700-5007210-00		(02-18)	1	Обивка пола передняя
16				21100-5007220-01			1	Обивка туннеля пола
17			+	21100-5007080-20			1	Подушка выравнивающая
18			+	21700-5007121-10			1	Прокладка изоляционная щитка передка левая

ТЕРМОШУМОИЗОЛЯЦИЯ МОТОРНОГО ОТСЕКА | М145

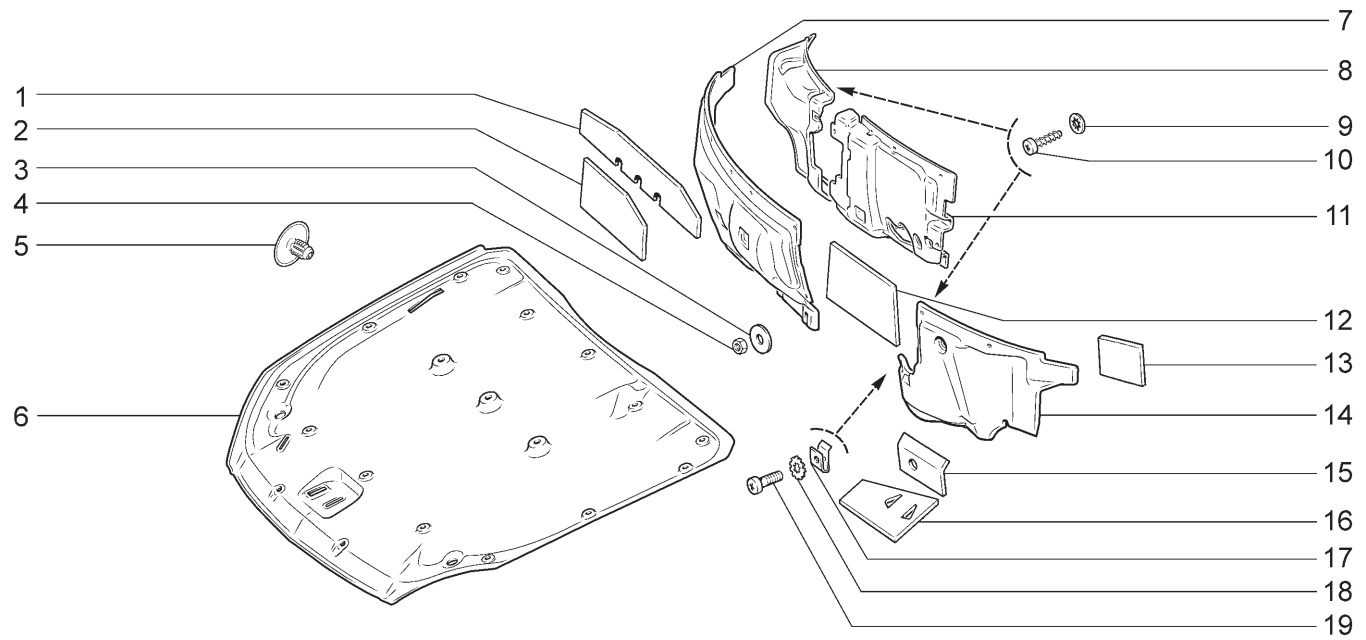

21701 21703-01 21703-02 21703-03 21713-01 21713-02
21713-03 21721 21723-01 21723-02 21723-03

№ поз.	№ извещ. об изменении	Дата выпуска изв.	Вкл. в з/ч	Номер детали	Вариант	Применяемость	Кол.	Наименование
1			+	21700-5007530-00			1	Прокладка коробки воздухопритока верхняя правая
2			+	21700-5007534-00			1	Прокладка изоляционная коробки воздухопритока
3			+	00001-0026437-01			1	Шайба 6
4			+	00001-0058962-21			1	Гайка М6
5			+	11190-5007722-00	~		19	Кнопка
5			+	11190-5007722-01	~		19	Кнопка
6			+	21700-5007402-00			1	Обивка капота
7			+	21700-5007500-50			1	Обивка моторного отсека правая в сборе
8			+	21720-5007502-00		(18,20,114,118, 144,148)	1	Обивка моторного отсека правая
9			+	00001-0025981-71			2	Шайба 5 стопорная
10			+	00001-0076703-07			2	Винт 4,3х19 самонарезающий
11			+	21720-5007540-00		(18,20,114,118, 144,148)	1	Обивка моторного отсека средняя
12			+	21700-5007532-00	~		3	Прокладка коробки воздухопритока
12			+	21700-5007532-01	~		3	Прокладка коробки воздухопритока
13			+	21700-5007531-00			1	Прокладка коробки воздухопритока верхняя левая
14			+	21700-5007503-00			1	Обивка моторного отсека левая
15			+	21700-5007523-00			1	Прокладка моторного отсека верхняя
16			+	21700-5007525-00			1	Прокладка моторного отсека нижняя
17			+	21010-8109143-00			2	Гайка пружинная
18			+	00001-0026085-70			2	Шайба 8 стопорная
19			+	21030-8109142-00			2	Винт

КОВРИКИ ПОЛА И БАГАЖНИКА

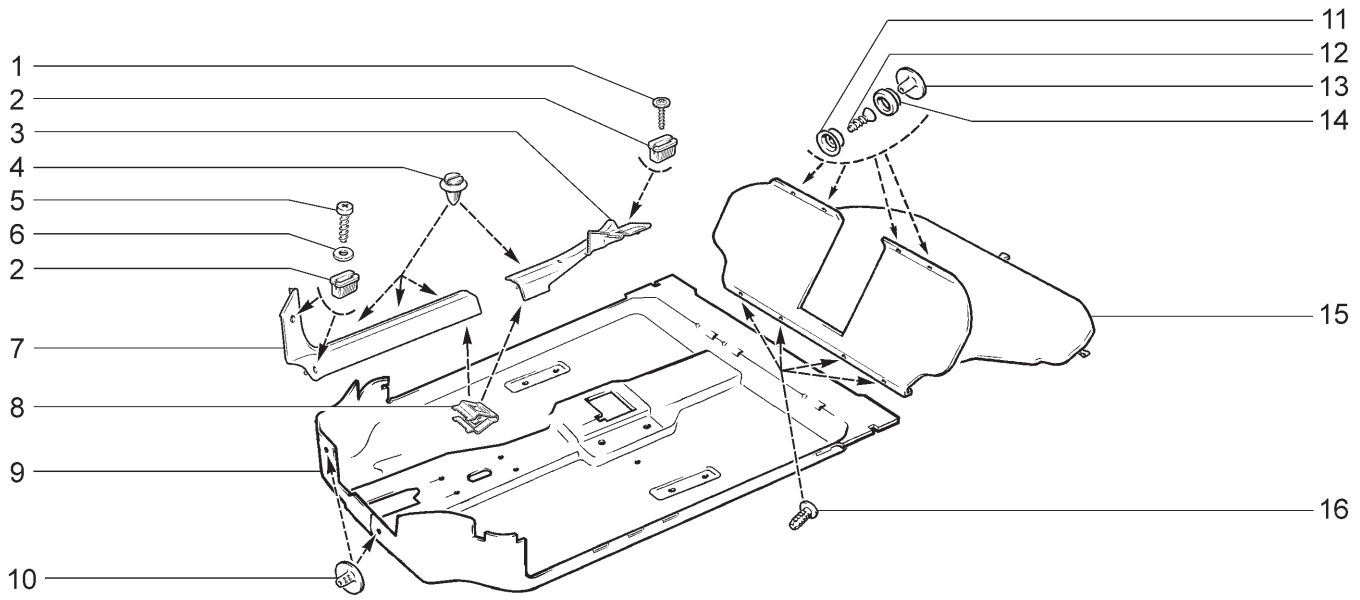

21701 (01) 21703-01(01) 21703-02(01) 21703-03(01) 21713-01(03) 21713-02(03)
21713-03(03) 21721 (02) 21723-01(02) 21723-02(02) 21723-03(02)

№ поз.	№ извещ. об изменении	Дата выпуска изв.	Вкл. в з/ч	Номер детали	Вариант	Применяемость	Кол.	Наименование
1			+	11180-8212786-00			4	Винт
2			+	11180-8212778-00			8	Втулка
3			+	21700-5109078-00			1	Облицовка порога задняя правая
3			+	21700-5109079-00			1	Облицовка порога задняя левая
4			+	21700-6102053-00			8	Кнопка
5			+	00001-0076705-07			4	Винт 4,3х25,4 самонарезающий
6			+	00001-0005193-07			4	Шайба 5
7			+	21700-5109076-00			1	Облицовка порога передняя правая
7			+	21700-5109077-10			1	Облицовка порога передняя левая
8			+	21230-5325128-00			4	Пружина
9			+	21700-5109008-00	~	(01)	1	Коврик пола
9			+	21700-5109008-10	~	(01)	1	Коврик пола
9			+	21720-5109008-20	~	(02)(03)	1	Коврик пола
9			+	21720-5109008-70	~	(02)(03)	1	Коврик пола
10			+	21100-5007248-00			2	Пистон
11			+	00001-0020191-01			4	Корпус застежки
12			+	00001-0076788-01			4	Винт 3,6х12,7 самонарезающий
13			+	00001-0020199-01			4	Головка застежки
14			+	00001-0020198-05			4	Застежка
15			+	21700-5109054-00	~	(01)	1	Коврик багажника в сборе
15			+	21700-5109054-02	~	(01)	1	Коврик багажника в сборе
15			+	21700-5109055-00	~	(01)	1	Коврик багажника
15			+	21710-5109054-00	~	(03)	1	Коврик багажника в сборе
15			+	21710-5109054-02	~	(03)	1	Коврик багажника в сборе
15			+	21720-5109054-00	~	(02)	1	Коврик багажника в сборе
15			+	21720-5109054-02	~	(02)	1	Коврик багажника в сборе
15			+	21720-5109055-01	~	(02)	1	Коврик багажника
16			+	21030-5004028-00		(01)	4	Кнопка

ОБЛИЦОВКА ТУННЕЛЯ ПОЛА | М155

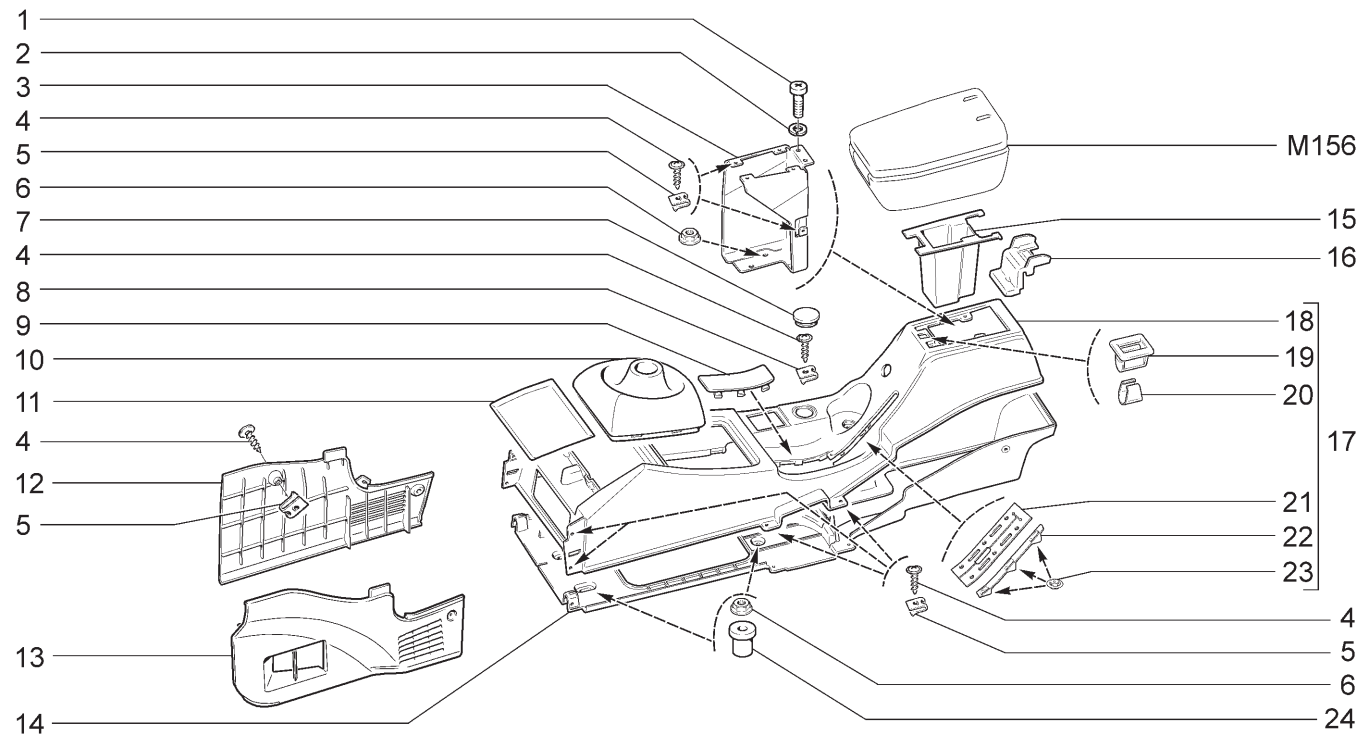

21701 (01) 21703-01(02) 21703-02(02) 21703-03(02) 21713-01(02) 21713-02(02)
21713-03(02) 21721 (01) 21723-01(02) 21723-02(02) 21723-03(02)

№ поз.	№ извещ. об изменении	Дата выпуска изв.	Вкл. в з/ч	Номер детали	Вариант	Применяемость	Кол.	Наименование
1			+	00001-0032762-01		(02)	2	Винт М6х16
2			+	00001-0005164-70		(02)	2	Шайба 6 пружинная
3			+	21700-5109111-00			1	Кронштейн облицовки туннеля задний
4			+	21140-5325388-00			15	Винт самонарезающий
5			+	21010-8109137-00			15	Гайка пружинная
6			+	21010-3703116-01			6	Гайка
7			+	21100-8212772-00			1	Облицовка винта
8			+	00001-0041897-76			1	Скоба
9			+	21700-5109162-00			1	Заглушка облицовки туннеля пола
10			+	21700-5109070-00	~		1	Чехол рычага переключения передач
10			+	21700-5109070-01	~		1	Чехол рычага переключения передач
10			+	21700-5109070-02	~		1	Чехол рычага переключения передач
11			+	21700-5109322-00			1	Коврик облицовки туннеля пола
12			+	21700-5109462-00			1	Экран боковой правый
13			+	21700-5109463-00			1	Экран боковой левый
14			+	21700-5109157-00			1	Облицовка туннеля пола нижняя
15			+	21700-5109158-00		(02)	1	Вставка облицовки туннеля пола
15			+	21700-5109158-10		(01)	1	Вставка облицовки туннеля пола
16			+	21700-5109532-00		(02)	1	Накладка петли ящика
17				21700-5109152-00		(02)	1	Облицовка туннеля пола верхняя в сборе
17				21700-5109152-10		(01)	1	Облицовка туннеля пола верхняя в сборе
18			+	21700-5109154-00			1	Облицовка туннеля пола верхняя
19			+	21700-5109552-00		(02)	1	Корпус держателя крышки
20			+	21700-5109554-00		(02)	1	Пружина держателя
21			+	21700-5109159-00			1	Уплотнитель рычага ручного тормоза
22			+	21700-5109120-00			1	Планка уплотнителя ручного тормоза правая
22			+	21700-5109121-00			1	Планка уплотнителя ручного тормоза левая
23			+	00001-0041950-76			6	Шайба 4 пружинная
24			+	21100-5109174-00			4	Втулка дистанционная

ЯЩИК ОБЛИЦОВКИ ТУННЕЛЯ ПОЛА | M156

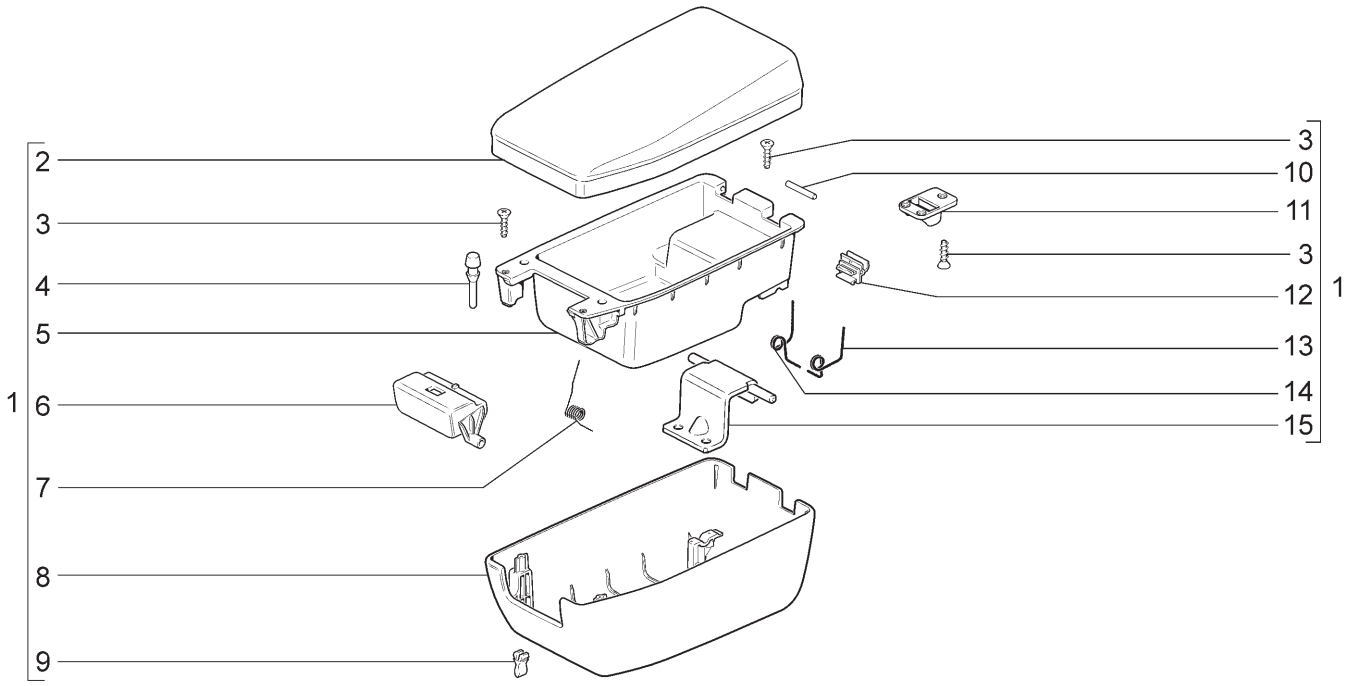

21701	21703-01(01)	21703-02(02)	21703-03(02)	21713-01(01)	21713-02(02)
21713-03(02)	21721	21723-01(02)	21723-02(02)	21723-03(02)	

№ поз.	№ извещ. об изменении	Дата выпуска изв.	Вкл. в з/ч	Номер детали	Вари-ант	Применяемость	Кол.	Наименование
1			+	21700-5109502-00		(01)	1	Ящик в сборе
1			+	21700-5109502-10		(01-11)(02)	1	Ящик в сборе
2			+	21700-5109504-00		(01)	1	Крышка ящика
2				21700-5109504-10		(01-11)(02)	1	Крышка ящика
3			+	00001-0076680-06			9	Винт 2,9х9,5 самонарезающий
4			+	21083-5303044-00			1	Буфер
5			+	21700-5109514-00			1	Корпус ящика внутренний
6			+	21700-5109542-00			1	Кнопка крышки ящика
7			+	21700-5109544-00			1	Пружина кнопки крышки ящика
8			+	21700-5109512-00			1	Корпус ящика
9			+	21700-5109548-00			1	Фиксатор ящика передний
10			+	21700-5109534-00			2	Ось крышки ящика
11			+	21700-5109530-00			1	Держатель ящика
12			+	21700-5109536-00			1	Фиксатор ящика задний
13				21700-5109529-00			1	Пружина оси петли ящика левая
14			+	21700-5109528-00			1	Пружина оси петли ящика правая
15			+	21700-5109522-00			1	Петля ящика

ОБИВКА САЛОНА | M160

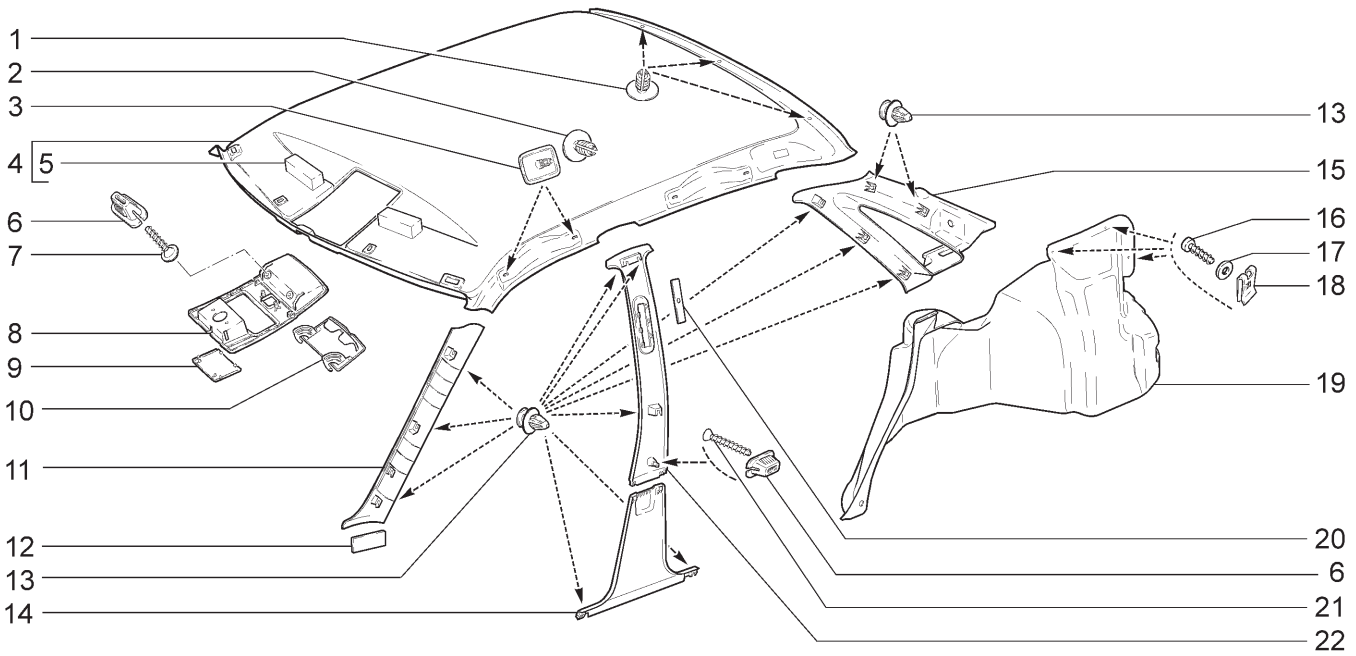

21701(01) 21703-01(01) 21703-02(02) 21703-03(02)

№ поз.	№ извещ. об изменении	Дата выпуска изв.	Вкл. в з/ч	Номер детали	Вариант	Применяемость	Кол.	Наименование
1			+	21120-5702154-01			3	Держатель обивки крыши
2			+	21120-5702154-01		(02)	2	Держатель обивки крыши
3			+	21100-5702152-00	~	(01)(02-15)	2	Держатель обивки крыши
3			+	21700-5702152-00	~	(01)(02-15)	2	Держатель обивки крыши
4			+	21700-5702012-00	~	(01)(02-15)	1	Обивка крыши
4			+	21700-5702012-10	~	(01)(02-15)	1	Обивка крыши
4			+	21700-5702012-10		(02)	1	Обивка крыши
5			+	11180-5702214-00			2	Прокладка обивки крыши передняя
6			+	11180-8212778-00			2	Втулка
7			+	11180-8212786-00	~		2	Винт
7			+	11180-8212786-01	~		2	Винт
8			+	21700-5702342-00			1	Корпус контейнера обивки крыши
9			+	21700-5702146-00			1	Заглушка
10			+	21700-5702343-00			1	Крышка контейнера обивки крыши
11			+	21700-5402114-00			1	Обивка стойки ветрового окна правая
11			+	21700-5402115-00			1	Обивка стойки ветрового окна левая
12			+	21700-5402118-00			2	Прокладка обивки
13			+	21700-6102053-00			26	Кнопка
14			+	21700-5402124-00			1	Обивка центральной стойки нижняя правая
14			+	21700-5402125-00			1	Обивка центральной стойки нижняя левая
15			+	21700-5402144-00			1	Обивка стойки задка правая
15			+	21700-5402145-00			1	Обивка стойки задка левая
16			+	00001-0076702-07			6	Винт 4,3x15,9 самонарезающий
17			+	00001-0005193-07			6	Шайба 5
18			+	00001-0041897-76			6	Скоба
19			+	21700-5402190-00			1	Обивка арки и боковины правая
19			+	21700-5402191-00			1	Обивка арки и боковины левая
20			+	21230-5402172-00			2	Вставка обивки центральной стойки
21			+	00001-0076793-07			2	Винт 3,6x31,8 самонарезающий
22			+	21700-5402128-00			1	Обивка центральной стойки верхняя правая
22			+	21700-5402129-00			1	Обивка центральной стойки верхняя левая

ОБИВКА САЛОНА | M161

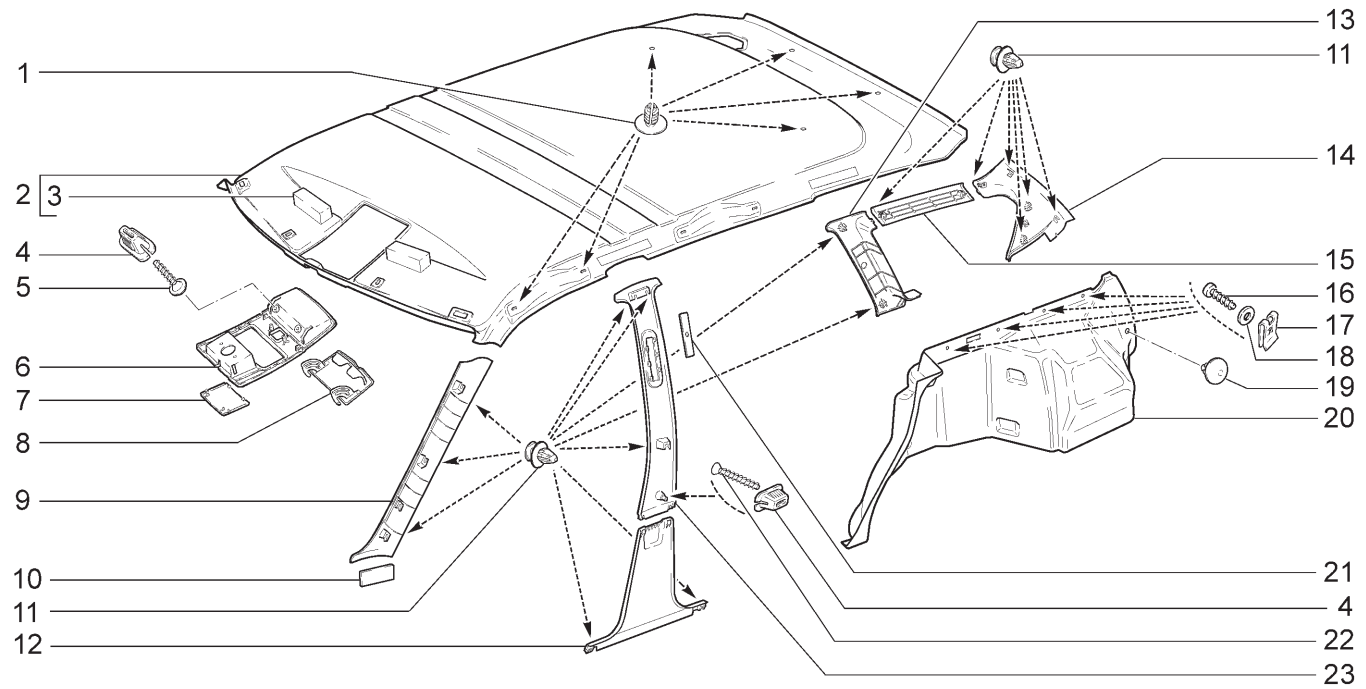

21713-01(01) 21713-02(02) 21713-03(02)

№ поз.	№ извещ. об изменении	Дата выпуска изв.	Вкл. в з/ч	Номер детали	Вариант	Применяемость	Кол.	Наименование
1			+	21120-5702154-01			6	Держатель обивки крыши
2			+	21710-5702012-00		(01)	1	Обивка крыши
2			+	21710-5702012-10		(02)	1	Обивка крыши
3			+	11180-5702214-00			2	Прокладка обивки крыши передняя
4			+	11180-8212778-00			4	Втулка
5			+	11180-8212786-01			2	Винт
6			+	21700-5702342-00			1	Корпус контейнера обивки крыши
7			+	21700-5702146-00			1	Заглушка
8			+	21700-5702343-00			1	Крышка контейнера обивки крыши
9			+	21700-5402114-00			1	Обивка стойки ветрового окна правая
9			+	21700-5402115-00			1	Обивка стойки ветрового окна левая
10			+	21700-5402118-00			2	Прокладка обивки
11			+	21700-6102053-00			32	Кнопка
12			+	21700-5402124-00			1	Обивка центральной стойки нижняя правая
12			+	21700-5402125-00			1	Обивка центральной стойки нижняя левая
13			+	21710-5402135-00			1	Обивка задней боковины правая
13			+	21710-5402136-00			1	Обивка задней боковины левая
14			+	21710-5402144-00			1	Обивка стойки задка правая
14			+	21710-5402145-00			1	Обивка стойки задка левая
15			+	21710-5402182-00			1	Обивка соединительная правая
15			+	21710-5402183-00			1	Обивка соединительная левая
16			+	00001-0076702-07			8	Винт 4,3x15,9 самонарезающий
17			+	00001-0041897-71			8	Скоба
18			+	00001-0005193-07			8	Шайба 5
19			+	11190-5007722-00			2	Кнопка
20				21710-5402196-00			1	Обивка арки и боковины правая
20				21710-5402197-00			1	Обивка арки и боковины левая
21			+	21230-5402172-00			2	Вставка обивки центральной стойки
22			+	00001-0076793-07			2	Винт 3,6x31,8 самонарезающий
23			+	21700-5402128-00			1	Обивка центральной стойки верхняя правая
23			+	21700-5402129-00			1	Обивка центральной стойки верхняя левая

ОБИВКА САЛОНА | М162

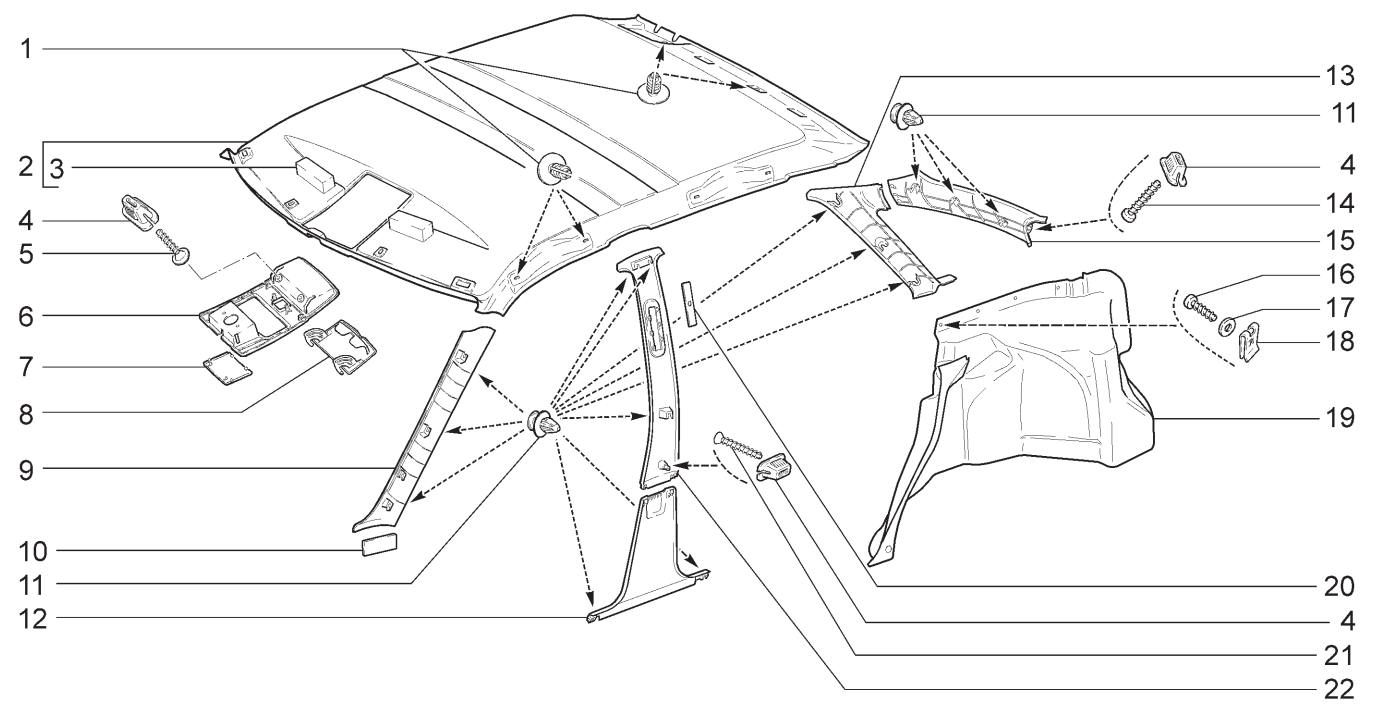

21721(01)	21723-01(01)	21723-02	21723-03

№ поз.	№ извещ. об изменении	Дата выпуска изв.	Вкл. в з/ч	Номер детали	Вариант	Применяемость	Кол.	Наименование
1			+	21120-5702154-01			4	Держатель обивки крыши
2			+	21720-5702100-00		(01)	1	Обивка крыши
2			+	21720-5702100-10			1	Обивка крыши
3			+	11180-5702214-00			2	Прокладка обивки крыши передняя
4			+	11180-8212778-00			6	Втулка
5			+	11180-8212786-00			2	Винт
6			+	21700-5702342-00			1	Корпус контейнера обивки крыши
7			+	21700-5702146-00			1	Заглушка
8			+	21700-5702343-00			1	Крышка контейнера обивки крыши
9			+	21700-5402114-00			1	Обивка стойки ветрового окна правая
9			+	21700-5402115-00			1	Обивка стойки ветрового окна левая
10			+	21700-5402118-00			2	Прокладка обивки
11			+	21700-6102053-00			28	Кнопка
12			+	21700-5402124-00			1	Обивка центральной стойки нижняя правая
12			+	21700-5402125-00			1	Обивка центральной стойки нижняя левая
13			+	21720-5402136-00			1	Обивка задней стойки боковины правая
13			+	21720-5402137-00			1	Обивка задней стойки боковины левая
14			+	00001-0076705-07			2	Винт 4,3x25,4 самонарезающий
15			+	21700-5402144-00			1	Обивка стойки задка правая
15			+	21700-5402145-00			1	Обивка стойки задка левая
16			+	00001-0076702-07			6	Винт 4,3x15,9 самонарезающий
17			+	00001-0005193-07			6	Шайба 5
18			+	00001-0041897-76			6	Скоба
19			+	21720-5402190-00			1	Обивка арки и боковины правая
19			+	21720-5402191-00			1	Обивка арки и боковины левая
20			+	21230-5402172-00			2	Вставка обивки центральной стойки
21			+	00001-0076793-07			2	Винт 3,6x31,8 самонарезающий
22			+	21700-5402128-00			1	Обивка центральной стойки верхняя правая
22			+	21700-5402129-00			1	Обивка центральной стойки верхняя левая

ОБИВКА БАГАЖНИКА | M170

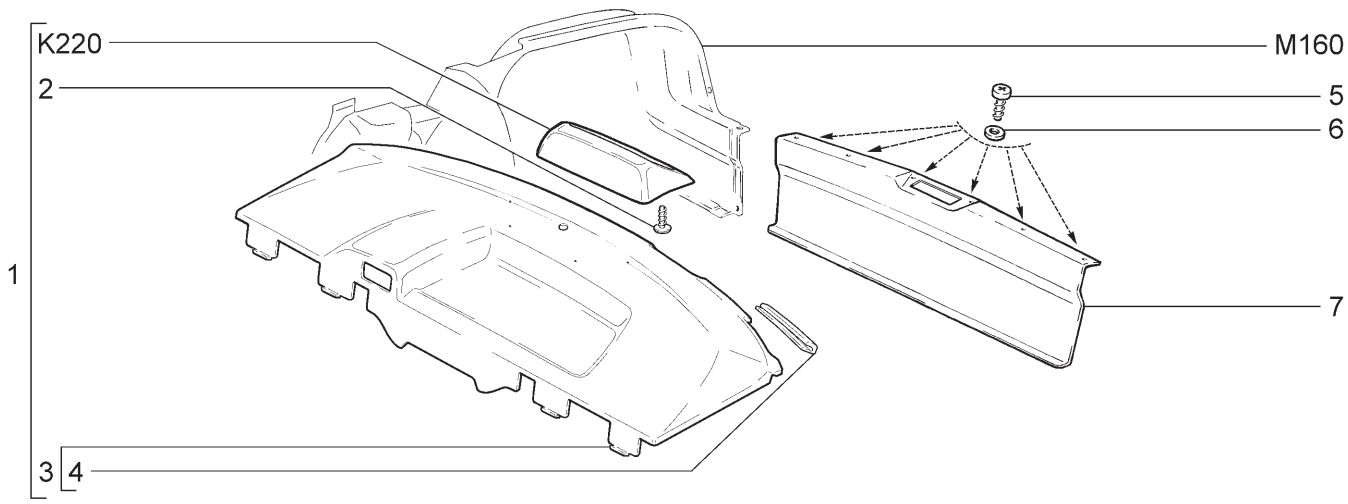

21701	21703-01	21703-02	21703-03

№ поз.	№ извещ. об изменении	Дата выпуска изв.	Вкл. в з/ч	Номер детали	Вариант	Применяемость	Кол.	Наименование
1			+	21700-5607010-00			1	Полка багажника с сигналом торможения в сборе
2			+	21230-6302332-00			2	Винт самонарезающий
3			+	21700-5607012-00			1	Полка багажника с прокладкой и буфером в сборе
4			+	21700-5607080-00			3	Буфер полки багажника
5			+	00001-0076691-07			6	Винт 3,6x12,7 самонарезающий
6			+	00001-0005192-07			6	Шайба 4
7			+	21700-5602012-00			1	Обивка задка

ОБИВКА БАГАЖНИКА (11,15,18,20,110,114,115,118) | M171

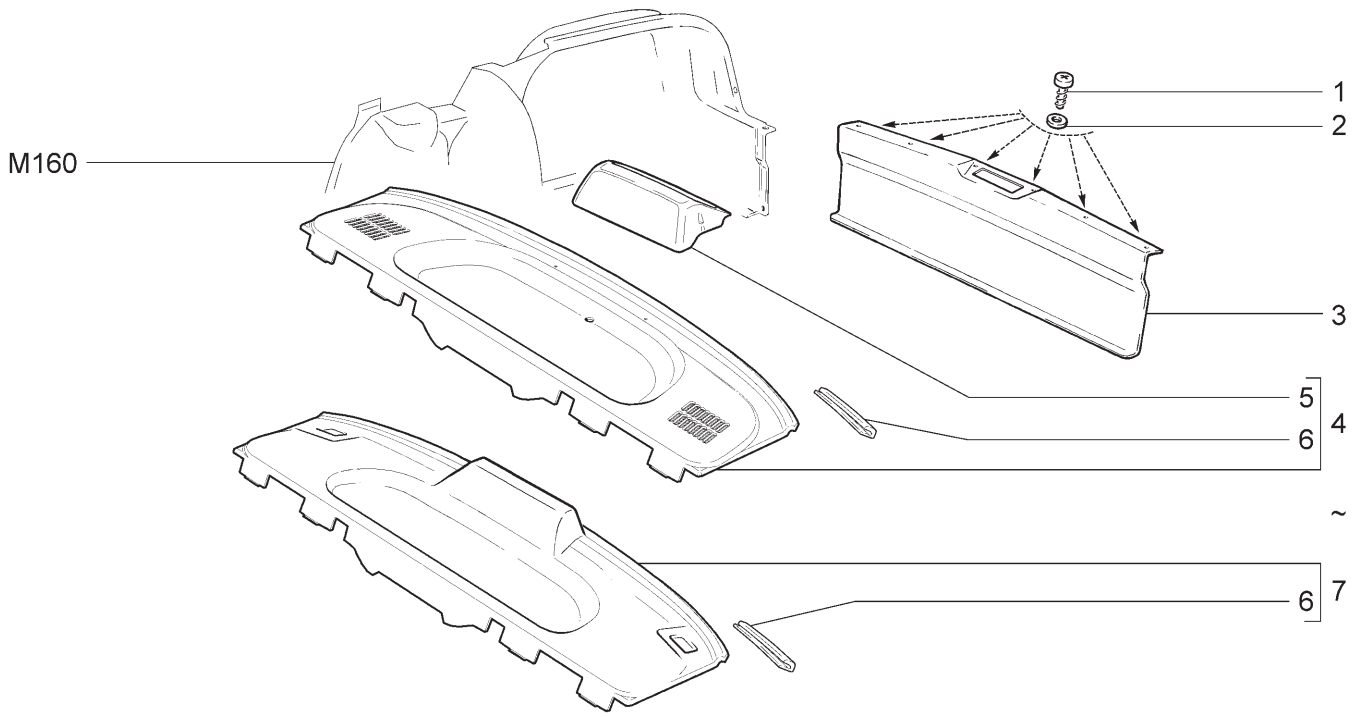

21703-01

№ поз.	№ извещ. об изменении	Дата выпуска изв.	Вкл. в з/ч	Номер детали	Вари-ант	Применяемость	Кол.	Наименование
1			+	00001-0076691-07			6	Винт 3,6x12,7 самонарезающий
2			+	00001-0005192-07			6	Шайба 4
3			+	21700-5602012-00			1	Обивка задка
4			+	21100-5607010-10	~		1	Полка багажника в сборе
4			+	21100-5607010-12	~		1	Полка багажника в сборе
5			+	21100-5607016-00			1	Облицовка полки багажника
6			+	21100-5607080-01			4	Буфер
7			+	21102-5607010-00	~		1	Полка багажника в сборе

ОБИВКА БАГАЖНИКА | М172

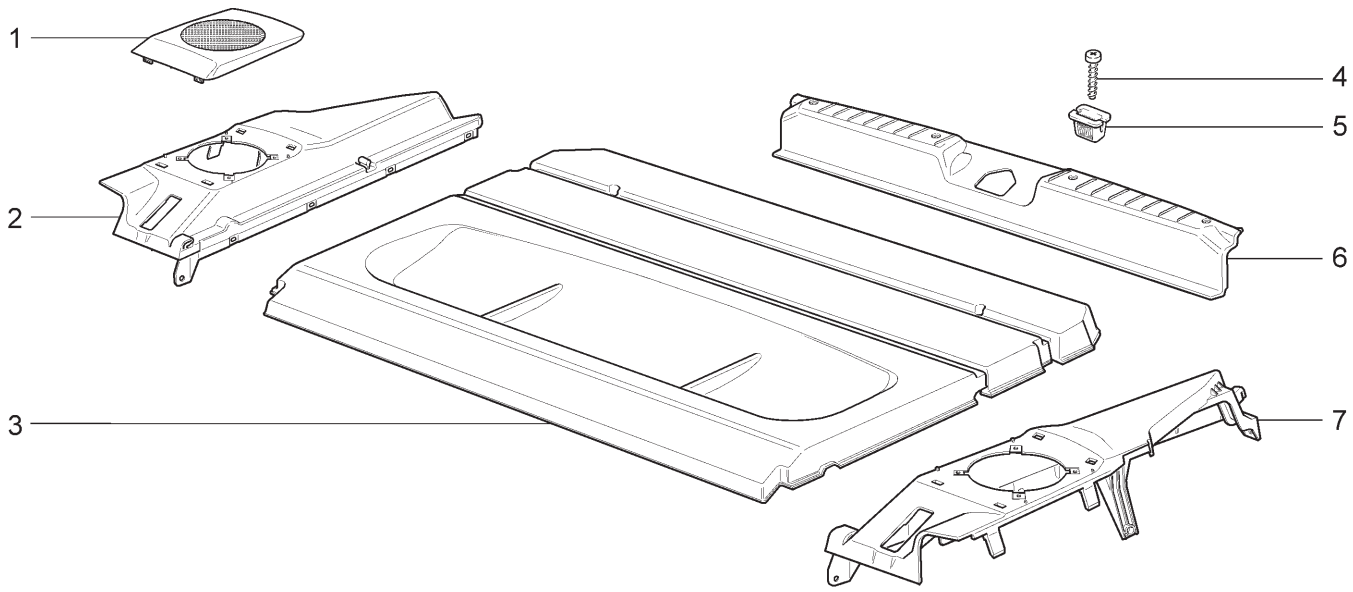

21713-01 21713-02 21713-03

№ поз.	№ извещ. об изменении	Дата выпуска изв.	Вкл. в з/ч	Номер детали	Вари-ант	Применяемость	Кол.	Наименование
1			+	21710-5607094-00			1	Облицовка динамика правая
1			+	21710-5607095-00			1	Облицовка динамика левая
2			+	21710-5607072-00			1	Опора полки багажника правая
3			+	21710-5607012-01			1	Полка багажника в сборе
4			+	00001-0076706-07			4	Винт 4,3х31,8 самонарезающий
5			+	11180-8212778-00			4	Втулка
6			+	21710-5602016-00			1	Облицовка поперечины задка
7			+	21710-5607073-00			1	Опора полки багажника левая

ОБИВКА БАГАЖНИКА | М173

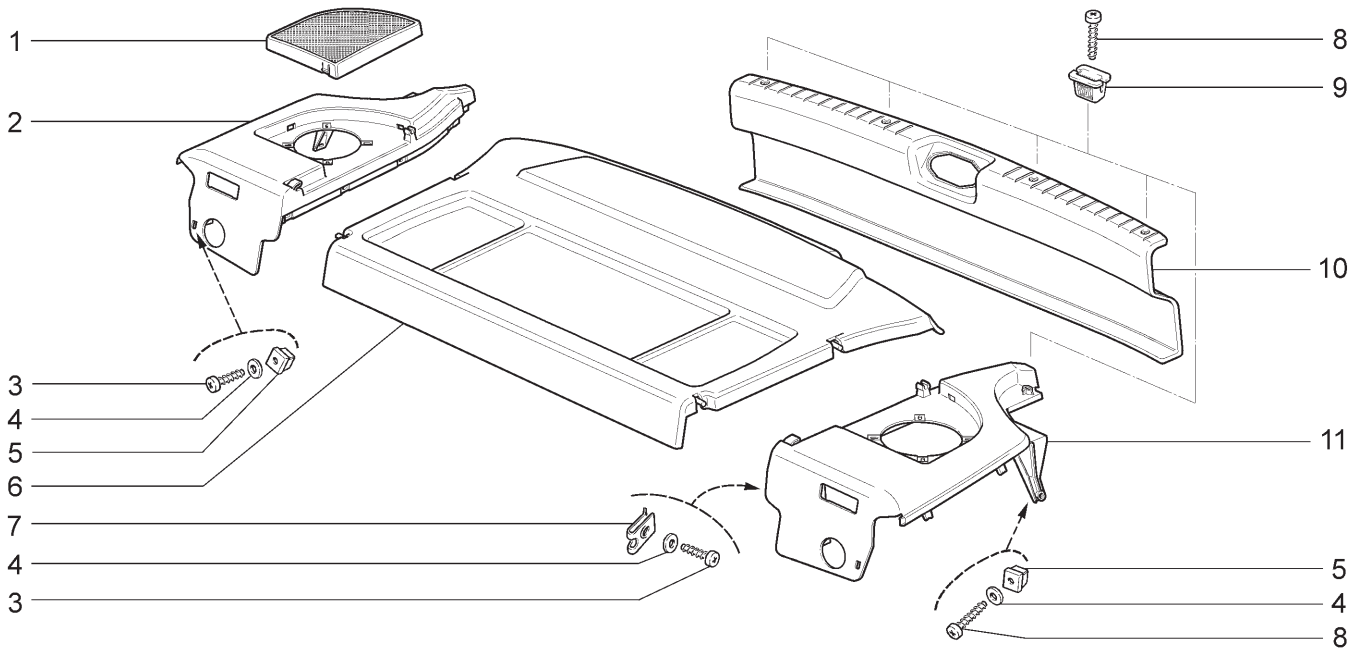

21723-01 21723-02 21723-03

№ поз.	№ извещ. об изменении	Дата выпуска изв.	Вкл. в з/ч	Номер детали	Вариант	Применяемость	Кол.	Наименование
1			+	21720-5607094-00	~		1	Облицовка динамика правая
1			+	21720-5607094-01	~		1	Облицовка динамика правая
1			+	21720-5607095-00	~		1	Облицовка динамика левая
1			+	21720-5607095-01	~		1	Облицовка динамика левая
2			+	21720-5607072-00			1	Опора полки багажника правая
3			+	00001-0076702-01			4	Винт 4,3х15,9 самонарезающий
4			+	00001-0005194-01			8	Шайба 6
5			+	21050-6816096-00			4	Гайка
6			+	21720-5607012-00			1	Полка багажника в сборе
7			+	21010-8109137-00			2	Гайка пружинная
8			+	00001-0076705-01			8	Винт 4,3х25,4 самонарезающий
9			+	11180-8212778-00			6	Втулка
10			+	21720-5602012-00			1	Обивка задка
11			+	21720-5607073-00			1	Опора полки багажника левая

ПРИНАДЛЕЖНОСТИ САЛОНА И ЗЕРКАЛА | М180

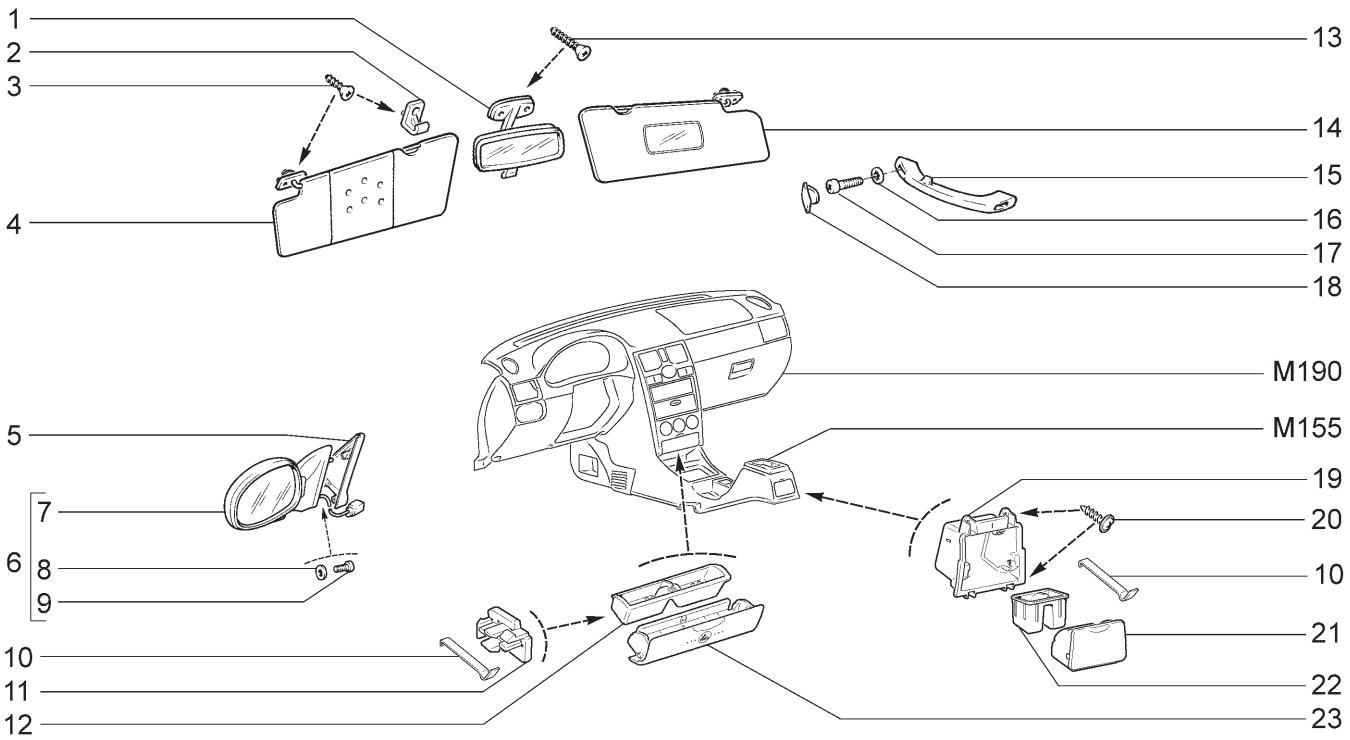

21701 21713-03	21703-01 21723-01	21703-02 21723-02	21703-03 21723-03	21713-01	21713-02

№ поз.	№ извещ. об изменении	Дата выпуска изв.	Вкл. в з/ч	Номер детали	Вари-ант	Применяемость	Кол.	Наименование
1			+	21050-8201008-00	~		1	Зеркало заднего вида внутреннее
1			+	21050-8201008-10	~		1	Зеркало заднего вида внутреннее
2			+	21100-8204096-00			2	Держатель
3			+	00001-0076806-01			6	Винт 4,9х19 самонарезающий
4			+	21700-8204011-00			1	Козырек противосолнечный левый
5			+	21700-8201384-10			1	Облицовка правая
5			+	21700-8201385-10			1	Облицовка левая
6			+	21100-8201004-74	~		1	Зеркала наружные электроуправляемые (комплект)
6			+	21700-8201004-20	~		1	Зеркала наружные электроуправляемые (комплект)
7			+	21100-8201050-74	*		1	Зеркало наружное электроуправляемое правое
7			+	21700-8201050-20	**		1	Зеркало наружное электроуправляемое правое
7			+	21100-8201051-74	*		1	Зеркало наружное электроуправляемое левое
7			+	21700-8201051-20	**		1	Зеркало наружное электроуправляемое левое
8			+	00001-0025991-71			6	Шайба 5
9			+	00001-0032744-01			6	Винт М5х20
10			+	21700-8203140-00			4	Пружина средней пепельницы
11			+	21700-8203076-00			1	Держатель пружины передней пепельницы правый
11			+	21700-8203077-00			1	Держатель пружины передней пепельницы левый
12			+	21700-8203024-00			1	Корпус передней пепельницы внутренний
13			+	00001-0076824-06			2	Винт 5,6х25,4 самонарезающий

ПРИНАДЛЕЖНОСТИ САЛОНА И ЗЕРКАЛА | M180

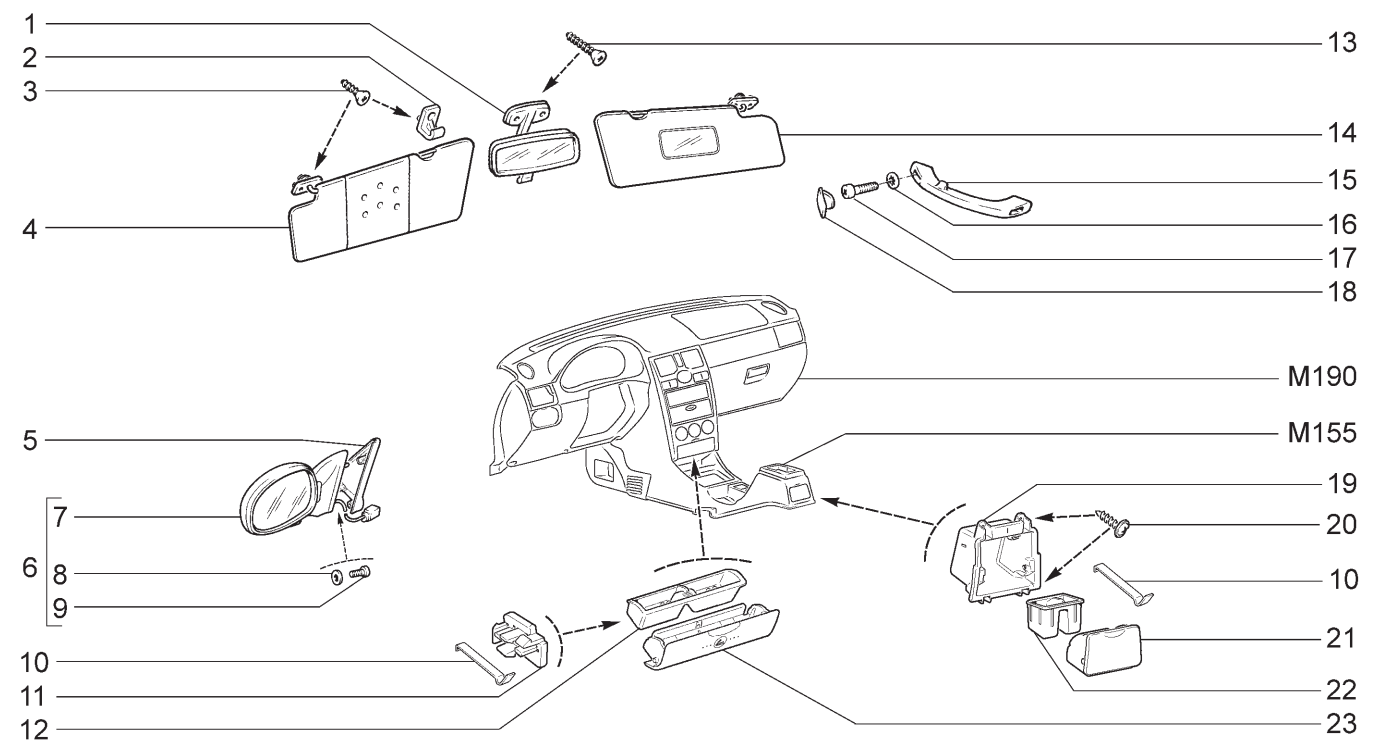

21701 21713-03	21703-01 21723-01	21703-02 21723-02	21703-03 21723-03	21713-01	21713-02

№ поз.	№ извещ. об изменении	Дата выпуска изв.	Вкл. в з/ч	Номер детали	Вариант	Применяемость	Кол.	Наименование
14			+	21700-8204010-00			1	Козырек противосолнечный правый
15			+	21100-8202010-10			1	Поручень правый
15			+	21100-8202011-10			2	Поручень левый
16			+	00001-0025990-71			6	Шайба 6 стопорная
17			+	00001-0032764-01			6	Винт М6х20
18			+	21100-8202043-10			6	Заглушка поручня
19			+	21700-8203132-00			1	Корпус средней пепельницы наружный
20			+	21140-5325378-00			4	Винт самонарезающий
21			+	21700-8203146-00			1	Основание коробки средней пепельницы
22			+	21700-8203124-00			1	Корпус средней пепельницы внутренний
23			+	21700-8203042-10			1	Основание коробки передней пепельницы

* - входит в комплект 21100-8201004-74 (поз.№6)

** - входит в комплект 21700-8201004-20 (поз.№6)

УСТАНОВКА ПАНЕЛИ ПРИБОРОВ | М190

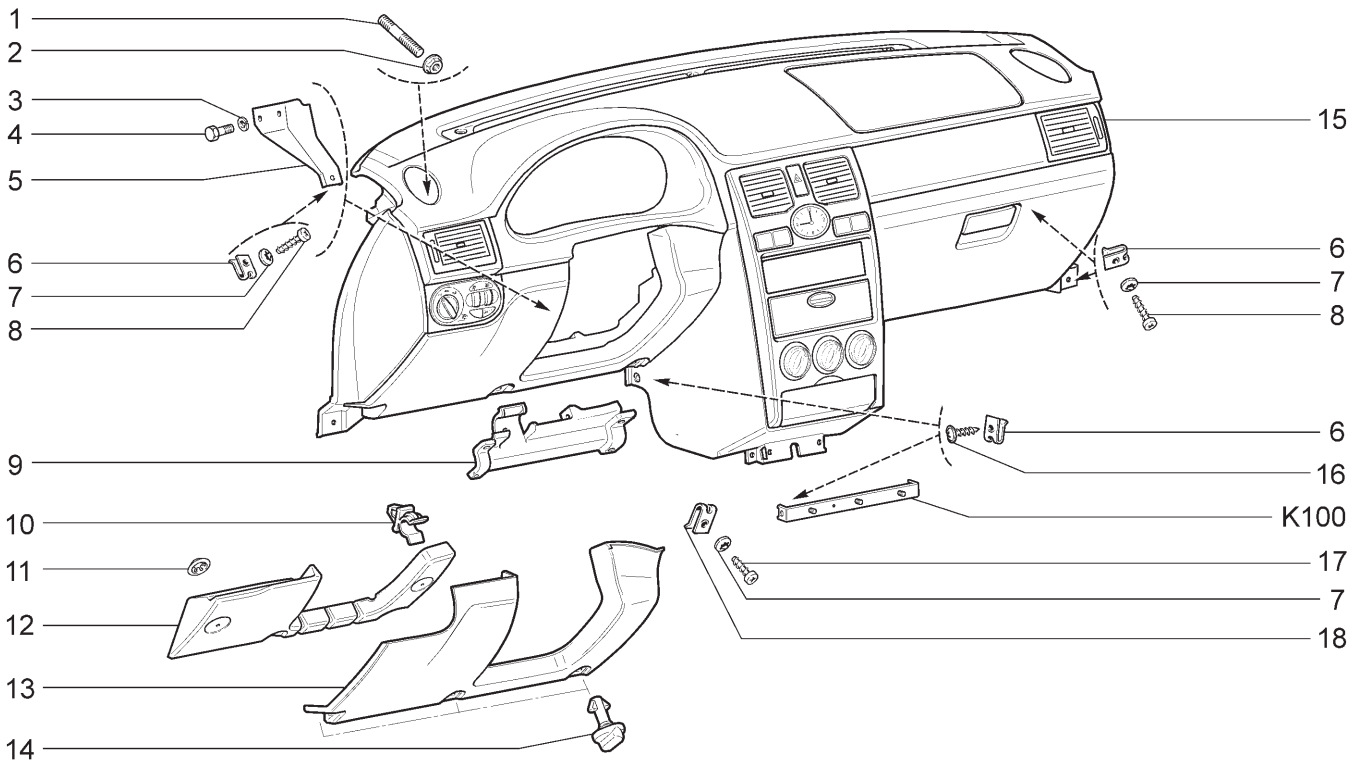

21701 (01) 21703-01(01) 21703-02(02) 21703-03(03) 21713-01(01) 21713-02(02)
21713-03(03) 21721 (01) 21723-01(01) 21723-02(02) 21723-03(03)

№ поз.	№ извещ. об изменении	Дата выпуска изв.	Вкл. в з/ч	Номер детали	Вариант	Применяемость	Кол.	Наименование
1			+	21700-5325396-00			2	Шпилька крепления панели приборов
2			+	00001-0038321-01			2	Гайка М6 с зубчатым буртиком
3			+	00001-0005164-71			2	Шайба 6 пружинная
4			+	00001-0009776-11			2	Болт М5х12
5			+	21700-5325151-00			1	Кронштейн левый
6			+	00001-0041897-76			6	Скоба
7			+	00001-0026381-01			10	Шайба 5
8			+	00001-0076713-01			4	Винт 4,9х19 самонарезающий
9			+	21700-5325445-00			1	Усилитель
10			+	21700-5325324-00			4	Фиксатор крышки
11			+	00001-0041950-76			2	Шайба 4 пружинная
12			+	21700-5325483-00			1	Проставка левая
13			+	21700-5325322-00			1	Крышка блока предохранителей
14			+	21700-5325332-00			3	Замок крышки блока предохранителей
15			+	21700-5325010-10		(02-110)(140)	1	Панель приборов в сборе
15			+	21700-5325010-12		(01-140,144, 145,148)	1	Панель приборов в сборе
15			+	21700-5325010-20		(01-115)	1	Панель приборов в сборе
15			+	21700-5325010-30	~	(02-18,118,148)	1	Панель приборов в сборе
15			+	21700-5325010-40	~	(02-18, 118,148)	1	Панель приборов в сборе
15			+	21700-5325010-50		(01-18)	1	Панель приборов в сборе
15			+	21700-5325010-60		(02-114,144)	1	Панель приборов в сборе
15			+	21700-5325010-70		(02-115,145)	1	Панель приборов в сборе
15			+	21700-5325010-80		(01-114)	1	Панель приборов в сборе
15			+	21700-5325010-90		(03)	1	Панель приборов в сборе
15			+	21703-5325010-00		(01-10,15, 20,110)	1	Панель приборов в сборе
16			+	21140-5325388-00			2	Винт самонарезающий
17			+	00001-0076702-01			4	Винт 4,3х15,9 самонарезающий
18			+	21010-8109137-00			4	Гайка пружинная

ПАНЕЛЬ ПРИБОРОВ | M191

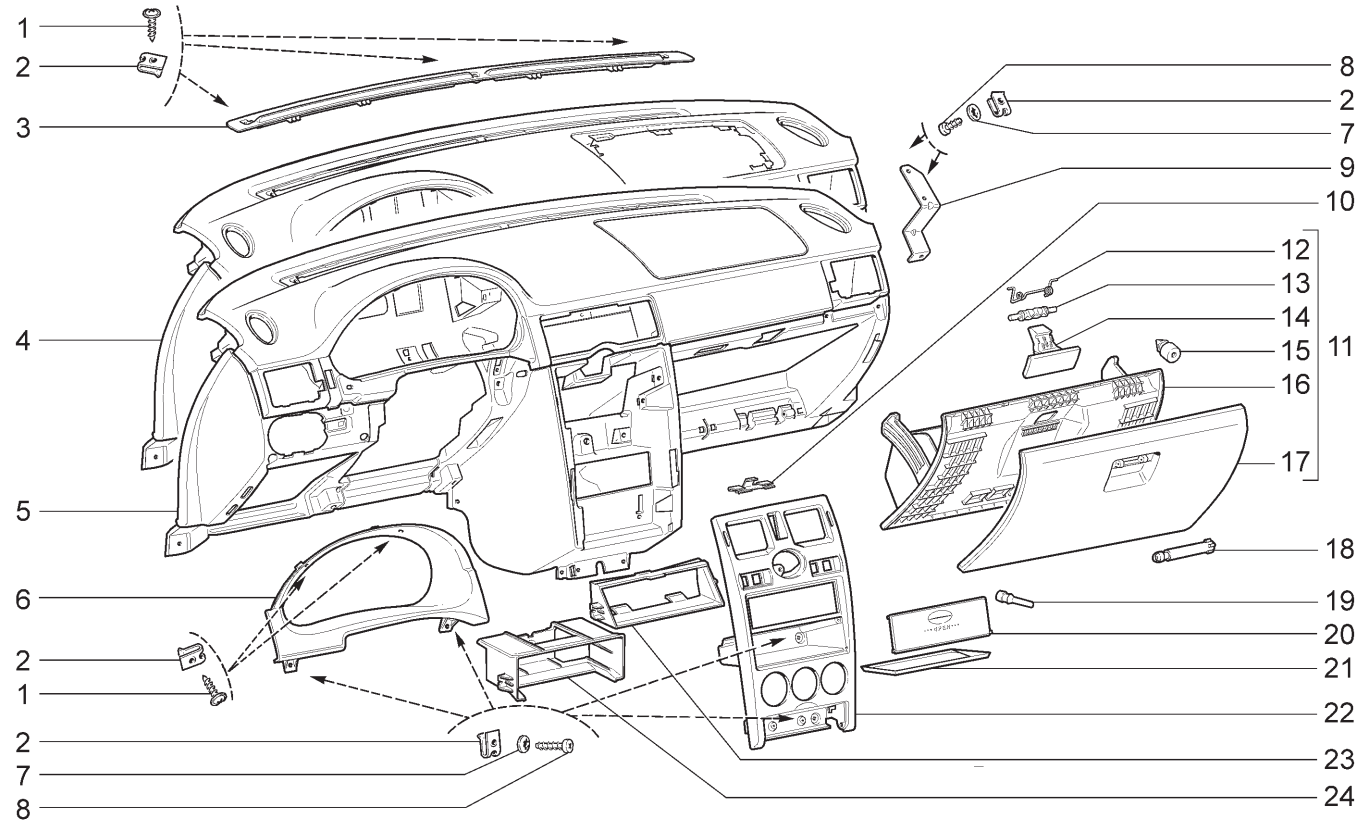

21701	21703-01(01)	21703-02	21703-03	21713-01	21713-02
21713-03	21723-01(01)	21723-02	21723-03		

№ поз.	№ извещ. об изменении	Дата выпуска изв.	Вкл. в з/ч	Номер детали	Вариант	Применяемость	Кол.	Наименование
1			+	21140-5325388-00			5	Винт самонарезающий
2			+	21010-8109137-00			11	Гайка пружинная
3			+	21700-5325262-00			1	Вставка панели приборов
4			+	21700-5325014-10			1	Каркас панели приборов в сборе
5			+	21700-5325014-00		(01)	1	Каркас панели приборов в сборе
6			+	21700-5325124-00			1	Щиток панели приборов
7			+	00001-0025991-73			8	Шайба 5 стопорная
8			+	00001-0076702-07			8	Винт самонарезающий
9			+	21700-5325036-00			1	Кронштейн верхний
10			+	21700-5326066-00			2	Пружина
11			+	21700-5303016-00			1	Крышка вещевого ящика в сборе
12				21140-5303234-00			1	Пружина возвратная привода замка
13			+	21700-5303058-00			1	Ось замка крышки вещевого ящика
14			+	21700-5303056-00			1	Замок крышки вещевого ящика
15			+	21700-5303044-10			1	Буфер крышки вещевого ящика
16				21700-5303025-00			1	Панель внутренняя крышки вещевого ящика
17				21700-5303020-00			1	Крышка вещевого ящика
18			+	21230-5303058-00			2	Ось
19			+	21083-5303044-00			4	Буфер крышки вещевого ящика
20			+	21700-5326022-00			1	Крышка накладки консоли панели приборов
21			+	21700-5326026-00			1	Коврик консоли
22			+	21700-5326014-00			1	Накладка консоли панели приборов
23			+	21700-7901023-00			1	Контейнер
24			+	21710-7901023-00		(20)	1	Контейнер

КАПОТ | M200

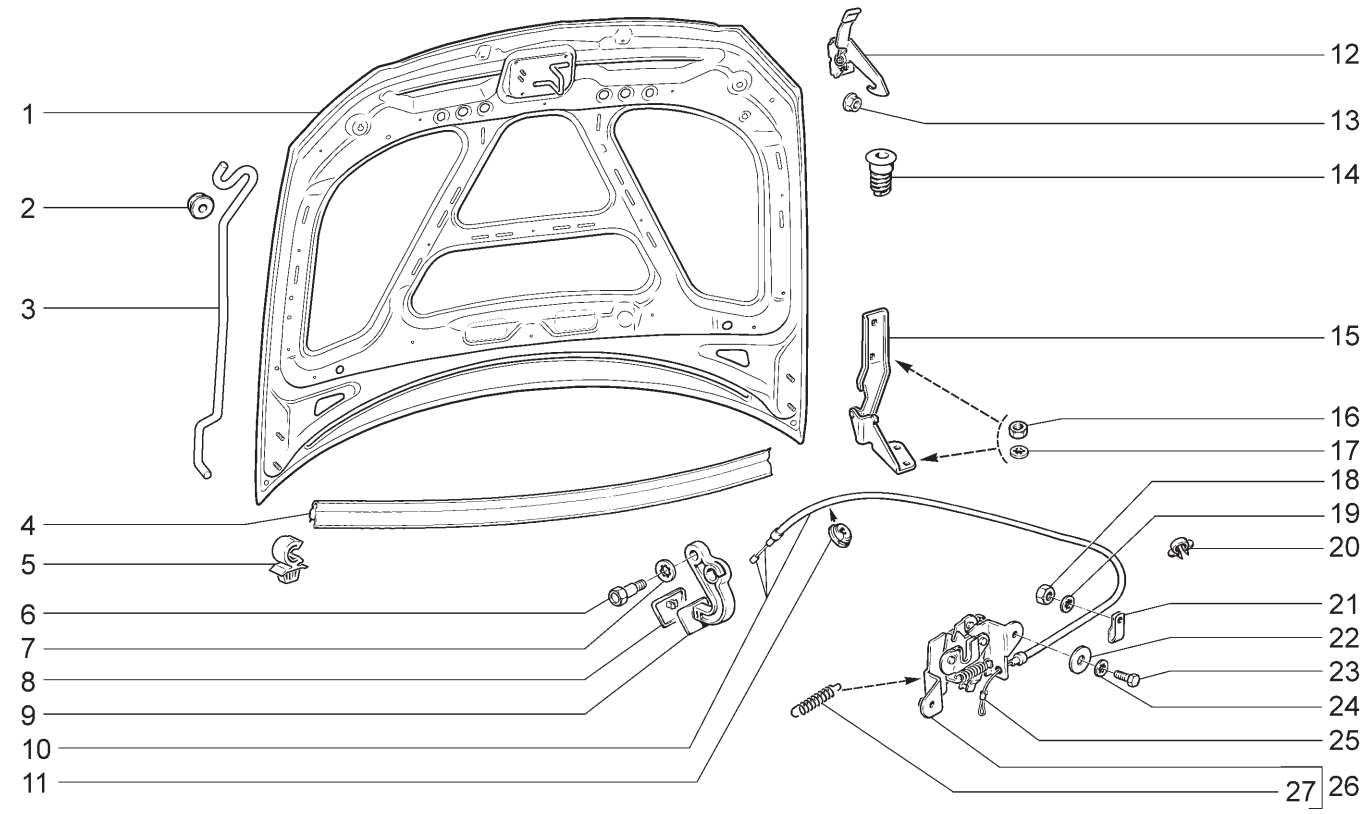

21701	21703-01	21703-02	21703-03	21713-01	21713-02
21713-03	21721	21723-01	21723-02	21723-03	

№ поз.	№ извещ. об изменении	Дата выпуска изв.	Вкл. в з/ч	Номер детали	Вариант	Применяемость	Кол.	Наименование
1			+	21700-8402010-00			1	Капот
2			+	21080-8407134-00	~		1	Втулка
2			+	21700-8407134-00	~		1	Втулка
3			+	21700-8407120-00			1	Упор капота
4			+	11180-8402200-00			1	Уплотнитель
5			+	21700-8407138-00			1	Держатель упора капота
6				21080-8406176-01			1	Ось рукоятки
7			+	00001-0026053-71			1	Шайба 6 стопорная
8			+	21100-8406194-00			1	Облицовка рукоятки
9			+	21100-8406134-00			1	Рукоятка
10			+	21100-8406140-00			1	Тяга привода замка капота
11			+	21010-3724317-00			1	Втулка уплотнительная
12			+	21700-8406070-01			1	Крючок капота
13			+	00001-0038320-01			2	Гайка М6 с зубчатым буртиком
14			+	21100-8402214-00			2	Буфер
15			+	21700-8407010-00			1	Петля капота правая
15			+	21700-8407011-00			1	Петля капота левая
16			+	00001-0061008-11			8	Гайка М8
17			+	00001-0025984-71			8	Шайба 8 стопорная
18			+	00001-0058964-11			1	Гайка М5
19			+	00001-0026052-71			1	Шайба 5 стопорная
20			+	00001-0045696-80			1	Скоба 12
21			+	00001-0004181-01			1	Скоба
22			+	00001-0026250-01			2	Шайба 6
23			+	00001-0009020-21			2	Болт М6х12
24			+	00001-0025995-71			2	Шайба 6 стопорная
25			+	21010-8406161-00			1	Трубка крепления тяги
26			+	21100-8406010-00			1	Замок капота
27			+	11110-8406034-10			2	Пружина

ПОЛ КУЗОВА ПЕРЕДНИЙ | М230

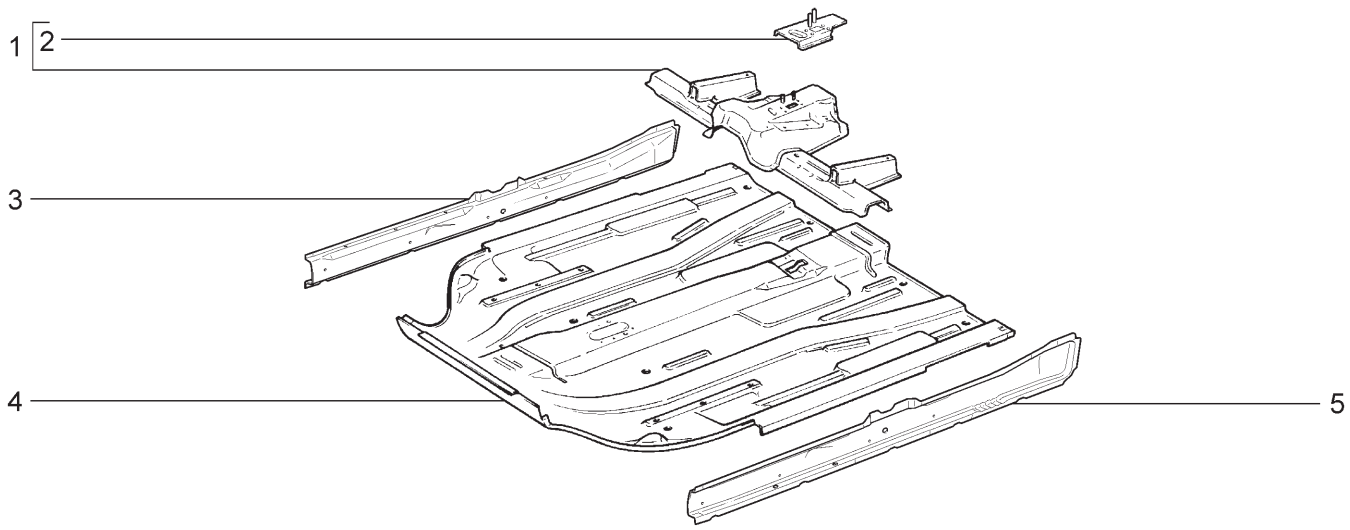

-

21701	21703-01	21703-02	21703-03	21713-01	21713-02
21713-03	21721	21723-01	21723-02	21723-03	

№ поз.	№ извещ. об изменении	Дата выпуска изв.	Вкл. в з/ч	Номер детали	Вари-ант	Применяемость	Кол.	Наименование
1			+	21100-5101080-00			1	Поперечина пола передняя
2			+	21100-5101108-00			1	Усилитель пола
3			+	21100-5101066-50			1	Соединитель порога пола правый
4			+	21100-5101024-00			1	Панель пола передняя
5			+	21100-5101067-10			1	Соединитель порога пола левый

ПОЛ КУЗОВА ЗАДНИЙ | М235

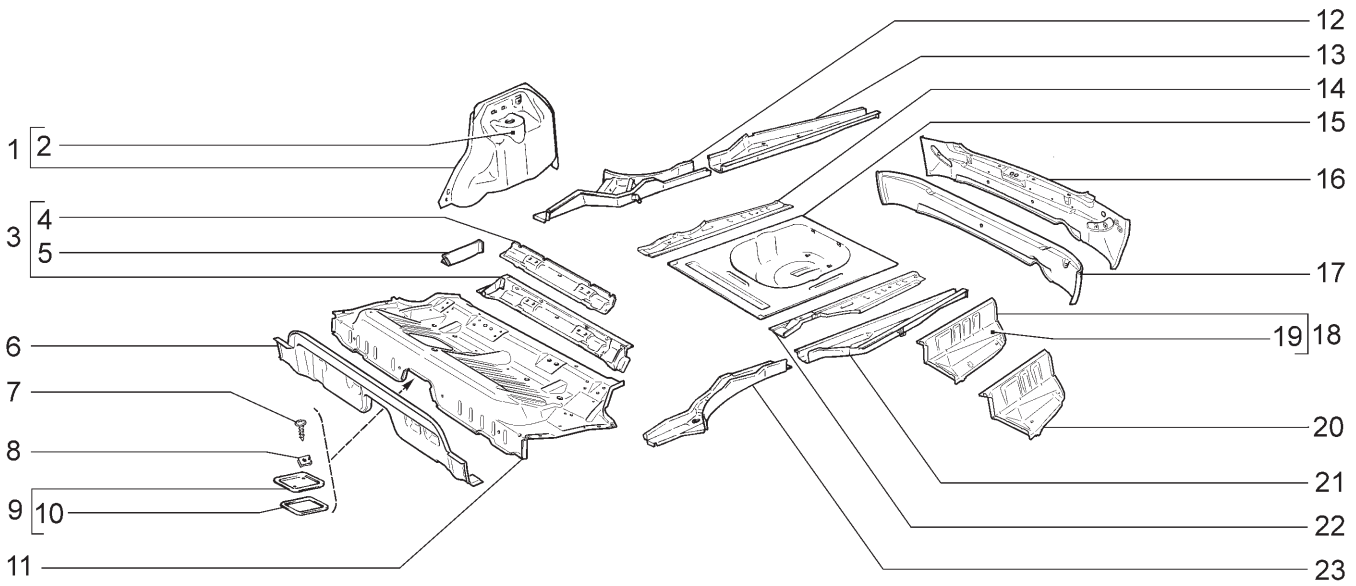

21701 (01) 21703-01(01) 21703-02(01) 21703-03(01) 21713-01(02) 21713-02(02)
21713-03(02) 21721 (03) 21723-01(03) 21723-02(03) 21723-03(03)

№ поз.	№ извещ. об изменении	Дата выпуска изв.	Вкл. в з/ч	Номер детали	Вариант	Применяемость	Кол.	Наименование
1			+	21100-5101240-00		(01)(03)	1	Арка заднего колеса правая
1			+	21110-5101240-50		(02)	1	Арка заднего колеса правая
1			+	21100-5101241-00		(01)(03)	1	Арка заднего колеса левая
1			+	21110-5101241-50		(02)	1	Арка заднего колеса левая
2			+	21100-5101210-00		(01)(03)	1	Опора пружины правая
2			+	21110-5101210-00		(02)	1	Опора пружины правая
2			+	21100-5101211-00		(01)(03)	1	Опора пружины левая
2			+	21110-5101211-00		(02)	1	Опора пружины левая
3			+	21100-5101272-50			1	Поперечина пола средняя
4			+	21100-5101290-00			1	Кронштейн крепления ремней безопасности
5			+	21100-5101288-50			1	Соединитель лонжерона и средней поперечины правый
5			+	21100-5101289-50			1	Соединитель лонжерона и средней поперечины левый
6			+	21100-5101192-00			1	Поперечина передняя среднего пола
7			+	21100-5101584-00			2	Винт крепления крышки люка
8			+	00001-0041897-71			2	Скоба
9			+	21100-5101410-00			1	Крышка люка в сборе
10			+	21100-5101420-00			1	Прокладка крышки люка
11			+	21100-5101034-50			1	Панель пола средняя
12			+	21100-5101372-00			1	Лонжерон средний правый
13			+	21100-5101332-00		(01)(02)	1	Лонжерон задний правый
13			+	21120-5101332-00		(03)	1	Лонжерон задний правый
14			+	21100-5101092-00		(01)(02)	1	Надставка заднего пола правая
14			+	21120-5101092-00		(03)	1	Надставка заднего пола правая
15			+	21100-5107122-00		(01)(02)	1	Ниша для запасного колеса
15			+	21120-5107122-00		(03)	1	Ниша для запасного колеса

ПОЛ КУЗОВА ЗАДНИЙ | М235

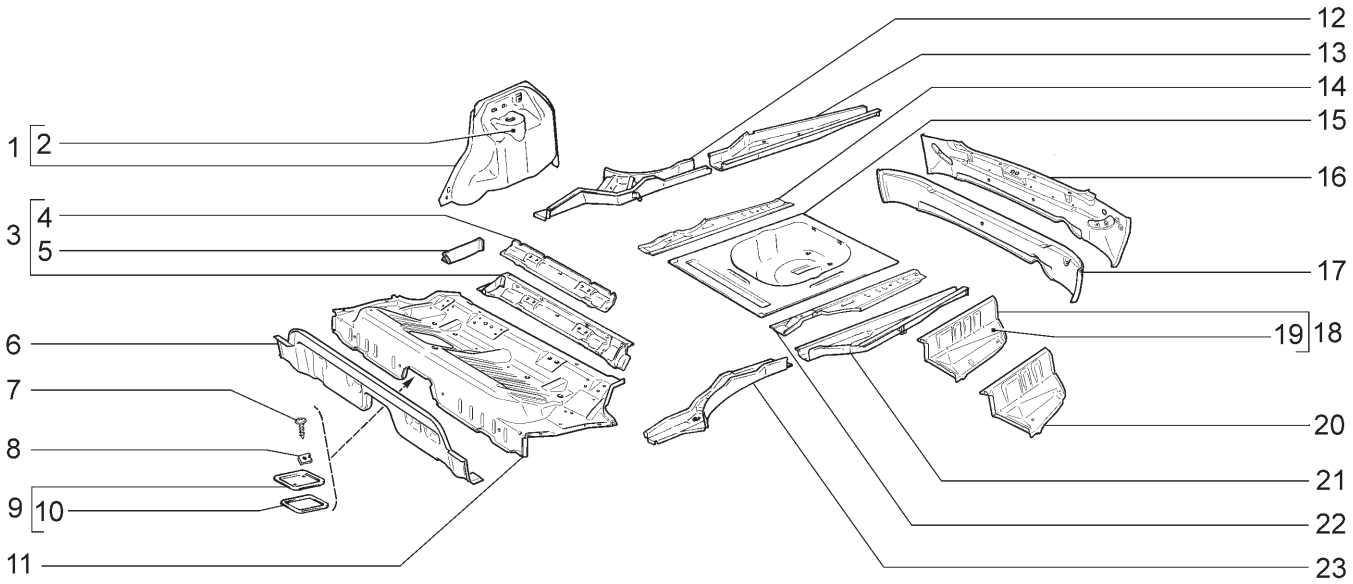

21701 (01) 21703-01(01) 21703-02(01) 21703-03(01) 21713-01(02) 21713-02(02)
21713-03(02) 21721 (03) 21723-01(03) 21723-02(03) 21723-03(03)

№ поз.	№ извещ. об изменении	Дата выпуска изв.	Вкл. в з/ч	Номер детали	Вари-ант	Применяемость	Кол.	Наименование
16			+	21710-5101276-00		(02)	1	Поперечина пола задняя
17			+	21100-5101276-50		(01)(03)	1	Поперечина пола задняя
18			+	21100-5101040-00		(01)(02)	1	Панель пола задняя правая в сборе
18			+	21100-5101041-00		(01)(02)	1	Панель пола задняя левая в сборе
19				21100-5101042-00		(01)(02)	1	Панель пола задняя правая
19			+	21100-5101043-00		(01)(02)	1	Панель пола задняя левая
20			+	21120-5101040-00		(03)	1	Панель пола задняя правая в сборе
20			+	21120-5101041-00		(03)	1	Панель пола задняя левая в сборе
21			+	21100-5101331-50		(01)(02)	1	Лонжерон задний левый
21			+	21120-5101331-50		(03)	1	Лонжерон задний левый
22			+	21100-5101093-00		(01)(02)	1	Надставка заднего пола левая
22			+	21120-5101093-00		(03)	1	Надставка заднего пола левая
23			+	21100-5101373-00			1	Лонжерон средний левый

КАРКАС ПЕРЕДКА | М240

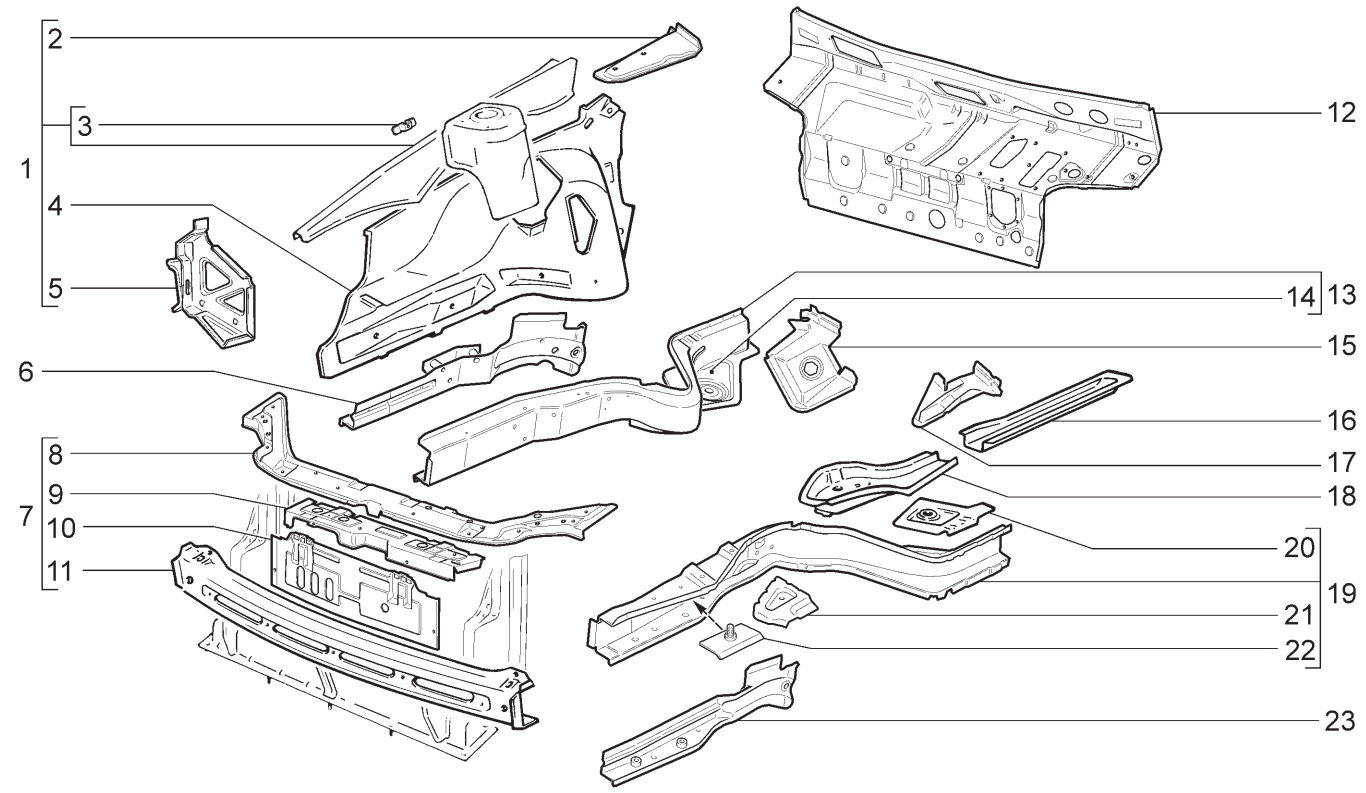

21701	21703-01	21703-02	21703-03	21713-01	21713-02
21713-03	21721	21723-01	21723-02	21723-03	

№ поз.	№ извещ. об изменении	Дата выпуска изв.	Вкл. в з/ч	Номер детали	Вариант	Применяемость	Кол.	Наименование
1			+	21100-8403260-60			1	Брызговик в сборе правый
1			+	21100-8403261-60			1	Брызговик в сборе левый
2			+	21100-8403426-50			1	Соединитель правый
2			+	21100-8403427-50			1	Соединитель левый
3			+	21700-8407132-00			1	Кронштейн упора капота
4			+	21100-8403264-51			1	Брызговик правый
4			+	21100-8403265-51			1	Брызговик левый
5			+	21100-2803032-00			1	Кронштейн боковой переднего бампера правый
5			+	21100-2803033-00			1	Кронштейн боковой переднего бампера левый
6			+	21100-8403342-50			1	Усилитель лонжерона правый
7			+	21100-8401050-51			1	Рамка радиатора
8			+	21100-8401060-51			1	Поперечина верхняя в сборе
9			+	21100-8401052-50			1	Панель рамки радиатора в сборе
10			+	21100-8401122-50			1	Панель облицовки радиатора
11			+	21100-8401078-00			1	Поперечина нижняя
12			+	21100-5301080-60			1	Щиток передка
13			+	21100-8403280-60			1	Лонжерон передний правый
14			+	21100-5101056-00			1	Соединитель порога пола правый
15			+	21100-8403422-00			1	Соединитель лонжерона со щитком передка правый
16			+	21100-5101302-00			1	Лонжерон правый

КАРКАС ПЕРЕДКА | М240

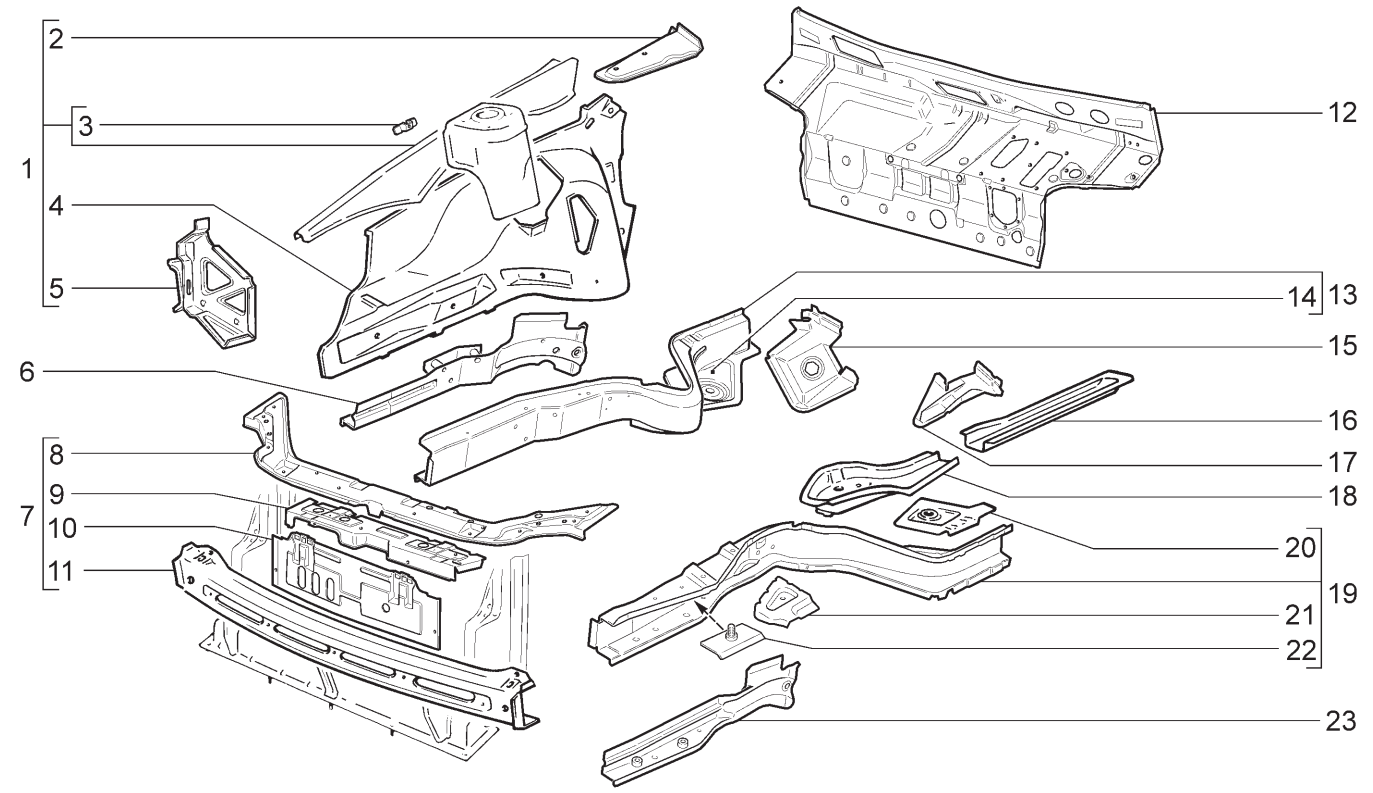

21701 21713-03	21703-01 21721	21703-02 21723-01	21703-03 21723-02	21713-01 21723-03	21713-02

№ поз.	№ извещ. об изменении	Дата выпуска изв.	Вкл. в з/ч	Номер детали	Вариант	Применяемость	Кол.	Наименование
16			+	21100-5101303-00			1	Лонжерон левый
17			+	21100-8403421-50			1	Соединитель лонжерона со щитком передка левый
18			+	21100-8403294-00			1	Соединитель лонжерона с полом правый
18			+	21100-8403295-00			1	Соединитель лонжерона с полом левый
19			+	21100-8403281-60			1	Лонжерон передний левый
20			+	21100-5101057-00			1	Соединитель порога пола левый
21			+	21100-8403400-50			1	Площадка аккумуляторной батареи
22			+	21700-3724315-00			1	Пластина крепления провода корпуса двигателя
23			+	21100-8403343-00			1	Усилитель лонжерона левый

КАРКАС БОКОВИНЫ И ЗАДКА | М250

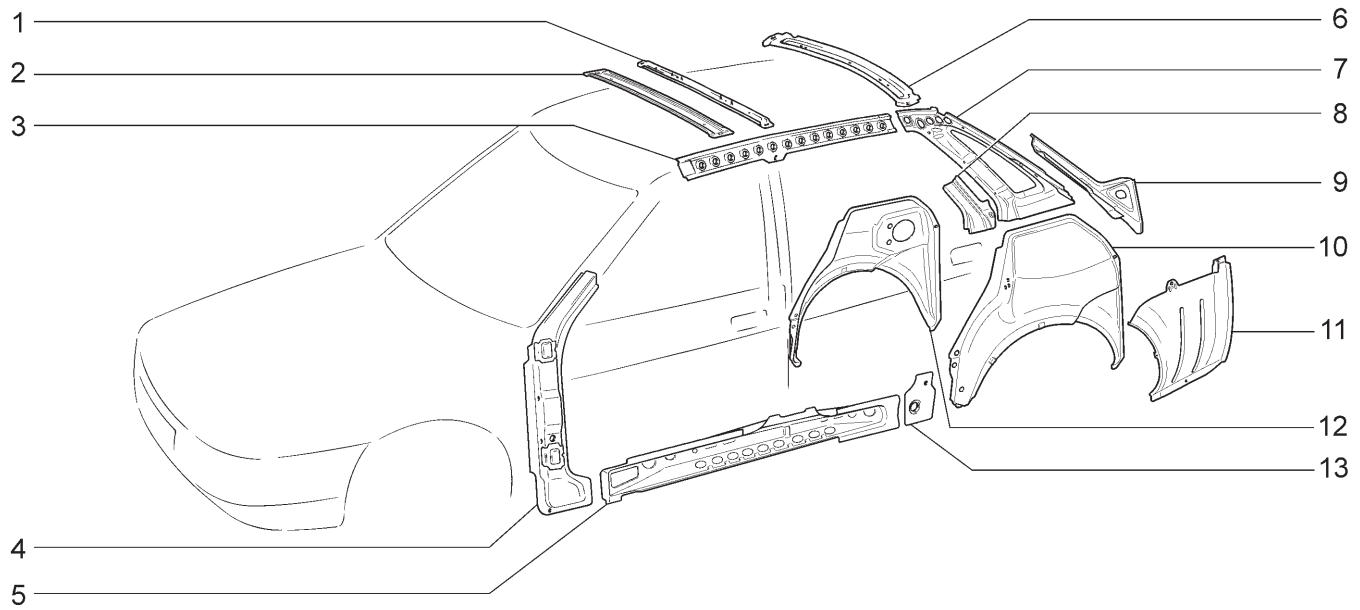

21701 21703-01 21703-02 21703-03

№ поз.	№ извещ. об изменении	Дата выпуска изв.	Вкл. в з/ч	Номер детали	Вариант	Применяемость	Кол.	Наименование
1			+	21100-5701100-00			1	Усилитель крыши
2			+	21100-5701050-00			1	Поперечина крыши в сборе
3			+	21100-5401086-00			1	Накладка боковины правая
3			+	21100-5401087-00			1	Накладка боковины левая
4			+	21100-5401120-00			1	Усилитель передней стойки правый
4			+	21100-5401121-00			1	Усилитель передней стойки левый
5			+	21100-5401102-00	~		1	Накладка боковины нижняя правая
5			+	21100-5401102-01	~		1	Накладка боковины нижняя правая
5			+	21100-5401103-00	~		1	Накладка боковины нижняя левая
5			+	21100-5401103-01	~		1	Накладка боковины нижняя левая
6			+	21100-5701124-00			1	Балка крыши задняя
7			+	21700-5401426-00			1	Панель боковины угловая правая
7			+	21700-5401427-00			1	Панель боковины угловая левая
8			+	21700-8404076-00			1	Усилитель заднего крыла правый
8			+	21700-8404077-00			1	Усилитель заднего крыла левый
9			+	21700-5401378-00			1	Соединитель угловой панели и арки правый
9			+	21700-5401379-00			1	Соединитель угловой панели и арки левый
10			+	21700-5401175-00			1	Арка наружная левая
11			+	21700-8404066-00			1	Соединитель заднего крыла и пола правый
11			+	21700-8404067-00			1	Соединитель заднего крыла и пола левый
12			+	21700-5401174-00			1	Арка наружная правая
13				21100-5401292-00			2	Соединитель задней арки

КАРКАС БОКОВИНЫ И ЗАДКА | М251

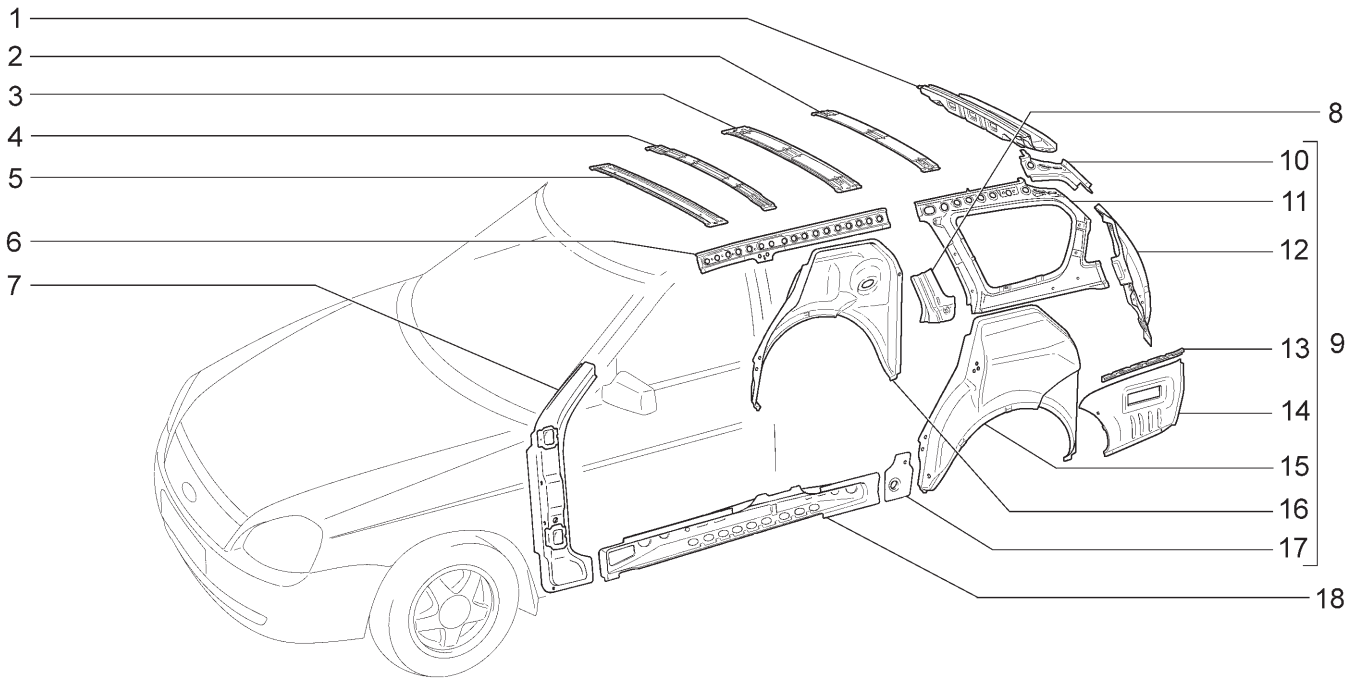

21713-01 21713-02 21713-03

№ поз.	№ извещ. об изменении	Дата выпуска изв.	Вкл. в з/ч	Номер детали	Вариант	Применяемость	Кол.	Наименование
1			+	21710-5701120-00			1	Балка крыши задняя
2			+	21710-5701132-00			1	Усилитель крыши задний
3			+	21710-5701050-00			1	Поперечина крыши задняя
4			+	21110-5701100-00			1	Усилитель крыши
5			+	21100-5701050-00			1	Поперечина крыши
6			+	21710-5401086-00			1	Накладка боковины правая
6			+	21710-5401087-00			1	Накладка боковины левая
7			+	21100-5401120-00			1	Усилитель передней стойки правый
7			+	21100-5401121-00			1	Усилитель передней стойки левый
8			+	21710-8404076-00			1	Усилитель заднего крыла правый
8			+	21710-8404077-00			1	Усилитель заднего крыла левый
9			+	21710-5401170-00			1	Арка заднего колеса правая в сборе
9			+	21710-5401171-00			1	Арка заднего колеса левая в сборе
10			+	21710-5401258-00			1	Соединитель боковины и крыши задний правый
10			+	21710-5401259-00			1	Соединитель боковины и крыши задний левый
11			+	21710-5401424-00			1	Панель боковины угловая внутренняя правая
11			+	21710-5401425-00			1	Панель боковины угловая внутренняя левая
12			+	21710-5401108-00			1	Накладка боковины задняя внутренняя правая
12			+	21710-5401109-00			1	Накладка боковины задняя внутренняя левая
13			+	21710-2804038-00			1	Кронштейн заднего бампера боковой правый
13			+	21710-2804039-00			1	Кронштейн заднего бампера боковой левый

КАРКАС БОКОВИНЫ И ЗАДКА | М251

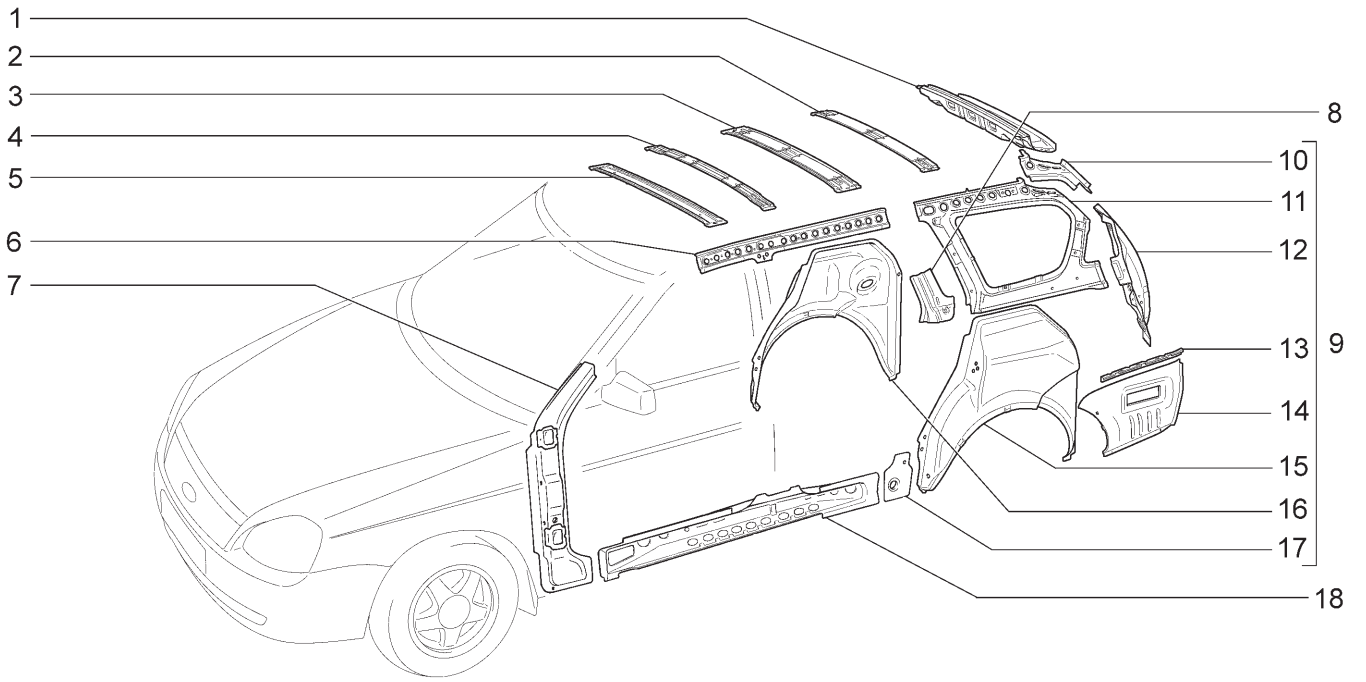

21713-01 21713-02 21713-03

№ поз.	№ извещ. об изменении	Дата выпуска изв.	Вкл. в з/ч	Номер детали	Вариант	Применяемость	Кол.	Наименование
14			+	21710-8404066-00			1	Соединитель заднего крыла и пола правый
14			+	21710-8404067-00			1	Соединитель заднего крыла и пола левый
15			+	21710-5401175-00			1	Арка наружная левая
16			+	21710-5401174-00			1	Арка наружная правая
17				21100-5401292-00			2	Соединитель задней арки
18			+	21100-5401102-00	~		1	Накладка боковины нижняя правая
18			+	21100-5401102-01	~		1	Накладка боковины нижняя правая
18			+	21100-5401103-00	~		1	Накладка боковины нижняя левая
18			+	21100-5401103-01	~		1	Накладка боковины нижняя левая

КАРКАС БОКОВИНЫ И ЗАДКА | М252

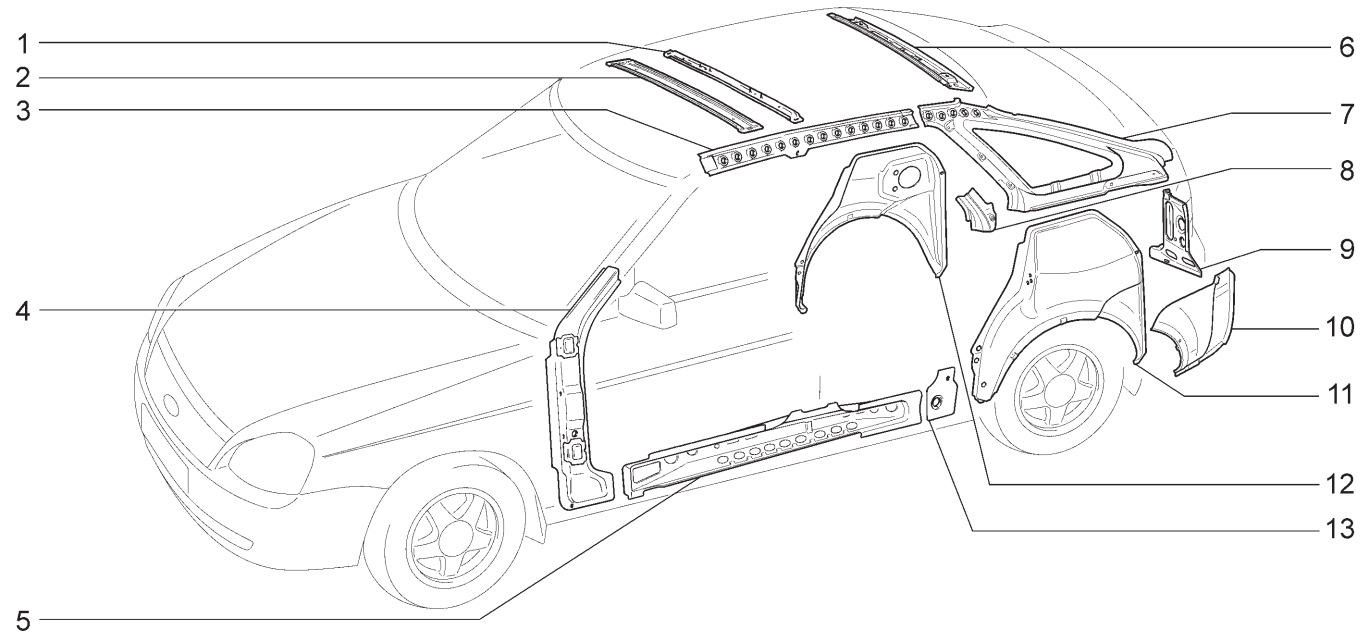

21721 21723-01 21723-02 21723-03

№ поз.	№ извещ. об изменении	Дата выпуска изв.	Вкл. в з/ч	Номер детали	Вариант	Применяемость	Кол.	Наименование
1			+	21100-5701100-00			1	Усилитель крыши
2			+	21100-5701050-00			1	Поперечина крыши в сборе
3			+	21100-5401086-00			1	Накладка боковины правая
3			+	21100-5401087-00			1	Накладка боковины левая
4			+	21100-5401120-00			1	Усилитель передней стойки правый
4			+	21100-5401121-00			1	Усилитель передней стойки левый
5			+	21100-5401102-00	~		1	Накладка боковины нижняя правая
5			+	21100-5401102-01	~		1	Накладка боковины нижняя правая
5			+	21100-5401103-00	~		1	Накладка боковины нижняя левая
5			+	21100-5401103-01	~		1	Накладка боковины нижняя левая
6			+	21720-5701124-00			1	Балка крыши задняя
7			+	21720-5401426-00			1	Панель боковины угловая правая
7			+	21720-5401427-00			1	Панель боковины угловая левая
8			+	21720-8404076-00			1	Усилитель заднего крыла правый
8			+	21720-8404077-00			1	Усилитель заднего крыла левый
9			+	21720-5401108-00			1	Накладка боковины задняя внутренняя правая
9			+	21720-5401109-00			1	Накладка боковины задняя внутренняя левая
10			+	21720-8404066-00			1	Соединитель заднего крыла и пола правый
10			+	21720-8404067-00			1	Соединитель заднего крыла и пола левый
11			+	21700-5401175-00			1	Арка наружная левая
12			+	21700-5401174-00			1	Арка наружная правая
13				21100-5401292-00			2	Соединитель задней арки

ПАНЕЛИ КУЗОВА | М260

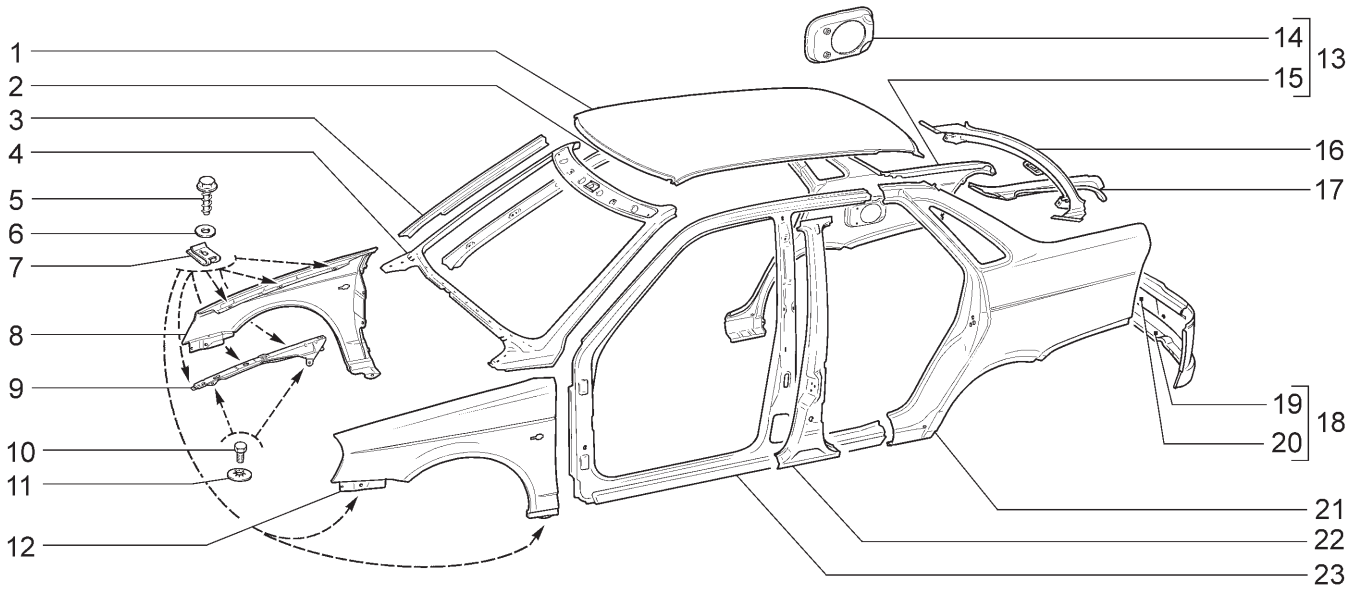

21701	21703-01	21703-02	21703-03

№ поз.	№ извещ. об изменении	Дата выпуска изв.	Вкл. в з/ч	Номер детали	Вариант	Применяемость	Кол.	Наименование
1			+	21700-5701012-00			1	Панель крыши
2			+	21100-5201026-00			1	Стойка внутренняя правая
2			+	21100-5201027-00			1	Стойка внутренняя левая
3			+	21100-5401338-00			1	Усилитель стойки правый
3			+	21100-5401339-00			1	Усилитель стойки левый
4			+	21700-5201010-00			1	Рама ветрового окна
5			+	21080-8403066-00			22	Винт
6			+	00001-0005196-01			22	Шайба 8
7			+	21080-8403068-00			22	Гайка фланцевая
8			+	21700-8403010-00			1	Крыло переднее правое
9			+	21700-8403044-00			1	Кронштейн крепления переднего крыла правый
9			+	21700-8403045-00			1	Кронштейн крепления переднего крыла левый
10			+	00001-0009024-21			4	Болт М6х20
11			+	00001-0025990-71			4	Шайба 6 стопорная
12			+	21700-8403011-00			1	Крыло переднее левое
13			+	21700-8404010-00			1	Крыло заднее правое
14				21700-8404100-00			1	Рамка люка наливной горловины
15			+	21700-8404014-00			1	Крыло заднее правое
16			+	21100-5601250-50			1	Поперечина рамы заднего окна
17			+	21700-8404050-00			1	Желобок правый
17			+	21700-8404051-00			1	Желобок левый
18			+	21100-5601080-00			1	Панель задка в сборе
19			+	21100-5601098-00			1	Поперечина панели задка нижняя
20			+	21100-5601082-00			1	Панель задка
21			+	21700-8404015-00			1	Крыло заднее левое
22			+	21100-5401130-00			1	Стойка боковины правая
22			+	21100-5401131-00			1	Стойка боковины левая
23			+	21100-5401060-00			1	Боковина кузова правая
23			+	21100-5401061-00			1	Боковина кузова левая

ПАНЕЛИ КУЗОВА | М261

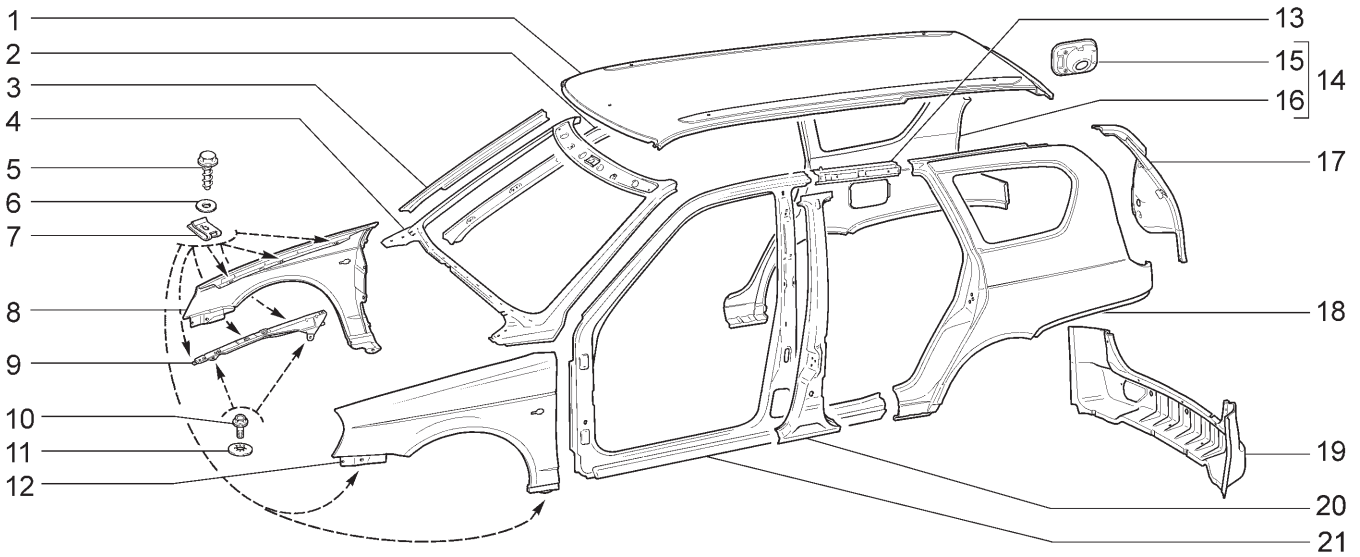

21713-01 21713-02 21713-03

№ поз.	№ извещ. об изменении	Дата выпуска изв.	Вкл. в з/ч	Номер детали	Вариант	Применяемость	Кол.	Наименование
1			+	21710-5701012-00			1	Панель крыши
2			+	21100-5201026-00			1	Стойка внутренняя правая
2			+	21100-5201027-60			1	Стойка внутренняя левая
3			+	21100-5401338-00			1	Усилитель стойки правый
3			+	21100-5401339-00			1	Усилитель стойки левый
4			+	21700-5201010-00			1	Рама ветрового окна
5			+	21080-8403066-00			22	Винт
6			+	00001-0005196-01			22	Шайба 8
7			+	21080-8403068-00			22	Гайка фланцевая
8			+	21700-8403010-00			1	Крыло переднее правое
9			+	21700-8403044-00			1	Кронштейн крепления переднего крыла правый
9			+	21700-8403045-00			1	Кронштейн крепления переднего крыла левый
10			+	00001-0038364-21			4	Болт М6х16
11			+	00001-0025990-71			4	Шайба 6 стопорная
12			+	21700-8403011-00			1	Крыло переднее левое
13			+	21110-5401072-00			1	Надставка боковины правая
13			+	21110-5401073-00			1	Надставка боковины левая
14			+	21710-8404010-00			1	Крыло заднее правое в сборе
15				21710-8404100-00			1	Рамка люка наливной горловины
16			+	21710-8404014-00			1	Крыло заднее правое
17				21710-8404050-00			1	Желобок заднего крыла правый
17				21710-8404051-00			1	Желобок заднего крыла левый
18			+	21710-8404015-00			1	Крыло заднее левое
19			+	21710-5601082-00			1	Панель задка в сборе
20			+	21100-5401130-00			1	Стойка боковины правая
20			+	21100-5401131-00			1	Стойка боковины левая
21			+	21110-5401060-00			1	Боковина кузова правая
21			+	21110-5401061-00			1	Боковина кузова левая

ПАНЕЛИ КУЗОВА | М262

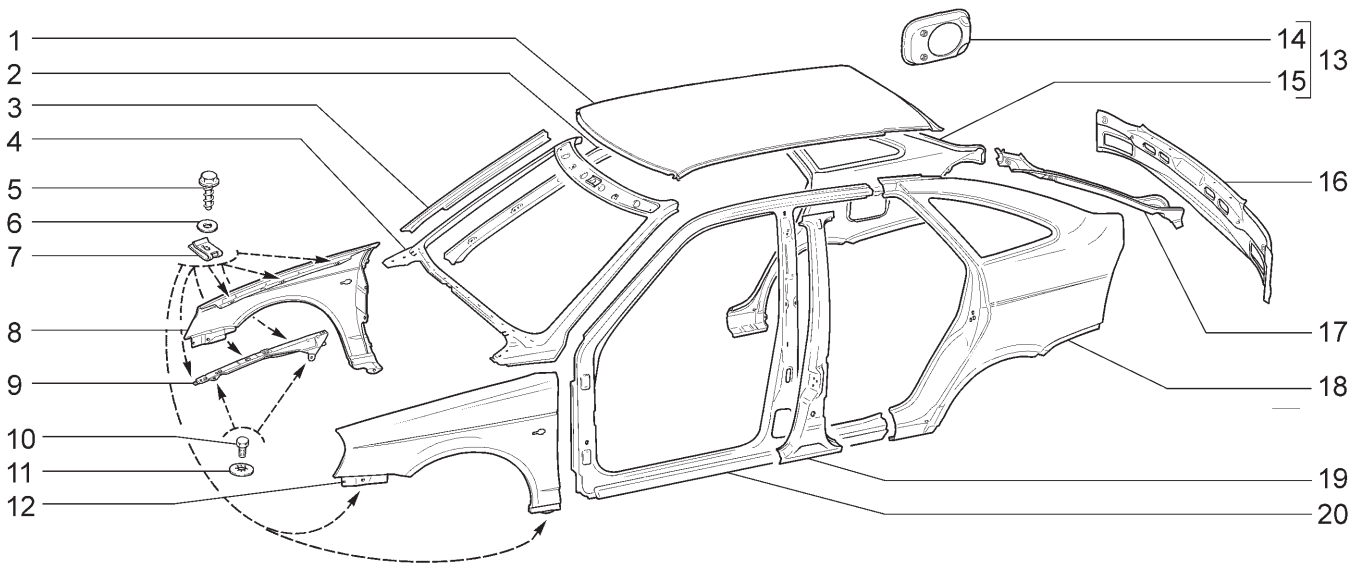

21721 21723-01 21723-02 21723-03

№ поз.	№ извещ. об изменении	Дата выпуска изв.	Вкл. в з/ч	Номер детали	Вариант	Применяемость	Кол.	Наименование
1			+	21720-5701012-00			1	Панель крыши
2			+	21100-5201026-00			1	Стойка внутренняя правая
2			+	21100-5201027-00			1	Стойка внутренняя левая
3			+	21100-5401338-00			1	Усилитель стойки правый
3			+	21100-5401339-00			1	Усилитель стойки левый
4			+	21700-5201010-00			1	Рама ветрового окна
5			+	21080-8403066-00			22	Винт
6			+	00001-0005196-01			22	Шайба 8
7			+	21080-8403068-00			22	Гайка фланцевая
8			+	21700-8403010-00			1	Крыло переднее правое
9			+	21700-8403044-00			1	Кронштейн крепления переднего крыла правый
9			+	21700-8403045-00			1	Кронштейн крепления переднего крыла левый
10			+	00001-0009024-21			4	Болт М6х20
11			+	00001-0025990-71			4	Шайба 6 стопорная
12			+	21700-8403011-00			1	Крыло переднее левое
13			+	21720-8404010-00			1	Крыло заднее правое в сборе
14				21700-8404100-00			1	Рамка люка наливной горловины
15			+	21720-8404014-00			1	Крыло заднее правое
16			+	21720-5601082-00			1	Панель задка в сборе
17			+	21720-8404054-00			1	Желобок заднего крыла правый
17			+	21720-8404055-00			1	Желобок заднего крыла левый
18			+	21720-8404015-00			1	Крыло заднее левое
19			+	21100-5401130-00			1	Стойка боковины правая
19			+	21100-5401131-00			1	Стойка боковины левая
20			+	21100-5401060-00			1	Боковина кузова правая
20			+	21100-5401061-00			1	Боковина кузова левая

КРЫШКА ЛЮКА НАЛИВНОЙ ГОРЛОВИНЫ | M270

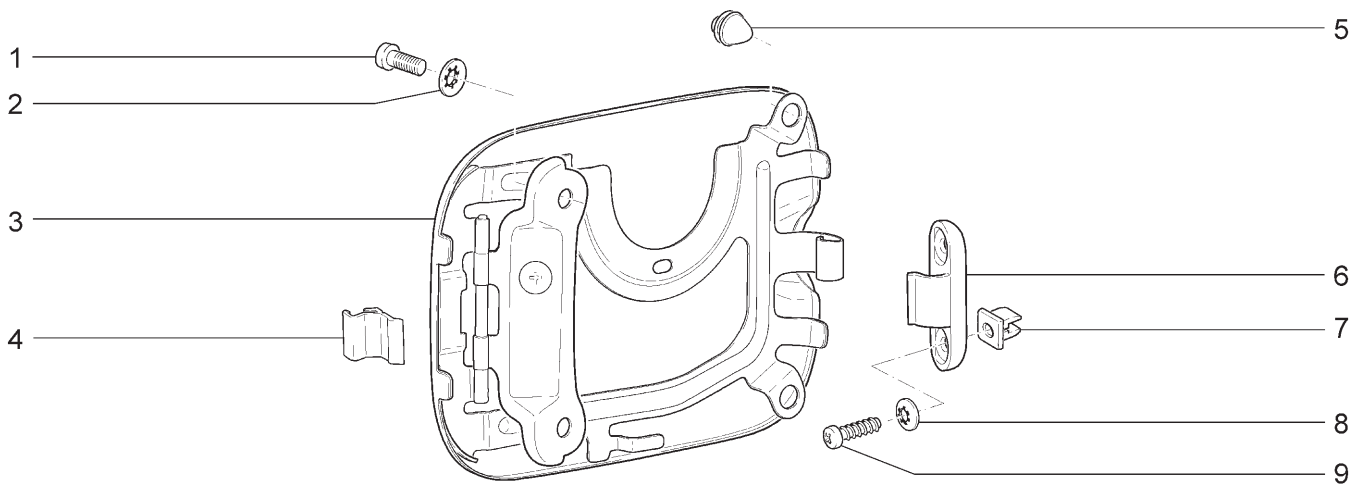

21701 21723-02	21703-01 21723-03	21703-02	21703-03	21721	21723-01

№ поз.	№ извещ. об изменении	Дата выпуска изв.	Вкл. в з/ч	Номер детали	Вари-ант	Применяемость	Кол.	Наименование
1			+	00001-0032760-01			2	Винт M6x12
2			+	00001-0025990-71			2	Шайба 6 стопорная
3			+	21700-8413010-00			1	Крышка люка в сборе
4			+	21700-8413086-00			1	Защелка
5			+	21700-8413066-00			1	Буфер
6			+	21700-8413078-00			1	Держатель
7			+	21010-2808020-00			2	Втулка
8			+	00001-0025991-70			2	Шайба 5 стопорная
9			+	00001-0076712-01			2	Винт 4,9x15,9 самонарезающий

КРЫШКА ЛЮКА НАЛИВНОЙ ГОРЛОВИНЫ | M271

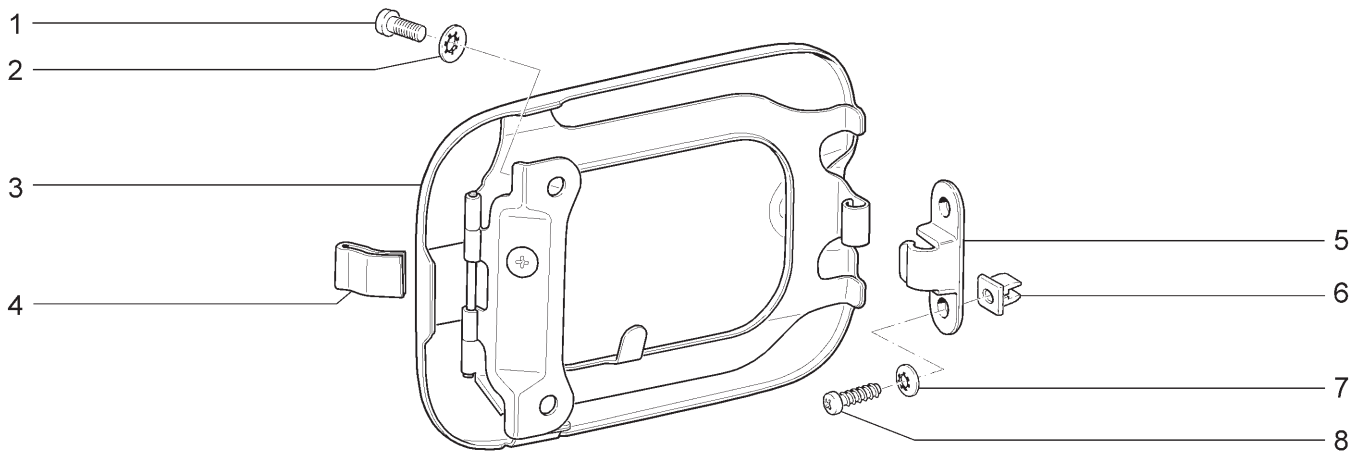

21713-01 21713-02 21713-03

№ поз.	№ извещ. об изменении	Дата выпуска изв.	Вкл. в з/ч	Номер детали	Вари-ант	Применяемость	Кол.	Наименование
1			+	00001-0032760-01			2	Винт М6х12
2			+	00001-0025990-71			2	Шайба 6 стопорная
3			+	21710-8413010-00			1	Крышка люка в сборе
4			+	21700-8413086-00			1	Защелка
5			+	21700-8413078-00			1	Держатель
6			+	21010-2808020-00			2	Втулка
7			+	00001-0025991-70			2	Шайба 5 стопорная
8			+	00001-0076712-01			2	Винт 4,9х15,9 самонарезающий

КРЫШКА БАГАЖНИКА | M280

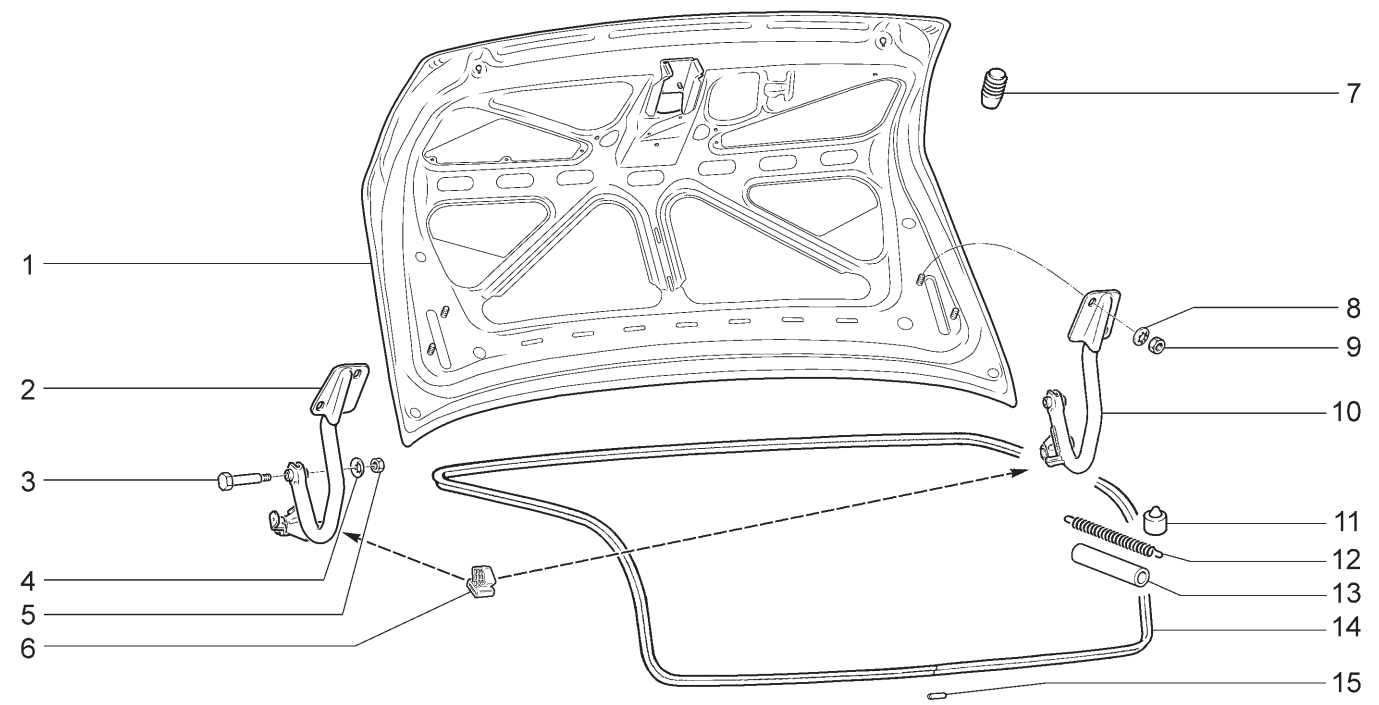

21701	21703-01	21703-02	21703-03

№ поз.	№ извещ. об изменении	Дата выпуска изв.	Вкл. в з/ч	Номер детали	Вариант	Применяемость	Кол.	Наименование
1			+	21700-5604010-00			1	Крышка багажника
2			+	21700-5605023-00			1	Звено петли крышки багажника подвижное левое
3			+	21099-5605035-10			2	Ось петли крышки багажника
4			+	00001-0025982-71			2	Шайба 6 стопорная
5			+	00001-0058962-11			2	Гайка М6
6			+	21700-5605165-00			2	Буфер петли
7			+	21080-8402214-01			2	Буфер
8			+	00001-0025983-71			4	Шайба 8 стопорная
9			+	00001-0061008-11			4	Гайка М8
10			+	21700-5605022-00			1	Звено петли крышки багажника подвижное правое
11			+	21700-5605155-00			2	Буфер
12			+	21100-5605128-00			2	Пружина крышки багажника
13			+	21100-5605132-00			2	Чехол пружины
14			+	21700-5604040-00			1	Уплотнитель крышки багажника
15			+	21700-5604050-00			1	Трубка соединительная

ЗАМОК КРЫШКИ БАГАЖНИКА | M290

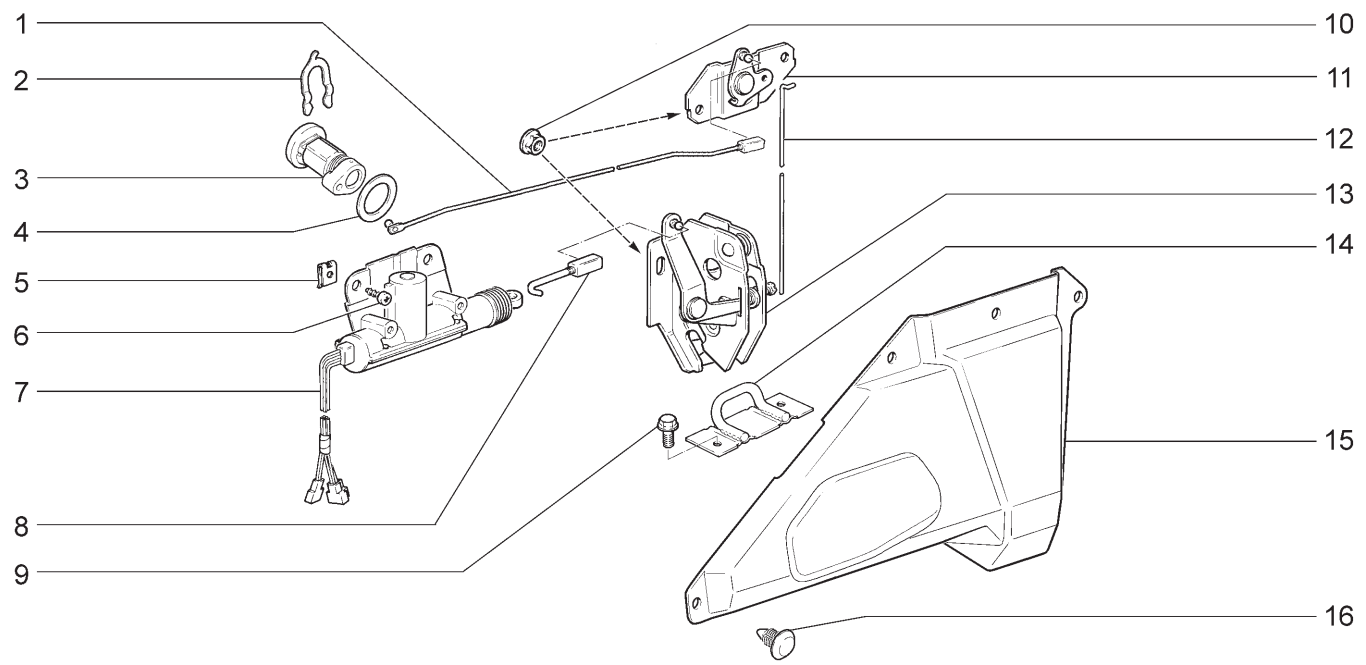

21701	21703-01	21703-02	21703-03

№ поз.	№ извещ. об изменении	Дата выпуска изв.	Вкл. в з/ч	Номер детали	Вариант	Применяемость	Кол.	Наименование
1			+	21700-5606100-10			1	Тяга рычага привода замка крышки багажника
2			+	21050-6105416-00			1	Скоба крепления выключателя
3				21100-6105410-10	*		1	Выключатель замка двери правый
4			+	21100-6105418-00			1	Уплотнитель выключателя замка
5			+	00001-0041897-76			2	Гайка фланцевая 10
6			+	00001-0076710-01			2	Винт 4,9x9,5 самонарезающий
7			+	21700-6512230-00			1	Моторедуктор электропривода замка крышки багажника
8			+	21100-5606144-00			1	Тяга электропривода
9			+	21080-6103346-00			2	Болт крепления фиксатора
10			+	00001-0038321-01			5	Гайка М6 с зубчатым буртиком
11			+	21700-5606150-10			1	Рычаг привода замка крышки багажника
12			+	21100-5606068-00			1	Тяга привода замка
13			+	21100-5606010-11			1	Замок крышки багажника
14			+	21100-5606064-00			1	Фиксатор замка
15			+	21700-5606058-00			1	Облицовка замка крышки багажника
16			+	21080-6302015-00			5	Кнопка

* - входит в 21700-6105006-00 (К110)

ДВЕРИ ПЕРЕДНИЕ | М300

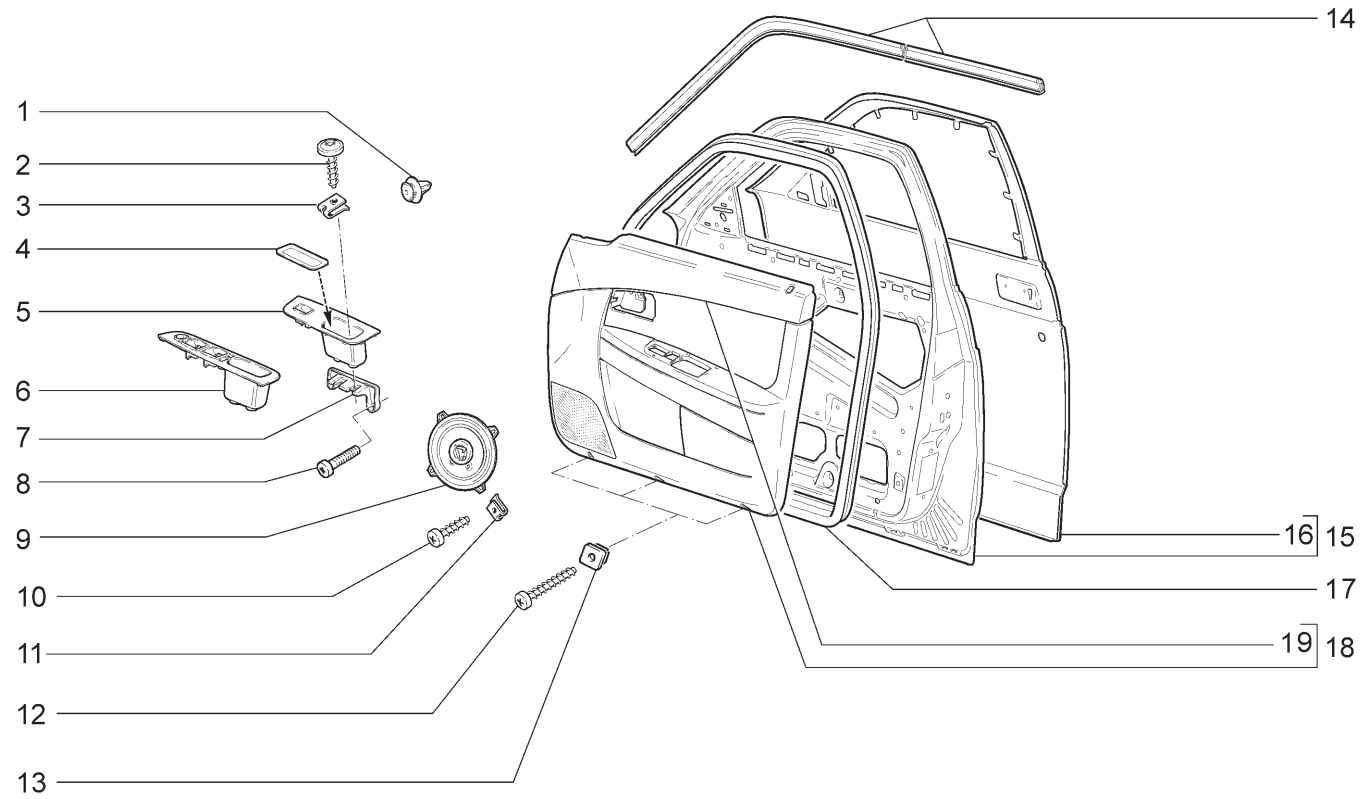

21701(01) 21703-01(02) 21703-02(03) 21703-03(03) 21713-01(02) 21713-02(03)
21713-03(03) 21721(01) 21723-01(04) 21723-02(03) 21723-03(03)

№ поз.	№ извещ. об изменении	Дата выпуска изв.	Вкл. в з/ч	Номер детали	Вариант	Применяемость	Кол.	Наименование
1			+	21700-6102053-00			16	Кнопка
2			+	11180-8212786-00			4	Винт
3			+	21700-6101198-00			2	Коврик ручки обивки двери
4			+	21010-8109137-00			4	Гайка пружинная
5			+	21700-6102186-00			1	Ручка обивки передней двери правая
6			+	21700-6102187-00			1	Ручка обивки передней двери левая
7			+	21700-6102322-00			1	Кронштейн ручки передней двери правый
7			+	21700-6102323-00			1	Кронштейн ручки передней двери левый
8			+	00001-0032764-01			4	Винт М6х20
9			+	21700-7901020-00		(20)	1	Громкоговоритель передний
10			+	00001-0076713-01		(20)	4	Винт 4,9х19 самонарезающий
11			+	00001-0041897-76		(20)	4	Скоба
12			+	00001-0076717-07			6	Винт 4,9х38,1 самонарезающий
13			+	21210-5004286-00			6	Гайка квадратная
14			+	21700-6107020-00			1	Уплотнитель верхний правый
14			+	21700-6107021-00			1	Уплотнитель верхний левый
15			+	21100-6100014-00			1	Дверь передняя правая
15			+	21100-6100015-60			1	Дверь передняя левая
16			+	21100-6101014-00			1	Панель двери наружная правая
16			+	21100-6101015-00			1	Панель двери наружная левая
17			+	21700-6107018-00			2	Уплотнитель
18			+	21700-6102012-00		(02)(04)	1	Обивка передней двери в сборе правая
18			+	21700-6102012-10		(03)	1	Обивка передней двери в сборе правая
18			+	21700-6102012-20		(02-11)(03-15)	1	Обивка передней двери в сборе правая
18			+	21700-6102012-40		(01)	1	Обивка передней двери в сборе правая
18			+	21700-6102012-60		(02-20)(04-20)	1	Обивка передней двери в сборе правая
18			+	21700-6102012-70		(03-20)	1	Обивка передней двери в сборе правая

ДВЕРИ ПЕРЕДНИЕ | М300

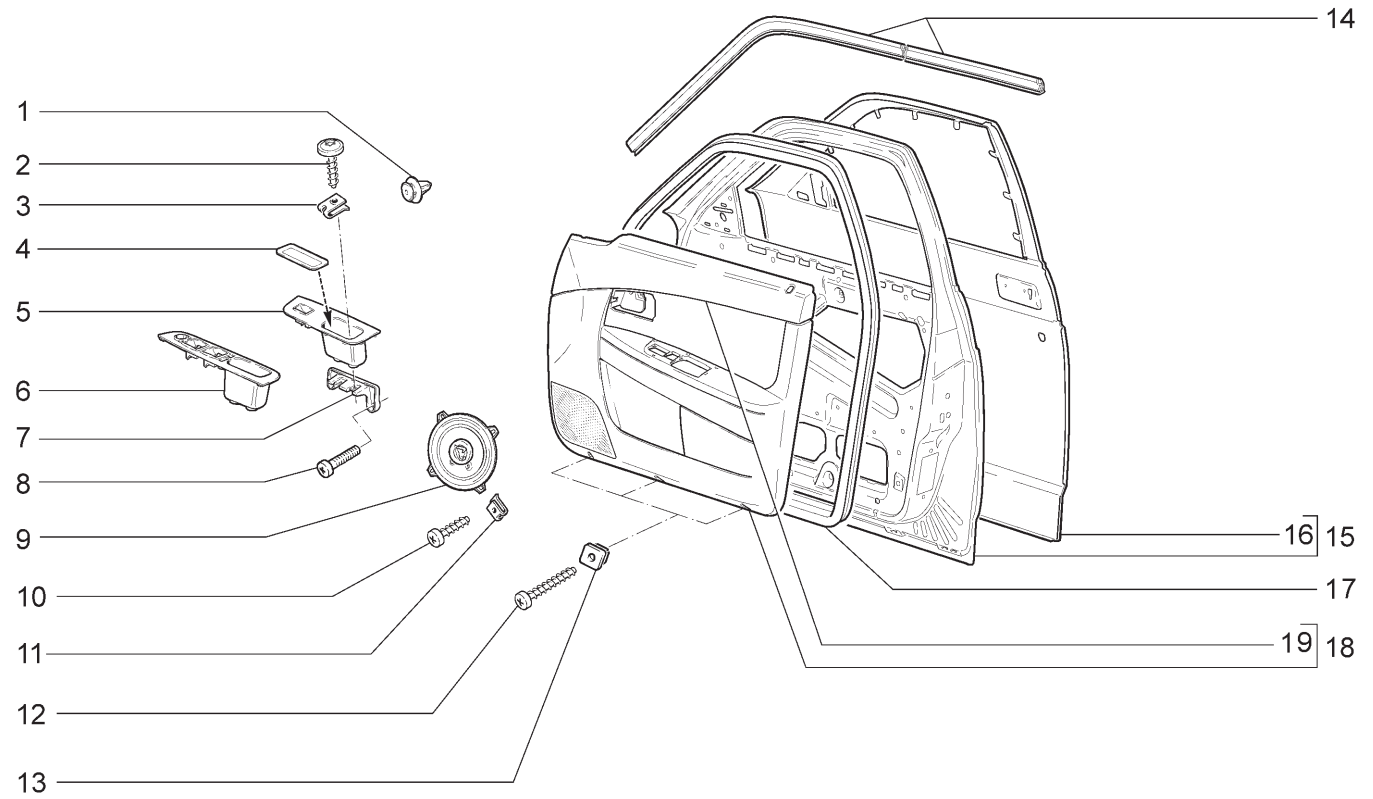

21701(01) 21713-03(03)	21703-01(02) 21721(01)	21703-02(03) 21723-01(04)	21703-03(03) 21723-02(03)	21713-01(02) 21723-03(03)	21713-02(03)

№ поз.	№ извещ. об изменении	Дата выпуска изв.	Вкл. в з/ч	Номер детали	Вари-ант	Применяемость	Кол.	Наименование
18			+	21700-6102013-00		(02)(04)	1	Обивка передней двери в сборе левая
18			+	21700-6102013-10		(03)	1	Обивка передней двери в сборе левая
18			+	21700-6102013-20		(02-11)(03-15)	1	Обивка передней двери в сборе левая
18			+	21700-6102013-40		(01)	1	Обивка передней двери в сборе левая
18			+	21700-6102013-60		(02-20)(04-20)	1	Обивка передней двери в сборе левая
18			+	21700-6102013-70		(03-20)	1	Обивка передней двери в сборе левая
19			+	21700-6102032-00			1	Накладка обивки передней двери правая
19			+	21700-6102033-00			1	Накладка обивки передней двери левая

НАВЕСКА БОКОВЫХ ДВЕРЕЙ | М305

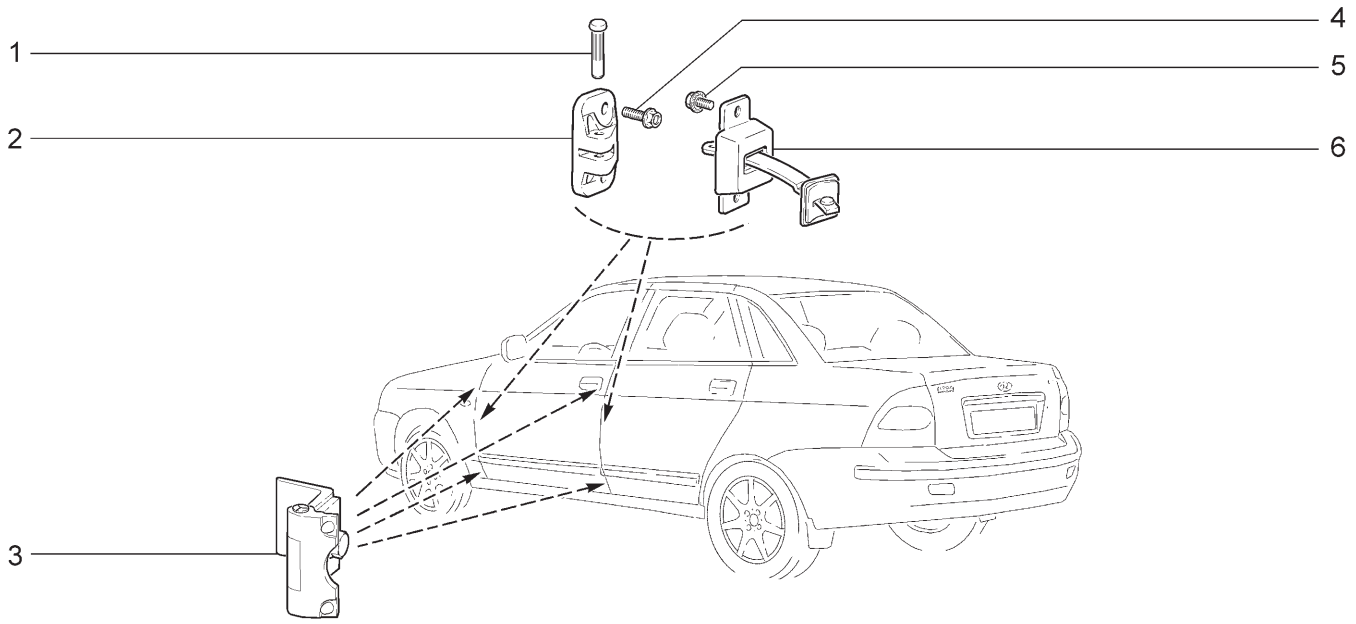

21701	21703-01	21703-02	21703-03	21713-01	21713-02
21713-03	21721	21723-01	21723-02	21723-03	

№ поз.	№ извещ. об изменении	Дата выпуска изв.	Вкл. в з/ч	Номер детали	Вари-ант	Применяемость	Кол.	Наименование
1			+	21080-6106096-00			4	Палец крепления ограничителя двери
2			+	21080-6106156-00			4	Вилка крепления ограничителя
3			+	21080-6106008-20			8	Петля двери
4			+	00001-0038364-21			8	Болт М6х16 с зубчатым буртиком
5			+	00001-0038360-21			8	Болт М6х12 с зубчатым буртиком
6			+	21100-6106082-00			4	Ограничитель открывания двери

ДВЕРИ ЗАДНИЕ | М310

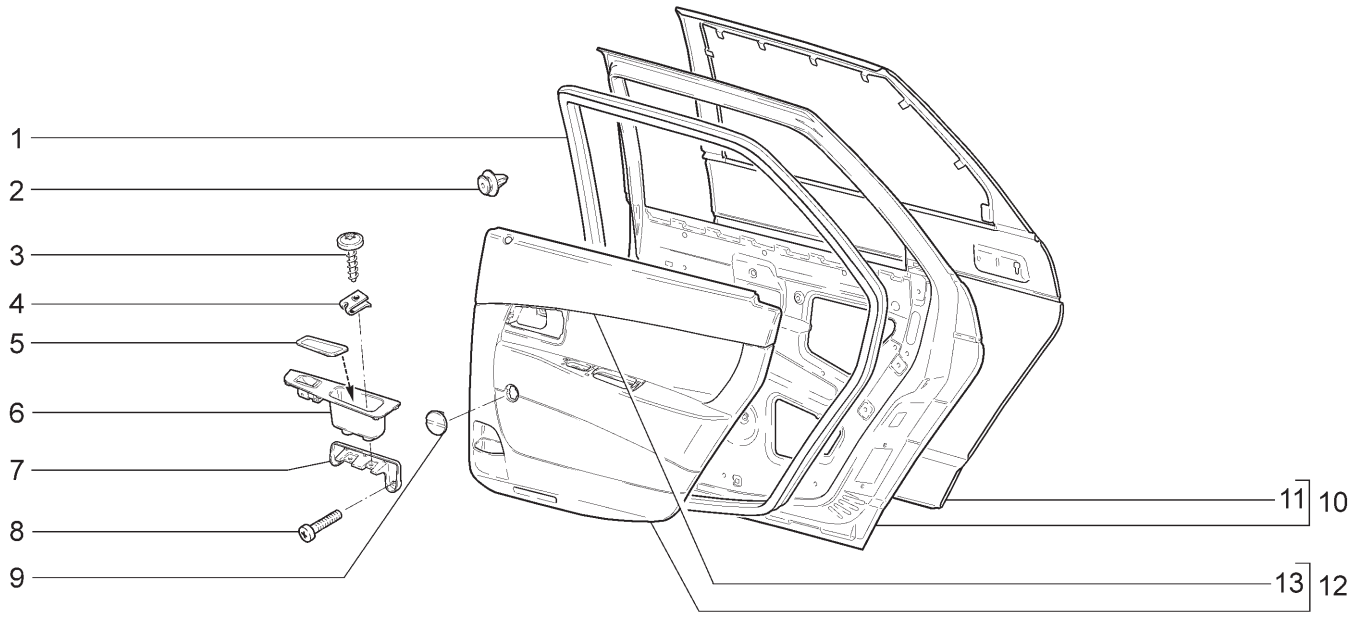

21701 (01) 21703-01(02) 21703-02(03) 21703-03(03) 21721(01) 21723-01(02) 21723-02(03) 21723-03(03)

№ поз.	№ извещ. об изменении	Дата выпуска изв.	Вкл. в з/ч	Номер детали	Вари-ант	Применяемость	Кол.	Наименование
1			+	21700-6207018-00			2	Уплотнитель
2			+	21700-6102053-00			20	Кнопка
3			+	11180-8212786-00			4	Винт
4			+	21010-8109137-00			4	Гайка пружинная
5			+	21700-6202198-00			2	Коврик ручки обивки задней двери
6			+	21700-6202186-00			1	Ручка обивки задней двери правая
6			+	21700-6202187-00			1	Ручка обивки задней двери левая
7			+	21700-6202322-00			1	Кронштейн крепления ручки обивки правый
7			+	21700-6202323-00			1	Кронштейн крепления ручки обивки левый
8			+	00001-0032764-01			4	Винт М6х20
9			+	21700-6202034-00		(03)	2	Заглушка
10			+	21100-6200014-00			1	Дверь задняя правая
10			+	21100-6200015-00			1	Дверь задняя левая
11			+	21100-6201014-00			1	Панель двери наружная правая
11			+	21100-6201015-00			1	Панель двери наружная левая
12			+	21700-6202012-00		(02)	1	Обивка задней двери правая
12			+	21700-6202013-00		(02)	1	Обивка задней двери левая
12			+	21700-6202012-10		(02-11)(03)	1	Обивка задней двери правая
12			+	21700-6202013-10		(02-11)(03)	1	Обивка задней двери левая
12			+	21700-6202012-40		(01)	1	Обивка задней двери правая
12			+	21700-6202013-40		(01)	1	Обивка задней двери левая
13			+	21700-6202032-00			1	Накладка обивки задней двери верхняя правая
13			+	21700-6202033-00			1	Накладка обивки задней двери верхняя левая

ДВЕРИ ЗАДНИЕ | М311

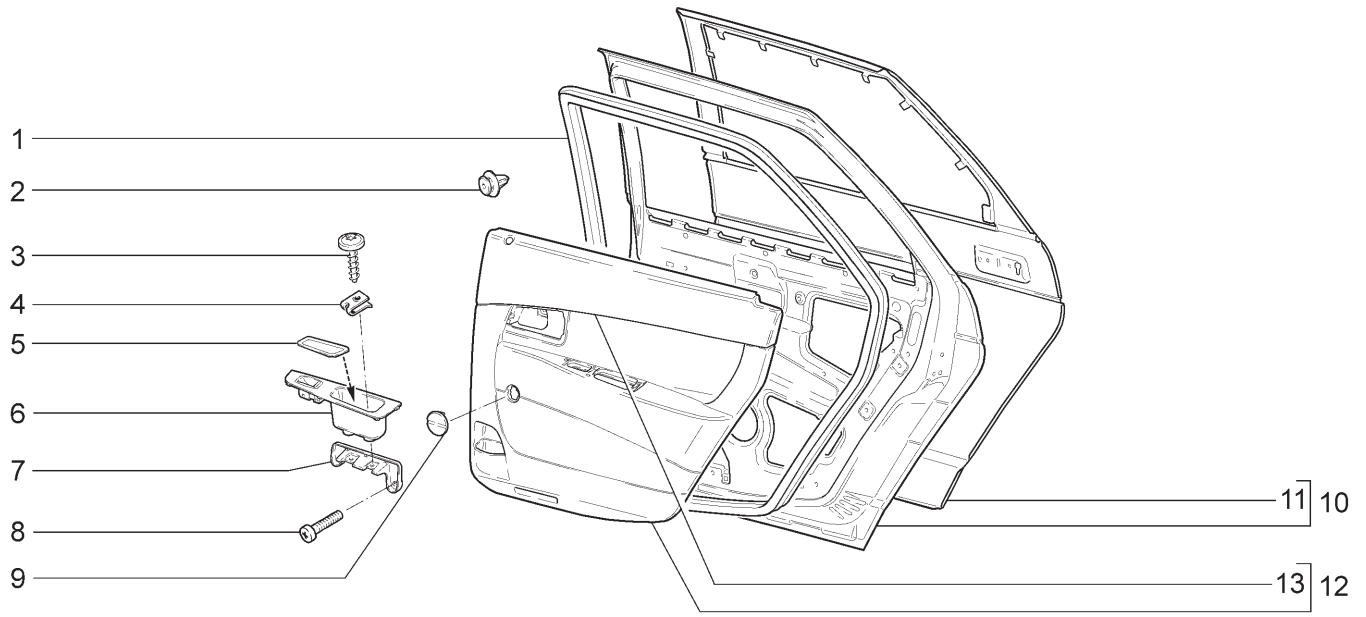

.

21713-01 21713-02(01) 21713-03(01)

№ поз.	№ извещ. об изменении	Дата выпуска изв.	Вкл. в з/ч	Номер детали	Вари-ант	Применяемость	Кол.	Наименование
1			+	21710-6207018-00			2	Уплотнитель
2			+	21700-6102053-00			20	Кнопка
3			+	11180-8212786-00			4	Винт
4			+	21010-8109137-00			4	Гайка пружинная
5			+	21700-6202198-00			2	Коврик ручки обивки задней двери
6			+	21700-6202186-00			1	Ручка обивки задней двери правая
6			+	21700-6202187-00			1	Ручка обивки задней двери левая
7			+	21700-6202322-00			1	Кронштейн крепления ручки обивки правый
7			+	21700-6202323-00			1	Кронштейн крепления ручки обивки левый
8			+	00001-0032764-01			4	Винт М6х20
9			+	21700-6202034-00		(01)	2	Заглушка
10			+	21110-6200014-50			1	Дверь задняя правая
10			+	21110-6200015-50			1	Дверь задняя левая
11			+	21110-6201014-50			1	Панель двери наружная правая
11			+	21110-6201015-50			1	Панель двери наружная левая
12			+	21700-6202012-00			1	Обивка задней двери правая
12			+	21700-6202013-00			1	Обивка задней двери левая
12			+	21700-6202012-10		(01)	1	Обивка задней двери правая
12			+	21700-6202013-10		(01)	1	Обивка задней двери левая
13			+	21700-6202032-00			1	Накладка обивки задней двери верхняя правая
13			+	21700-6202033-00			1	Накладка обивки задней двери верхняя левая

ЗАМКИ И РУЧКИ ПЕРЕДНИХ ДВЕРЕЙ | М320

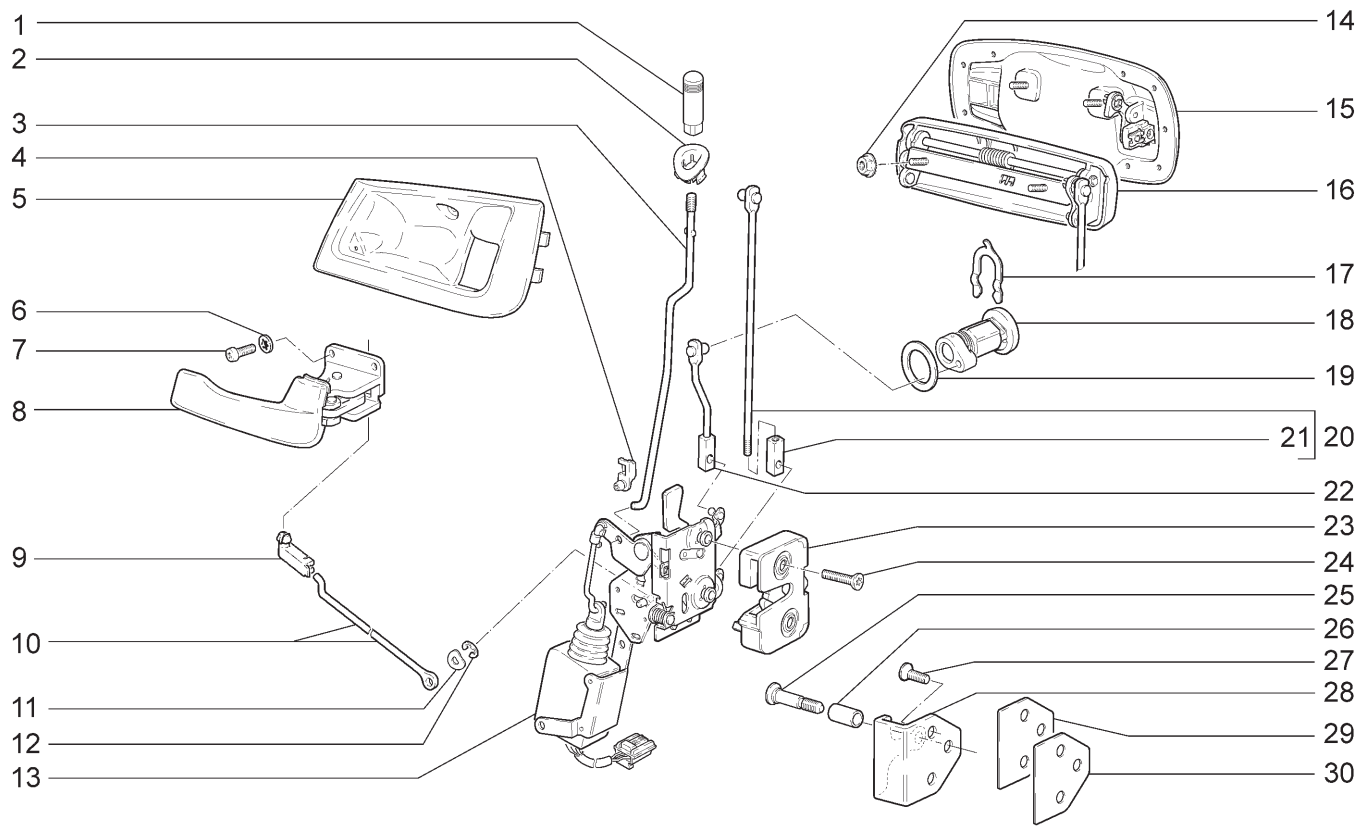

21701 (01) 21703-01(01) 21703-02 21703-03 21713-01 21713-02
21713-03 21721 (01) 21723-01 21723-02 21723-03

№ поз.	№ извещ. об изменении	Дата выпуска изв.	Вкл. в з/ч	Номер детали	Вариант	Применяемость	Кол.	Наименование
1			+	21700-6105125-00			2	Кнопка выключения замка
2			+	21700-6105129-00			2	Втулка
3			+	21700-6105118-00			1	Тяга кнопки правая
3			+	21700-6105119-00			1	Тяга кнопки левая
4			+	21080-6105094-00			2	Скоба
5			+	21720-6105192-00			1	Облицовка внутренней ручки двери правая
5			+	21720-6105193-00			1	Облицовка внутренней ручки двери левая
6			+	00001-0026052-70			6	Шайба 5 стопорная
7			+	00001-0032744-01			6	Винт М5х20
8			+	21720-6105180-00			1	Ручка внутренняя правая
8			+	21720-6105181-00			1	Ручка внутренняя левая
9			+	21100-6105094-00			1	Скоба крепления тяги замка правая
9			+	21100-6105095-00			1	Скоба крепления тяги замка левая
10			+	21100-6105090-10			2	Тяга внутренней ручки
11			+	21010-6205118-00			2	Шайба эластичная
12			+	21720-6105252-00			2	Скоба крепления тяги замка
13			+	21700-6105012-00			1	Замок внутренний правый
13			+	21700-6105013-00			1	Замок внутренний левый
14			+	00001-0038318-01			4	Гайка М5 с зубчатым буртиком
15			+	21720-6105150-00			1	Ручка наружная правая
15			+	21720-6105151-00			1	Ручка наружная левая
16			+	21100-6105134-01		(01)	1	Ручка наружная правая с тягой в сборе
16			+	21100-6105135-01		(01)	1	Ручка наружная левая с тягой в сборе
17			+	21050-6105416-00			2	Скоба
18				21100-6105410-10	*		2	Выключатель замка в сборе правый

ЗАМКИ И РУЧКИ ПЕРЕДНИХ ДВЕРЕЙ | М320

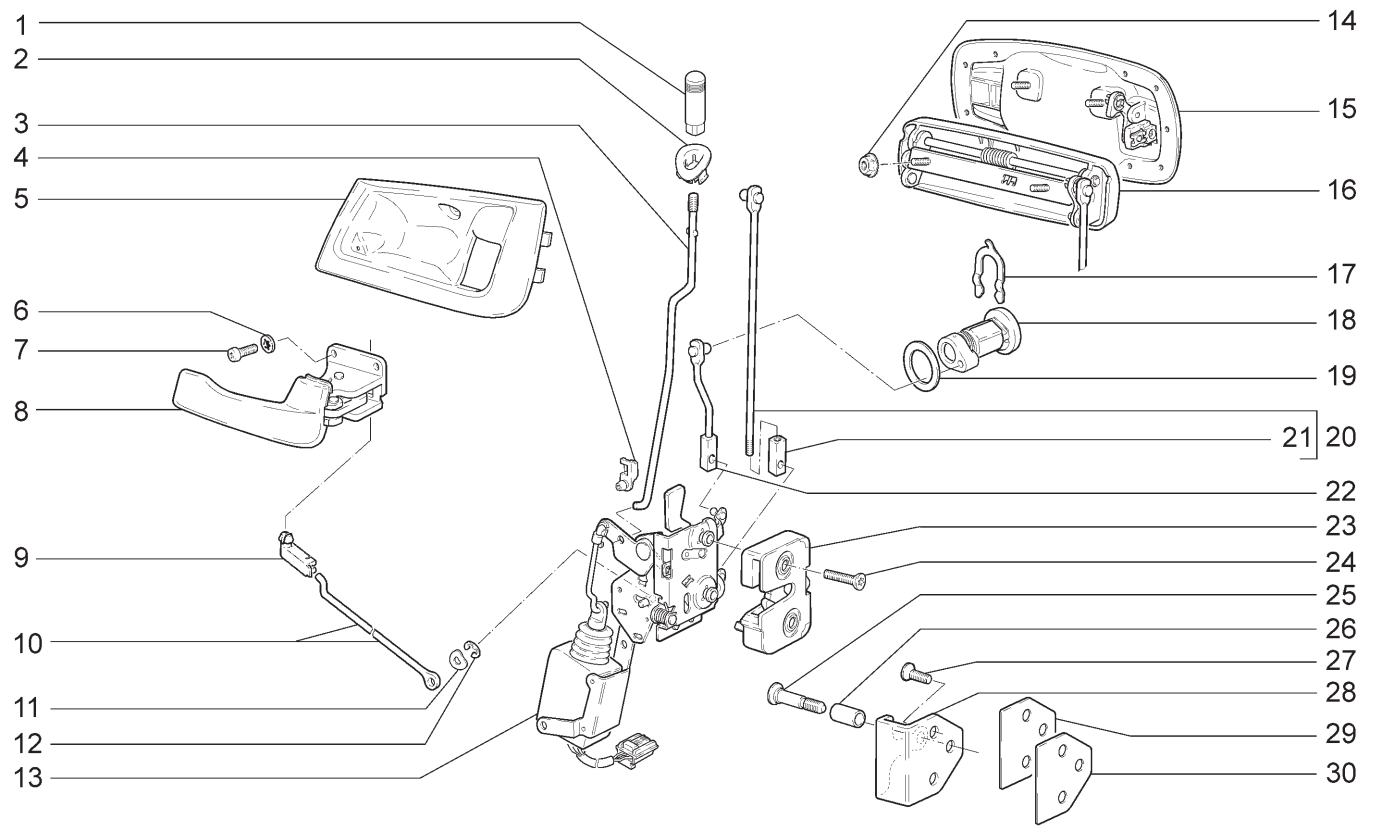

21701 (01) 21703-01(01) 21703-02 21703-03 21713-01 21713-02
21713-03 21721 (01) 21723-01 21723-02 21723-03

№ поз.	№ извещ. об изменении	Дата выпуска изв.	Вкл. в з/ч	Номер детали	Вариант	Применяемость	Кол.	Наименование
18				21100-6105411-10	*		2	Выключатель замка в сборе левый
19			+	21100-6105418-00			2	Уплотнитель
20			+	21100-6105240-00			2	Тяга наружной ручки
21			+	21080-6105148-00			4	Наконечник тяги наружной ручки двери
22			+	21100-6105136-00			1	Тяга правая
22			+	21100-6105137-00			1	Тяга левая
23			+	21700-6105014-00			1	Замок наружный правый
23			+	21700-6105015-00			1	Замок наружный левый
24			+	21080-6105266-10			4	Винт
25			+	21700-6105228-00			2	Палец фиксатора
26			+	21700-6105276-00			2	Втулка пальца фиксатора
27			+	21080-6105268-10			4	Винт
28			+	21700-6105208-00			2	Корпус фиксатора замка
29			+	21080-6105222-00			2	Прокладка фиксатора замка двери
30			+	21100-6105218-00			8	Прокладка регулировочная
			+	21720-6105150-70			1	Ручка наружная правая (комплект поставки)
			+	21720-6105151-70			1	Ручка наружная левая (комплект поставки)

* - входит в комплект 21700-6105006-00 (К110)

ЗАМКИ И РУЧКИ ЗАДНИХ ДВЕРЕЙ | М330

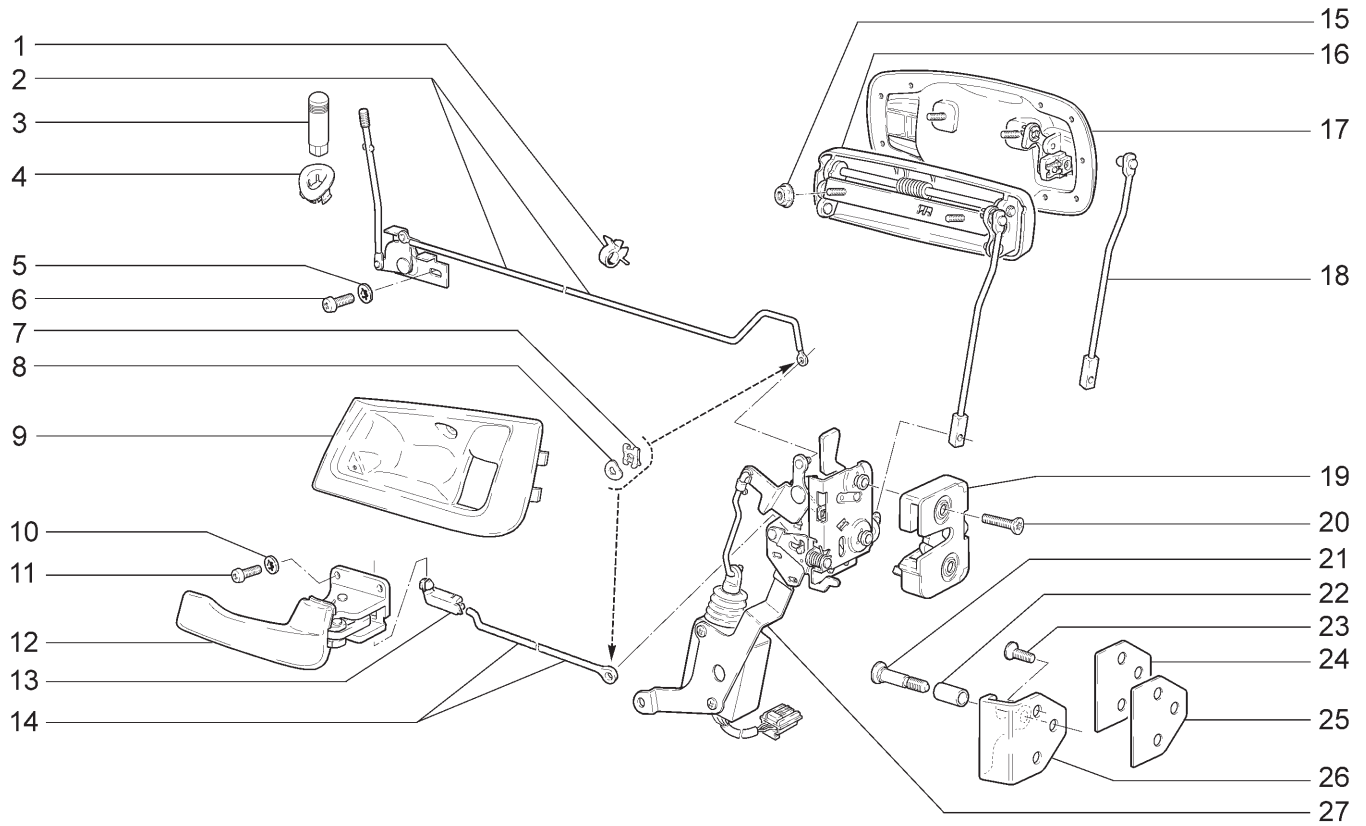

21701 (01) 21703-01(01) 21703-02 21703-03 21713-01 21713-02
21713-03 21721 (01) 21723-01 21723-02 21723-03

№ поз.	№ извещ. об изменении	Дата выпуска изв.	Вкл. в з/ч	Номер детали	Вариант	Применяемость	Кол.	Наименование
1			+	21010-8406162-00			2	Держатель
2			+	21700-6205082-00			1	Привод правый
2			+	21700-6205083-00			1	Привод левый
3			+	21700-6105125-00			2	Кнопка выключения замка
4			+	21700-6105129-00			2	Втулка
5			+	00001-0026053-71			4	Шайба 6 стопорная
6			+	00001-0032759-01			4	Винт М6х10
7			+	21080-6105252-00			4	Скоба
8			+	21010-6205118-00			4	Шайба эластичная
9			+	21720-6105192-00			1	Облицовка внутренней ручки двери правая
9			+	21720-6105193-00			1	Облицовка внутренней ручки двери левая
10			+	00001-0026052-70			6	Шайба 5 стопорная
11			+	00001-0032739-01			6	Винт М5х10
12			+	21720-6105180-00			1	Ручка внутренняя правая
12			+	21720-6105181-00			1	Ручка внутренняя левая
13			+	21100-6105094-00			1	Скоба крепления тяги замка правая
13			+	21100-6105095-00			1	Скоба крепления тяги замка левая
14			+	21100-6205080-10			2	Тяга внутренней ручки
15			+	00001-0038318-01			4	Гайка М5 с зубчатым буртиком
16			+	21100-6105136-01		(01)	1	Ручка наружная правая с тягой в сборе
16			+	21100-6105137-01		(01)	1	Ручка наружная левая с тягой в сборе
17			+	21720-6105150-00			1	Ручка наружная правая
17			+	21720-6105151-00			1	Ручка наружная левая
18			+	21100-6205240-00			1	Тяга правая
18			+	21100-6205241-00			1	Тяга левая
19			+	21700-6105014-00			1	Замок наружный правый

ЗАМКИ И РУЧКИ ЗАДНИХ ДВЕРЕЙ | М330

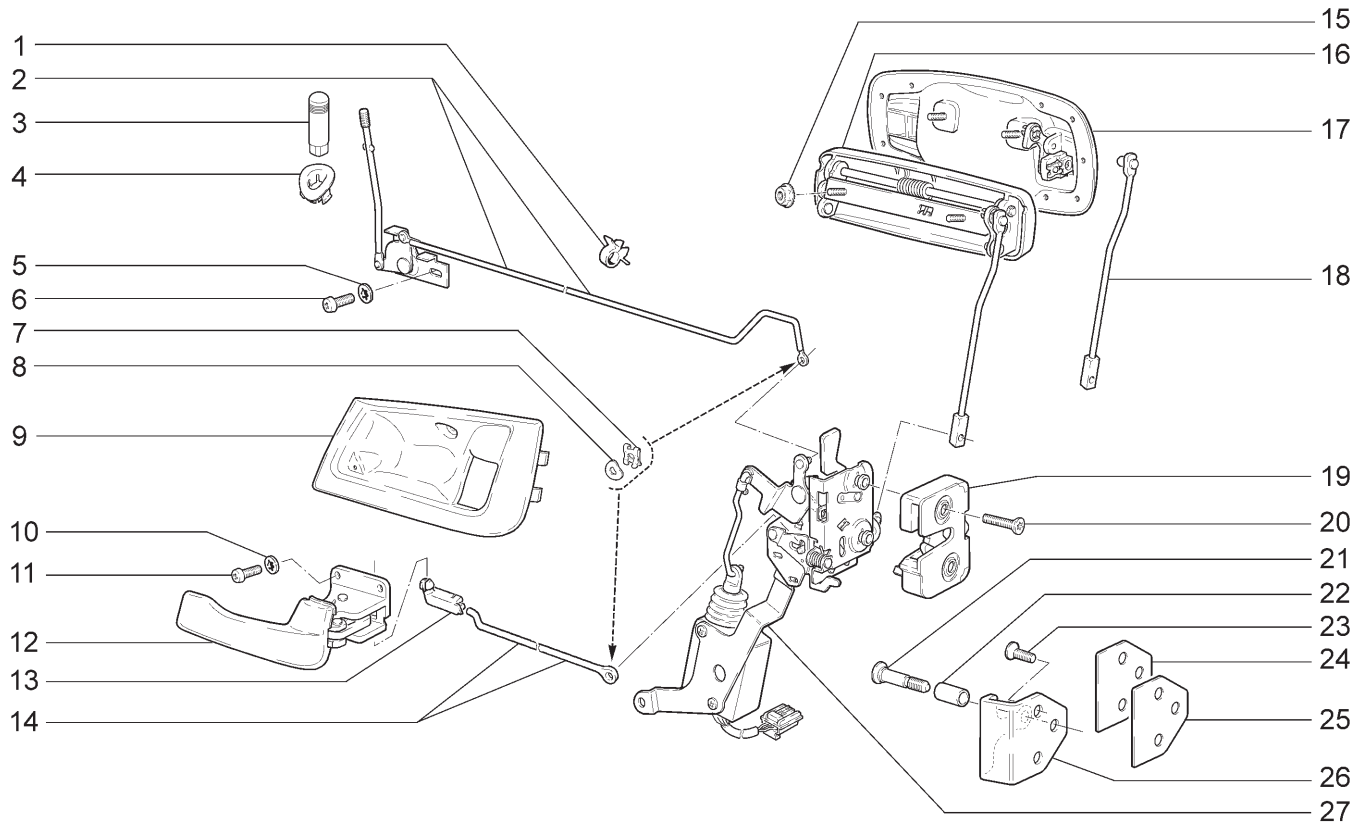

21701 (01) 21703-01(01) 21703-02 21703-03 21713-01 21713-02
21713-03 21721 (01) 21723-01 21723-02 21723-03

№ поз.	№ извещ. об изменении	Дата выпуска изв.	Вкл. в з/ч	Номер детали	Вари-ант	Применяемость	Кол.	Наименование
19			+	21700-6105015-00			1	Замок наружный левый
20			+	21080-6105266-10			4	Винт крепления замка двери
21			+	21700-6105228-00			2	Палец фиксатора
22			+	21700-6105276-00			2	Втулка пальца фиксатора
23			+	21080-6105268-10			4	Винт
24			+	21080-6105222-00			2	Прокладка фиксатора замка двери
25			+	21100-6105218-00			4	Прокладка регулировочная фиксатора замка двери
26			+	21700-6105208-00			2	Корпус фиксатора замка
27			+	21700-6205012-00			1	Замок внутренний правый
27			+	21700-6205013-00			1	Замок внутренний левый

ОКНА ПЕРЕДНИХ ДВЕРЕЙ | М340

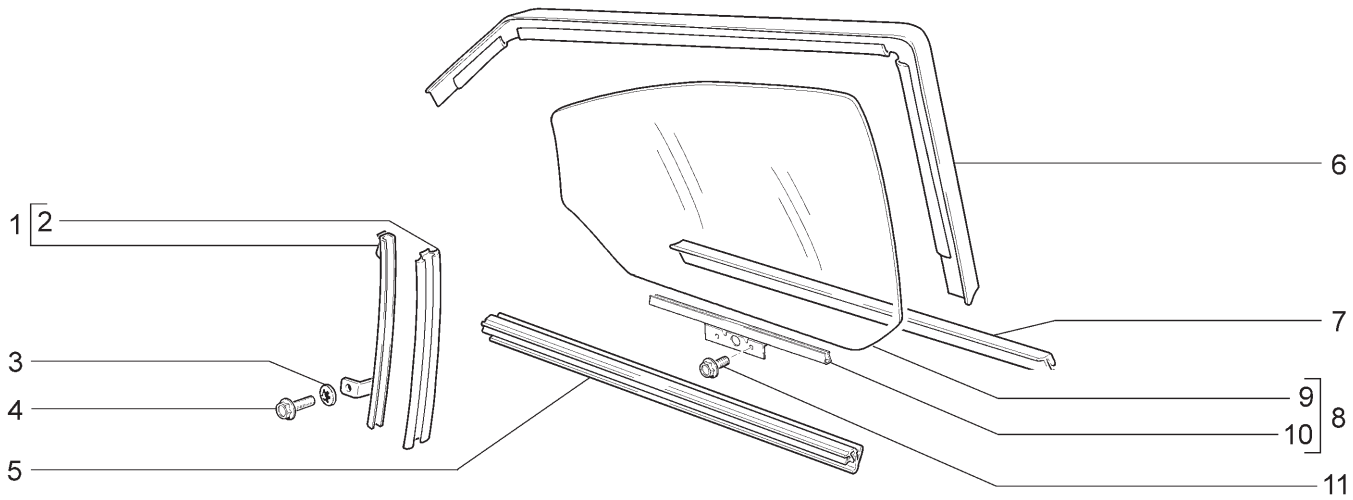

21701 21703-01 21703-02 21703-03 21713-01 21713-02
21713-03 21721 21723-01 21723-02 21723-03

№ поз.	№ извещ. об изменении	Дата выпуска изв.	Вкл. в з/ч	Номер детали	Вариант	Применяемость	Кол.	Наименование
1			+	21100-6103246-00			1	Направляющая правая
1			+	21100-6103247-00			1	Направляющая левая
2			+	21100-6103294-00			2	Уплотнитель
3			+	00001-0025991-71			2	Шайба 5
4			+	00001-0038331-21			2	Болт М5х10 с зубчатым буртиком
5			+	21700-6103320-00			2	Уплотнитель внутренний
6			+	21700-6103298-00			1	Уплотнитель верхний правый
6			+	21700-6103299-00			1	Уплотнитель верхний левый
7			+	21700-6103290-01			1	Уплотнитель нижний правый
7			+	21700-6103291-01			1	Уплотнитель нижний левый
8			+	21100-6103210-05			1	Стекло опускное правое в сборе
8			+	21100-6103211-05			1	Стекло опускное левое в сборе
9			+	21100-6103214-05			1	Стекло опускное правое
9			+	21100-6103215-05			1	Стекло опускное левое
10			+	21100-6103220-00			1	Обойма опускного стекла правая
10			+	21100-6103221-00			1	Обойма опускного стекла левая
11			+	21080-6103348-10			4	Болт М8х12 крепления стекла

ОКНА ЗАДНИХ ДВЕРЕЙ | М350

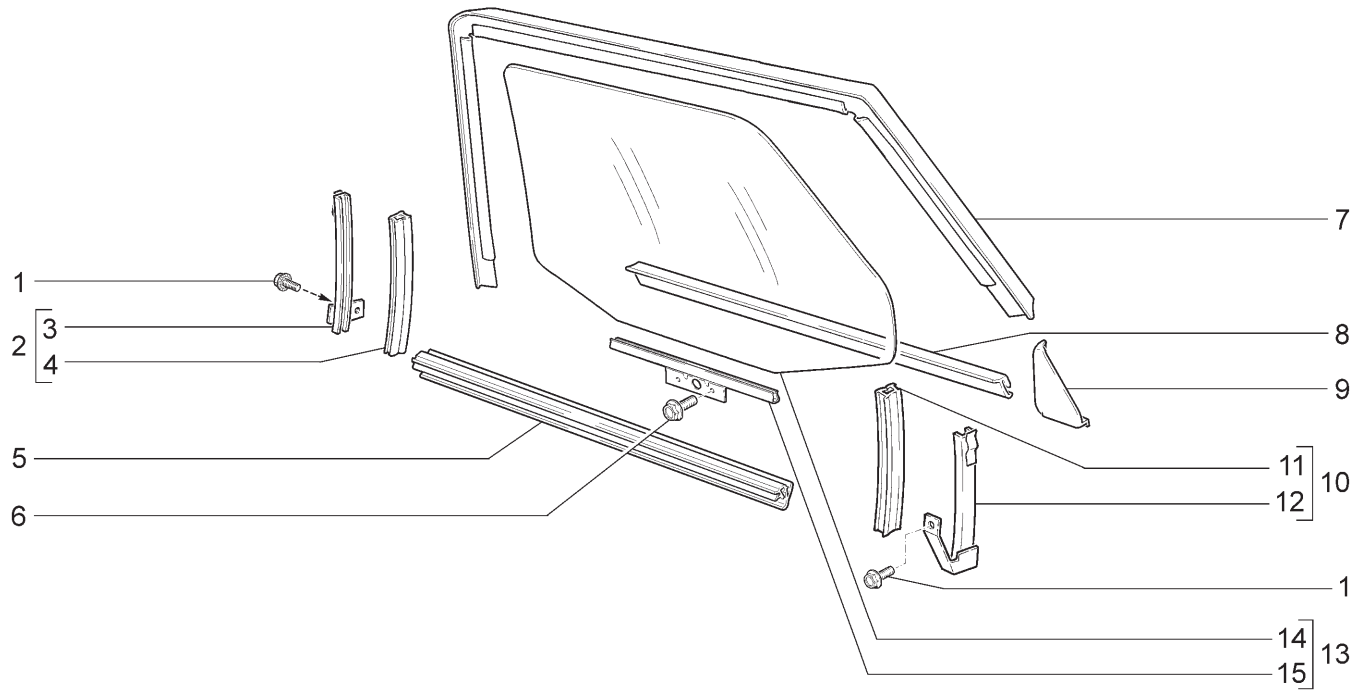

21701	21703-01	21703-02	21703-03	21713-01(01)	21713-02(01)
21713-03(01)	21721	21723-01	21723-02	21723-03	

№ поз.	№ извещ. об изменении	Дата выпуска изв.	Вкл. в з/ч	Номер детали	Вариант	Применяемость	Кол.	Наименование
1			+	00001-0038331-21			4	Болт М5х10 с зубчатым буртиком
2				21100-6203246-00			1	Направляющая правая
2				21100-6203247-00			1	Направляющая левая
3			+	21100-6203250-00			1	Направляющая опускного стекла правой двери
3			+	21100-6203251-00			1	Направляющая опускного стекла левой двери
4			+	21100-6203294-00			2	Уплотнитель нижний
5			+	21700-6203320-00			2	Уплотнитель нижний внутренний
5			+	21710-6203320-00		(01)	2	Уплотнитель нижний внутренний
6			+	21080-6103348-10			4	Болт М8х12 крепления стекла
7			+	21700-6203292-00			1	Уплотнитель верхний правый
7			+	21700-6203293-00			1	Уплотнитель верхний левый
7			+	21710-6203292-00		(01)	1	Уплотнитель верхний правый
7			+	21710-6203293-00		(01)	1	Уплотнитель верхний левый
8			+	21700-6203290-01			1	Уплотнитель нижний правый
8			+	21700-6203291-01			1	Уплотнитель нижний левый
8			+	21710-6203290-01		(01)	1	Уплотнитель нижний правый
8			+	21710-6203291-01		(01)	1	Уплотнитель нижний левый
9			+	21700-6203392-00			1	Окантовка правая
9			+	21700-6203393-00			1	Окантовка левая
9			+	21710-6203392-00		(01)	1	Окантовка правая
9			+	21710-6203393-00		(01)	1	Окантовка левая
10				21100-6203236-00			1	Направляющая правая
10				21100-6203237-00			1	Направляющая левая
10				21710-6203236-00		(01)	1	Направляющая правая
10				21710-6203237-00		(01)	1	Направляющая левая

ОКНА ЗАДНИХ ДВЕРЕЙ | М350

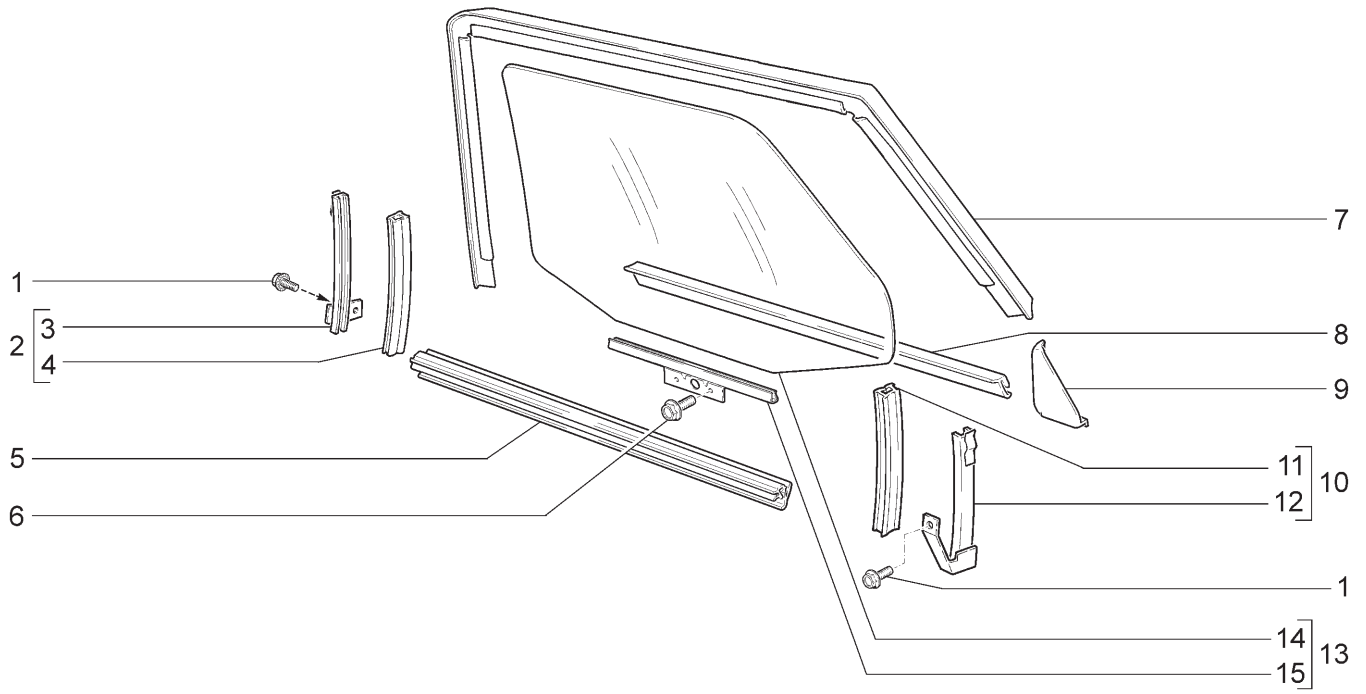

21701	21703-01	21703-02	21703-03	21713-01(01)	21713-02(01)
21713-03(01)	21721	21723-01	21723-02	21723-03	

№ поз.	№ извещ. об изменении	Дата выпуска изв.	Вкл. в з/ч	Номер детали	Вари-ант	Применяемость	Кол.	Наименование
11			+	21100-6203296-00			2	Уплотнитель задний
11			+	21110-6203296-00		(01)	2	Уплотнитель задний
12			+	21700-6203240-00			1	Направляющая опускного стекла задняя правая
12			+	21700-6203241-00			1	Направляющая опускного стекла задняя левая
12			+	21710-6203240-00		(01)	1	Направляющая опускного стекла задняя правая
12			+	21710-6203241-00		(01)	1	Направляющая опускного стекла задняя левая
13			+	21100-6203210-05			1	Стекло опускное правое в сборе
13			+	21100-6203211-05			1	Стекло опускное левое в сборе
13			+	21110-6203210-05		(01)	1	Стекло опускное правое в сборе
13			+	21110-6203211-05		(01)	1	Стекло опускное левое в сборе
14			+	21100-6203214-05			1	Стекло опускное правое
14			+	21100-6203215-05			1	Стекло опускное левое
14			+	21110-6203214-05		(01)	1	Стекло опускное правое
14			+	21110-6203215-05		(01)	1	Стекло опускное левое
15			+	21100-6103220-00			1	Обойма опускного стекла правая
15			+	21100-6103221-00			1	Обойма опускного стекла левая

СТЕКЛОПОДЪЕМНИКИ ПЕРЕДНИХ ДВЕРЕЙ | М360

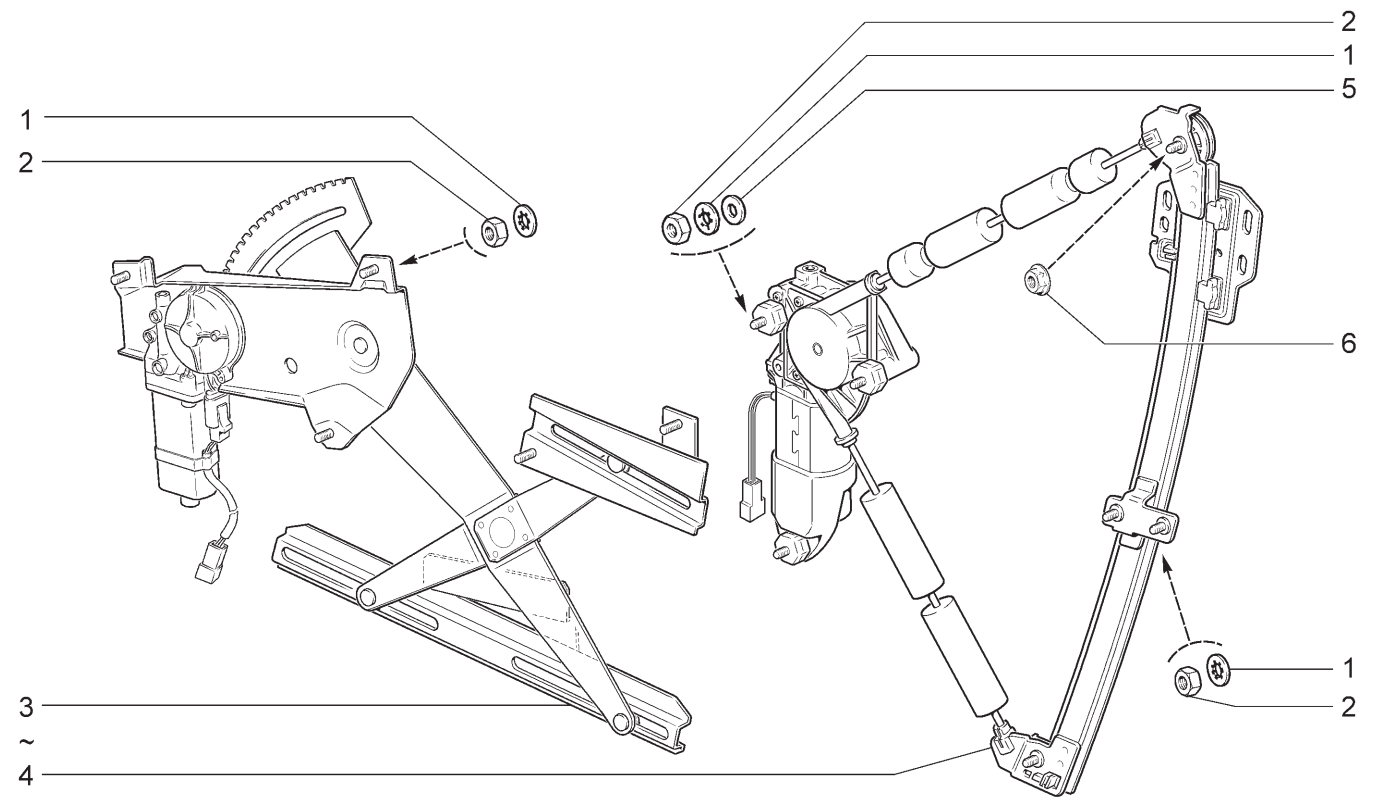

21701 21713-03	21703-01 21721	21703-02 21723-01	21703-03 21723-02	21713-01 21723-03	21713-02

№ поз.	№ извещ. об изменении	Дата выпуска изв.	Вкл. в з/ч	Номер детали	Вариант	Применяемость	Кол.	Наименование
1			+	00001-0026053-71			10-12	Шайба 6 стопорная
2			+	00001-0058962-11			10-12	Гайка М6
3			+	21100-6104008-34			1	Электростеклоподъемник в сборе правый
3			+	21100-6104009-34			1	Электростеклоподъемник в сборе левый
4			+	21100-6104008-12	**~!**		1	Электростеклоподъемник в сборе правый
4			+	21100-6104008-22	~		1	Электростеклоподъемник в сборе правый
4			+	21100-6104008-26	~		1	Электростеклоподъемник в сборе правый
4			+	21100-6104009-12	**~!**		1	Электростеклоподъемник в сборе левый
4			+	21100-6104009-22	~		1	Электростеклоподъемник в сборе левый
4			+	21100-6104009-26	~		1	Электростеклоподъемник в сборе левый
5			+	00001-0026397-01			6	Шайба 6
6			+	00001-0038321-01			2	Гайка М6 с зубчатым буртиком

СТЕКЛОПОДЪЕМНИКИ ЗАДНИХ ДВЕРЕЙ | М370

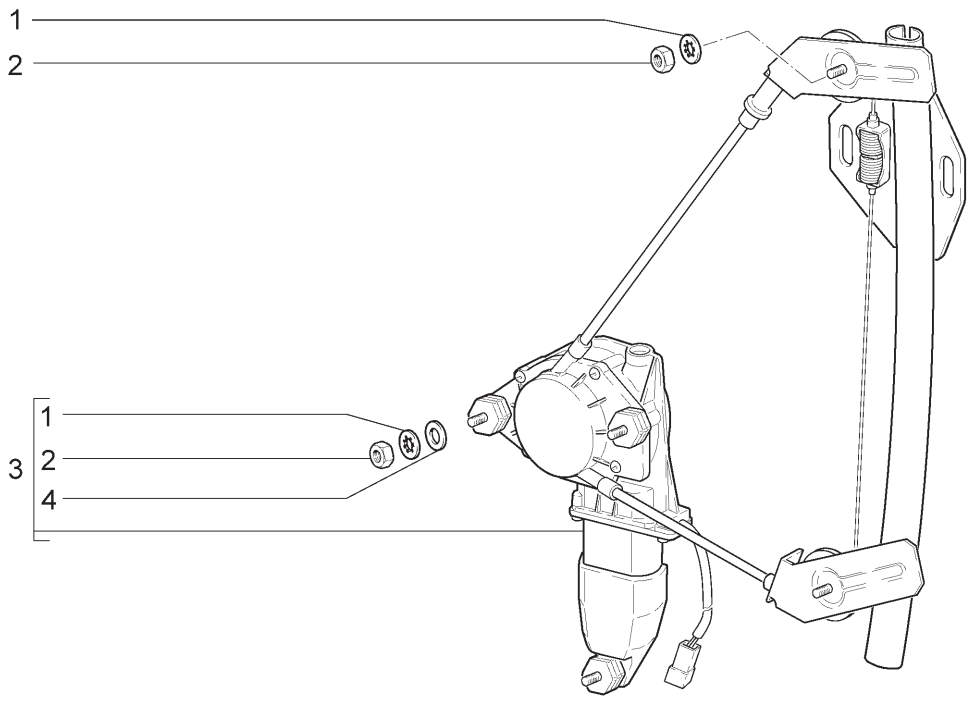

21703-02(01) 21703-03(01) 21713-02(02) 21713-03(02) 21723-02(01) 21723-03(01)

№ поз.	№ извещ. об изменении	Дата выпуска изв.	Вкл. в з/ч	Номер детали	Вариант	Применяемость	Кол.	Наименование
1			+	00001-0026053-71			10	Шайба 6 стопорная
2			+	00001-0058962-11			10	Гайка М6
3			+	21100-6204008-16	~	(01)	1	Электростеклоподъемник правый
3			+	21100-6204008-22	~	(01)	1	Электростеклоподъемник правый
3			+	21100-6204008-26	~	(01)(02)	1	Электростеклоподъемник правый
3			+	21100-6204008-32	~	(02)	1	Электростеклоподъемник правый
3			+	21100-6204008-38	~	(02)	1	Электростеклоподъемник правый
3			+	21100-6204009-16	~	(01)	1	Электростеклоподъемник левый
3			+	21100-6204009-22	~	(01)	1	Электростеклоподъемник левый
3			+	21100-6204009-26	~	(01)(02)	1	Электростеклоподъемник левый
3			+	21100-6204009-32	~	(02)	1	Электростеклоподъемник левый
3			+	21100-6204009-38	~	(02)	1	Электростеклоподъемник левый
4			+	00001-0026397-01			6	Шайба 6

СТЕКЛОПОДЪЕМНИКИ ЗАДНИХ ДВЕРЕЙ | М371

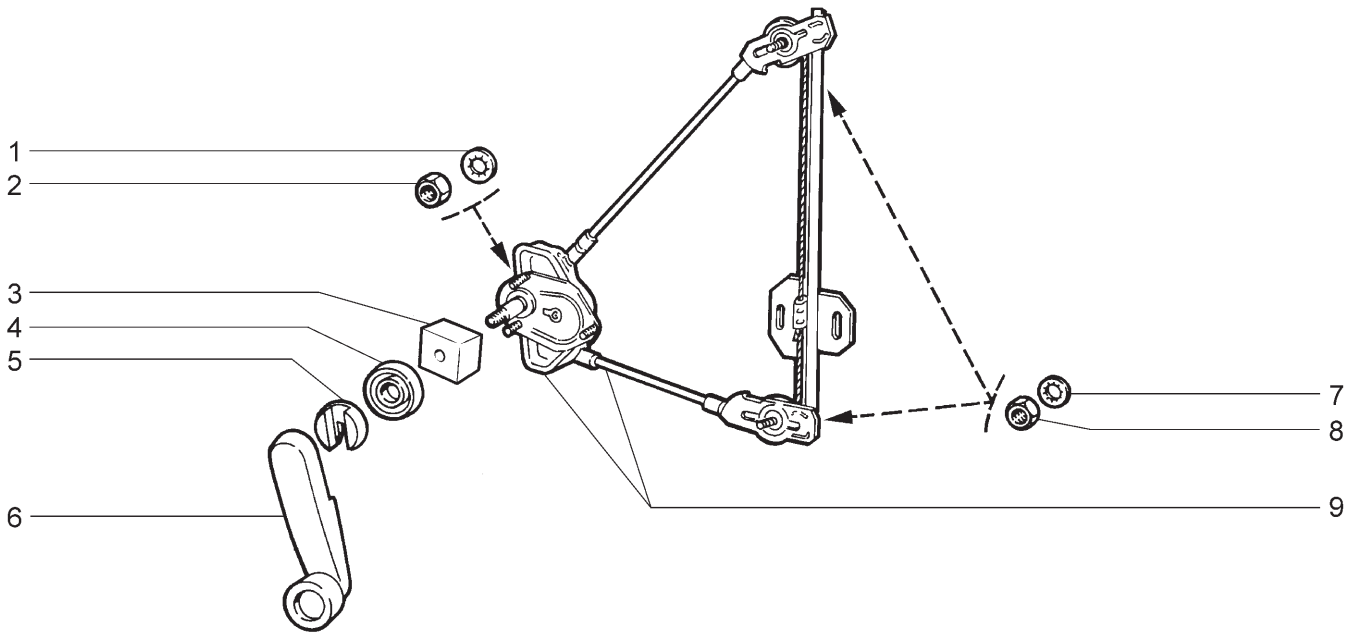

21701	21703-01	21713-01(01)	21721

№ поз.	№ извещ. об изменении	Дата выпуска изв.	Вкл. в з/ч	Номер детали	Вари-ант	Применяемость	Кол.	Наименование
1			+	00001-0025991-71			6	Шайба 5 стопорная
2			+	00001-0058964-11			6	Гайка М5
3			+	21100-6104192-01			2	Втулка распорная
4			+	21050-6104072-00			2	Розетка ручки стеклоподъемника
5			+	21080-6104066-00			2	Облицовка ручки стеклоподъемника
6			+	21080-6104064-01			2	Ручка стеклоподъемника
7			+	00001-0026053-71			4	Шайба 6 стопорная
8			+	00001-0058962-11			4	Гайка М6
9			+	21700-6204010-00			1	Стеклоподъемник правый
9			+	21700-6204011-00			1	Стеклоподъемник левый
9			+	21710-6204010-00		(01)	1	Стеклоподъемник правый
9			+	21710-6204011-00		(01)	1	Стеклоподъемник левый

ОКНА | М380

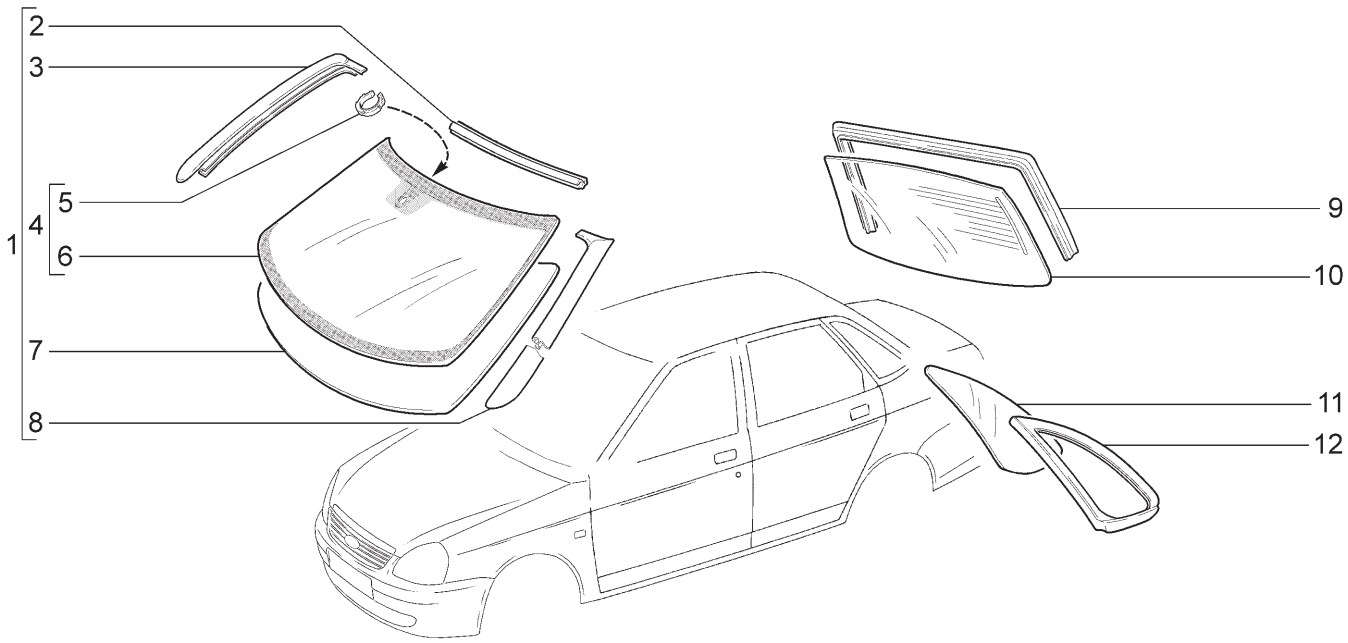

21701 21703-01 21703-02 21703-03(01)

№ поз.	№ извещ. об изменении	Дата выпуска изв.	Вкл. в з/ч	Номер детали	Вари-ант	Применяемость	Кол.	Наименование
1				21700-5206010-00			1	Стекло ветрового окна в сборе
1				21700-5206010-15		(01)	1	Стекло ветрового окна в сборе
2			+	21700-5206070-00			1	Окантовка ветрового окна верхняя
3			+	21700-5206064-00			1	Окантовка ветрового окна правая
4			+	21700-5206012-15		(01)	1	Стекло ветрового окна в сборе
5			+	21700-3825121-00		(01)	1	Крепежное кольцо датчика дождя
6			+	21100-5206016-15		(01)	1	Стекло ветрового окна
7			+	21100-5206016-05			1	Стекло ветрового окна
8			+	21700-5206065-00			1	Окантовка ветрового окна левая
9			+	21700-5603062-00			1	Окантовка верхняя
10			+	21700-5603014-05			1	Стекло окна задка электрообогреваемое
11			+	21700-5403052-05			1	Стекло окна боковины правое
11			+	21700-5403053-05			1	Стекло окна боковины левое
12			+	21700-5403124-00			1	Окантовка стекла окна боковины правая
12			+	21700-5403125-00			1	Окантовка стекла окна боковины левая

ОКНА | М381

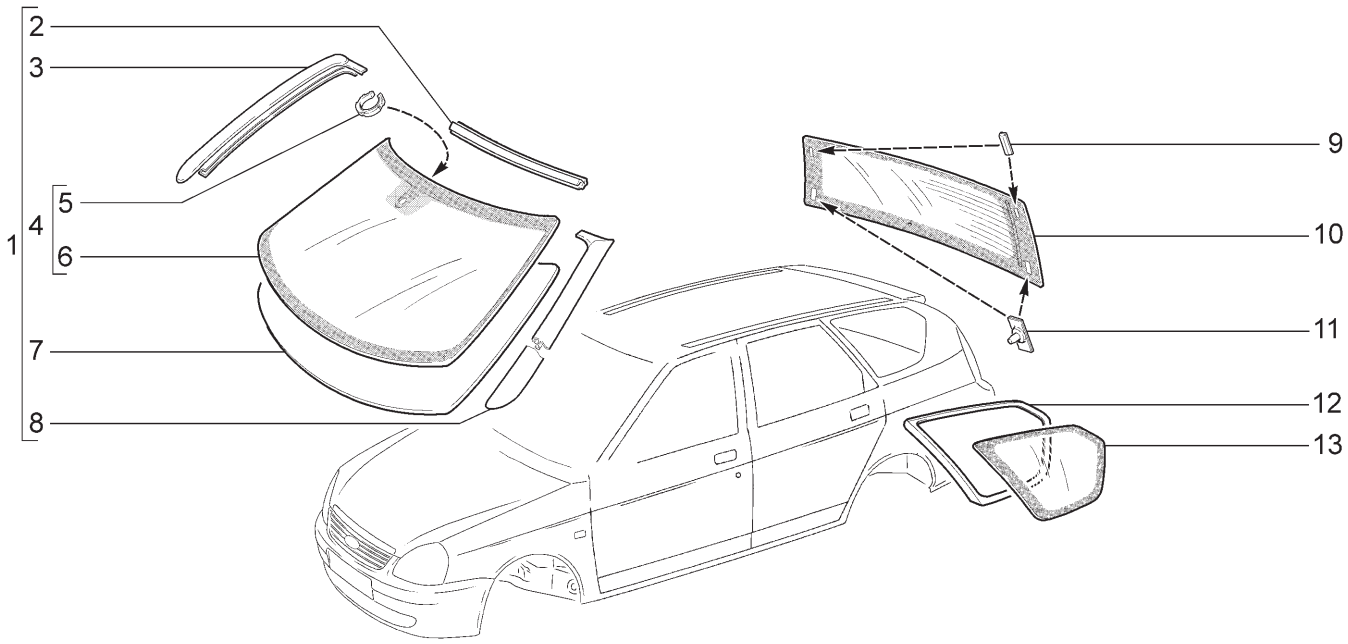

21713-01		21713-02		21713-03(01)				
№ поз.	№ извещ. об изменении	Дата выпуска изв.	Вкл. в з/ч	Номер детали	Вари-ант	Применяемость	Кол.	Наименование
1				21700-5206010-00			1	Стекло ветрового окна в сборе
1				21700-5206010-15		(01)	1	Стекло ветрового окна в сборе
2			+	21700-5206070-00			1	Окантовка ветрового окна верхняя
3			+	21700-5206064-00			1	Окантовка ветрового окна правая
4			+	21700-5206012-15		(01)	1	Стекло ветрового окна в сборе
5			+	21700-3825121-00		(01)	1	Крепежное кольцо датчика дождя
6			+	21100-5206016-15		(01)	1	Стекло ветрового окна
7			+	21100-5206016-05			1	Стекло ветрового окна
8			+	21700-5206065-00			1	Окантовка ветрового окна левая
9			+	21710-6303040-00			2	Упор стекла окна двери задка в сборе
10			+	21710-6303014-05			1	Стекло двери задка электрообогреваемое
11			+	21710-6303030-00			2	Фиксатор стекла окна двери задка с сборе
12			+	21710-5403124-00			1	Окантовка стекла окна боковины правая
12			+	21710-5403125-00			1	Окантовка стекла окна боковины левая
13			+	21710-5403052-05			1	Стекло окна боковины правое
13			+	21710-5403053-05			1	Стекло окна боковины левое

ОКНА | М382

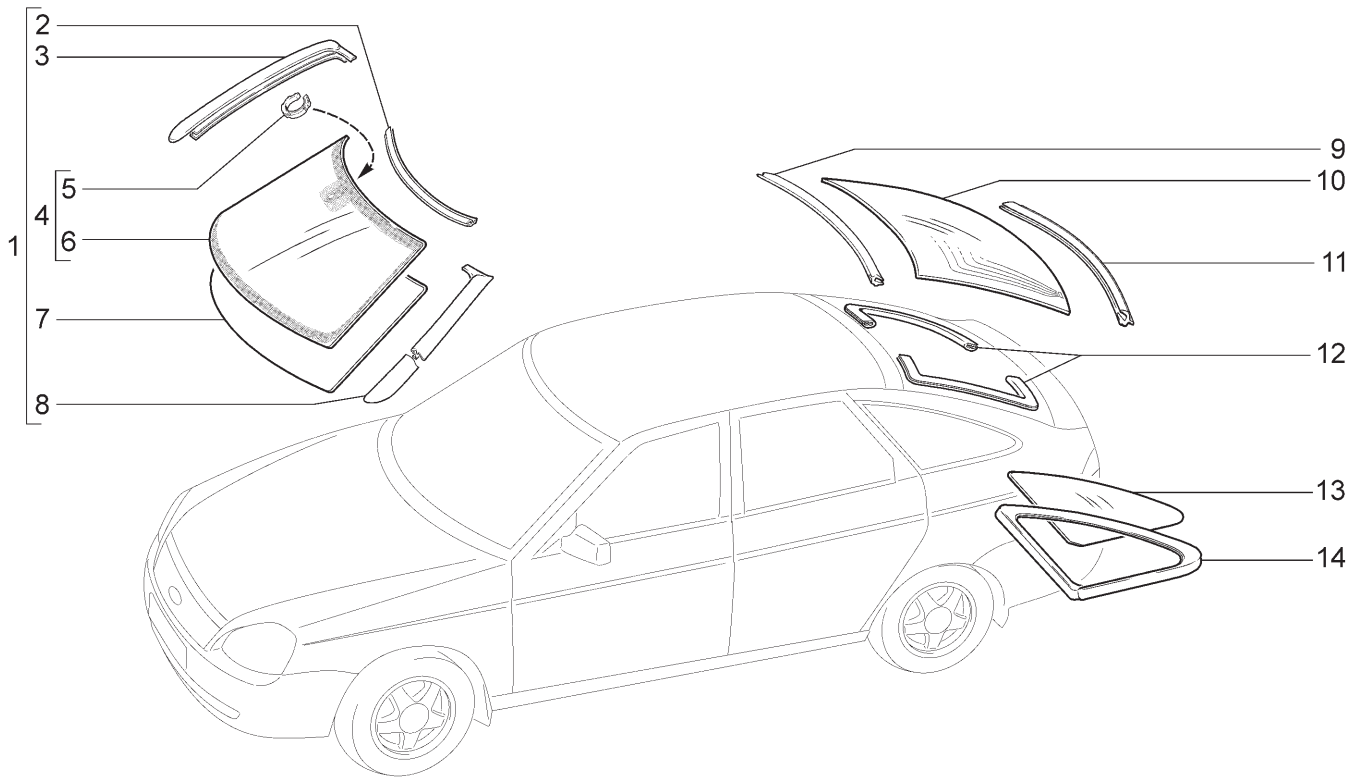

21721	21723-01	21723-02	21723-03(01)

№ поз.	№ извещ. об изменении	Дата выпуска изв.	Вкл. в з/ч	Номер детали	Вариант	Применяемость	Кол.	Наименование
1				21700-5206010-00			1	Стекло ветрового окна в сборе
1				21700-5206010-15		(01)	1	Стекло ветрового окна в сборе
2			+	21700-5206070-00			1	Окантовка ветрового окна верхняя
3			+	21700-5206064-00			1	Окантовка ветрового окна правая
4			+	21700-5206012-15		(01)	1	Стекло ветрового окна в сборе
5			+	21700-3825121-00		(01)	1	Крепежное кольцо датчика дождя
6			+	21100-5206016-15		(01)	1	Стекло ветрового окна
7			+	21100-5206016-05			1	Стекло ветрового окна
8			+	21700-5206065-00			1	Окантовка ветрового окна левая
9			+	21720-6303074-00			1	Окантовка стекла окна двери задка верхняя
10			+	21720-6303014-05			1	Стекло двери задка электрообогреваемое
11			+	21720-6303094-00			1	Окантовка стекла окна двери задка нижняя
12			+	21720-6303098-00			2	Облицовка проема окна двери задка
13			+	21720-5403052-05			1	Стекло окна боковины правое
13			+	21720-5403053-05			1	Стекло окна боковины левое
14			+	21700-5403124-00			1	Окантовка стекла окна боковины правая
14			+	21700-5403125-00			1	Окантовка стекла окна боковины левая

ДВЕРЬ ЗАДКА | М390

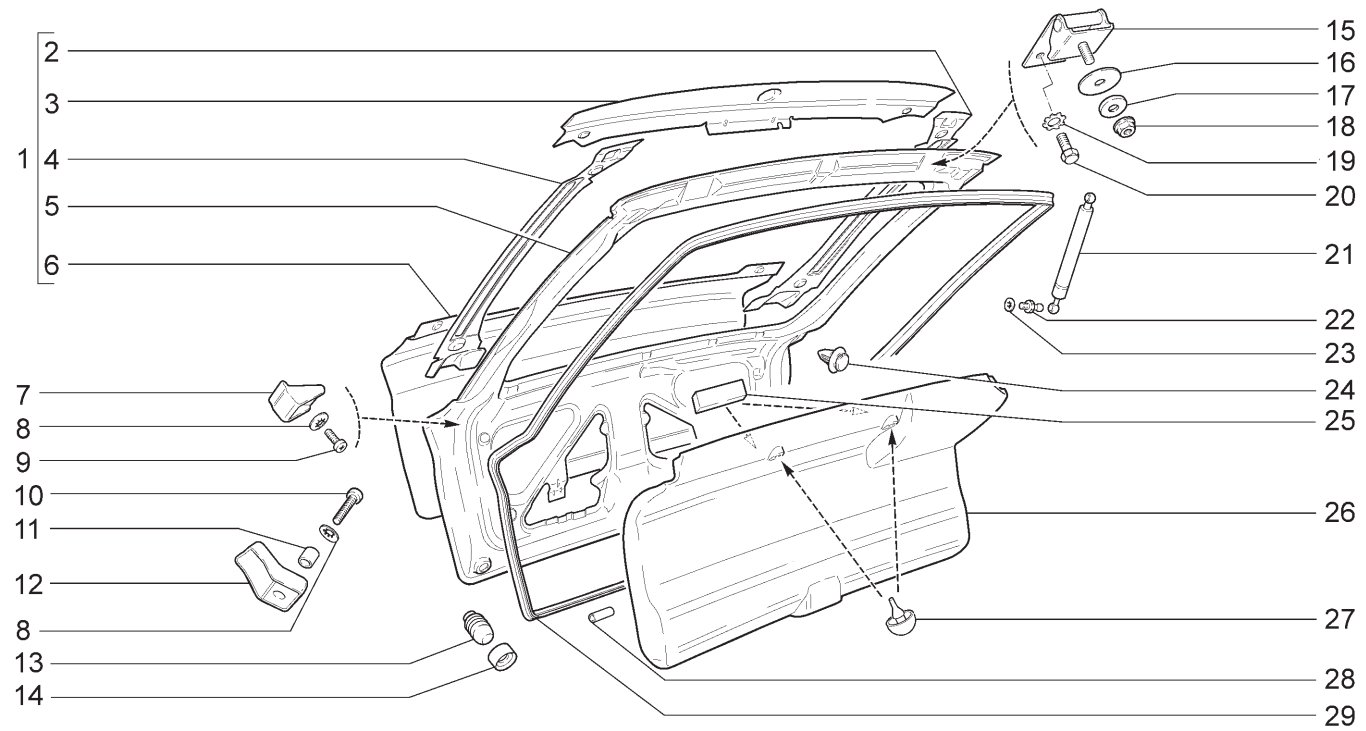

21721	21723-01	21723-02	21723-03

№ поз.	№ извещ. об изменении	Дата выпуска изв.	Вкл. в з/ч	Номер детали	Вариант	Применяемость	Кол.	Наименование
1			+	21720-6300020-00			1	Дверь задка
2			+	21720-6301071-00			1	Соединитель панелей двери задка левый
3			+	21720-6301016-00			1	Панель двери задка наружная верхняя
4			+	21720-6301070-00			1	Соединитель панелей двери задка правый
5			+	21720-6301020-00			1	Панель двери задка внутренняя
6			+	21720-6301014-00			1	Панель двери задка наружная
7			+	21720-6301264-00			2	Накладка защитная
8			+	00001-0025982-71			4	Шайба 6 стопорная
9			+	00001-0032762-01			2	Винт М6х16
10			+	00001-0032766-01			2	Винт М6х25
11			+	21030-1308031-00			2	Втулка дистанционная
12			+	21720-6301254-00			1	Упор двери задка боковой правый
12			+	21720-6301255-00			1	Упор двери задка боковой левый
13			+	21080-8402214-01			2	Буфер регулируемый
14			+	21720-6300032-00			2	Отбойник буфера двери задка
15			+	21720-6306010-00			2	Петля двери задка правая
16			+	21720-6306034-00			2	Прокладка неподвижного звена
17			+	00001-0026470-01			2	Шайба 8
18			+	00001-0038322-01			2	Гайка М8 с зубчатым буртиком
19			+	00001-0006154-71			4	Шайба 6 стопорная
20			+	00001-0009020-21			4	Болт М6х12
21			+	21720-8231015-00			2	Упор двери задка
22			+	21080-6308134-00			4	Палец шарнира
23			+	00001-0025983-71			4	Шайба 8 стопорная
24			+	21700-6102053-00			11	Кнопка
25			+	11180-6102510-00			2	Прокладка
26			+	21720-6302014-00			1	Обивка двери задка
27			+	21110-5607080-00			2	Буфер
28			+	21700-5604050-10			1	Трубка соединительная
29			+	21720-6307024-00			1	Уплотнитель проема двери задка

ДВЕРЬ ЗАДКА | М391

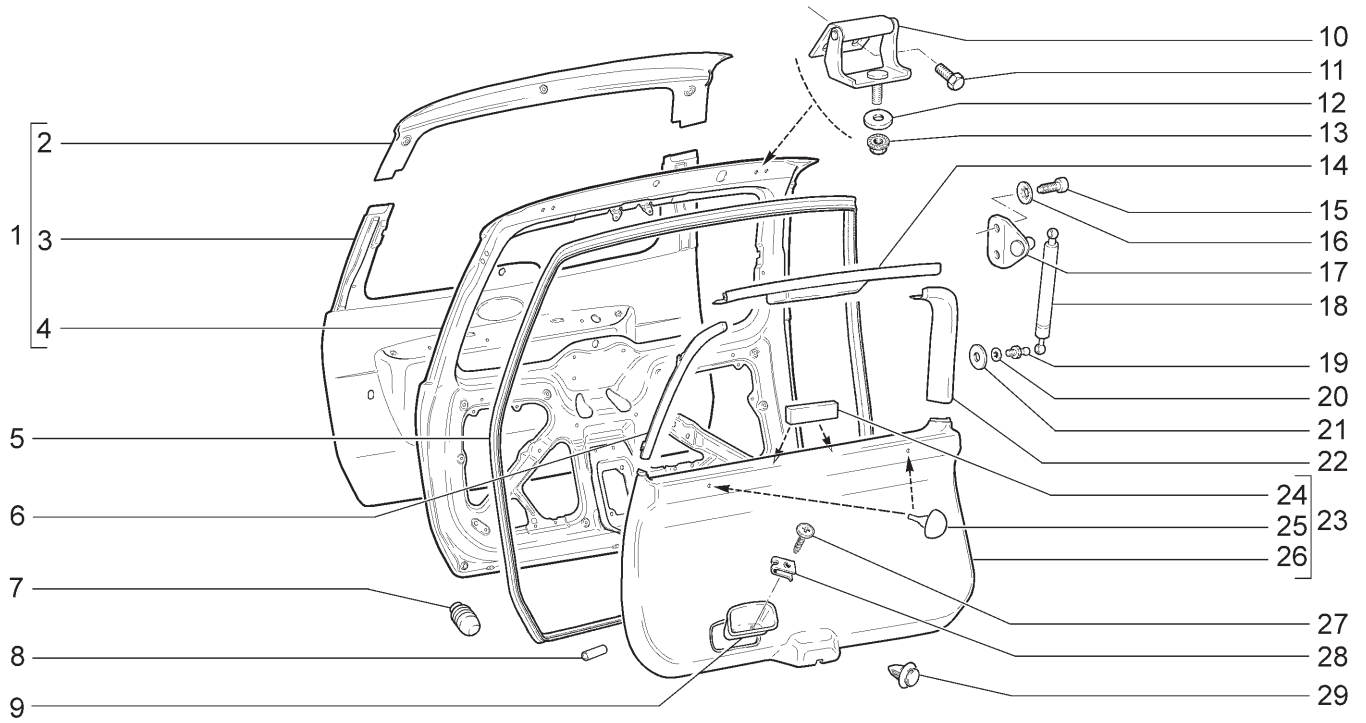

21713-01 21713-02 21713-03

№ поз.	№ извещ. об изменении	Дата выпуска изв.	Вкл. в з/ч	Номер детали	Вариант	Применяемость	Кол.	Наименование
1			+	21710-6300020-00			1	Дверь задка
2			+	21710-6301016-00			1	Панель двери задка наружная верхняя
3			+	21710-6301020-00			1	Панель двери задка внутренняя
4			+	21710-6301014-00			1	Панель двери задка наружная
5			+	21710-6307024-00			1	Уплотнитель проема двери задка
6			+	21710-6302074-00			1	Обивка двери задка верхняя правая
7			+	21080-8402214-01			2	Буфер регулируемый
8			+	21700-5604050-10			1	Трубка соединительная
9			+	21710-6302212-00			1	Ручка двери задка
10			+	21710-6306010-00			2	Петля двери задка правая
11			+	00001-0009020-21			4	Болт М6х12
12			+	00001-0026470-01			2	Шайба 8
13			+	00001-0038322-01			2	Гайка М8 с зубчатым буртиком
14			+	21710-6302078-00			1	Обивка двери задка верхняя средняя
15			+	21050-6105278-00			4	Винт М6х20
16			+	00001-0025990-71			4	Шайба 6 стопорная
17			+	21710-6306314-00			2	Кронштейн упора двери задка подвижный
18			+	21710-8231015-00			2	Упор двери задка с обоймами в сборе
19			+	21710-8231142-00			4	Палец шарнира
20			+	00001-0025983-71			4	Шайба 8 стопорная
21			+	11180-5605156-00			2	Прокладка пальца шарнира
22			+	21710-6302075-00			1	Обивка двери задка верхняя левая
23			+	21710-6302012-00			1	Обивка двери задка в сборе
24			+	11180-6102510-00			2	Прокладка
25			+	21110-5607080-00			2	Буфер
26				21710-6302014-00			1	Обивка двери задка
27			+	21230-6302332-00			2	Винт
28			+	00001-0041897-76			2	Гайка фланцевая
29			+	21700-6102053-00			18	Кнопка

ЗАМОК ДВЕРИ ЗАДКА | М395

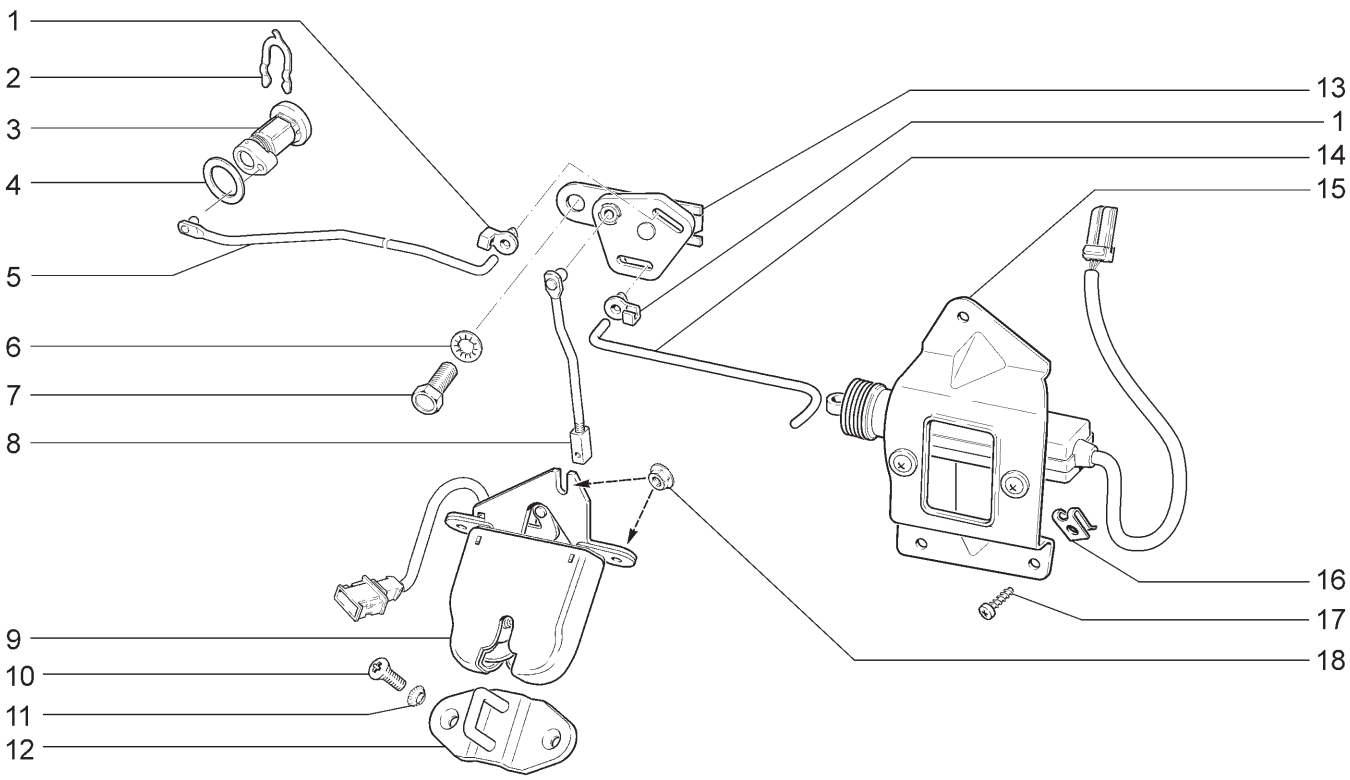

21721	21723-01	21723-02	21723-03

№ поз.	№ извещ. об изменении	Дата выпуска изв.	Вкл. в з/ч	Номер детали	Вари-ант	Применяемость	Кол.	Наименование
1			+	21720-6305316-00			2	Скоба крепления тяги привода замка двери задка
2			+	21050-6105416-00			1	Скоба крепления выключателя замка
3				21100-6105410-10	*		1	Выключатель замка в сборе
4			+	21100-6105418-00			1	Уплотнитель выключателя
5			+	21720-6305242-20			1	Тяга привода двери задка в сборе
6			+	00001-0026053-71			1	Шайба 6 стопорная
7			+	00001-0009022-21			1	Болт М6х16
8			+	21720-6305458-10			1	Тяга выключателя замка двери задка
9			+	11180-5606010-10			1	Замок в сборе
10			+	00001-0033130-01			2	Винт М6х16
11			+	00001-0026068-71			2	Шайба 6 стопорная
12			+	11180-5606064-20			1	Фиксатор замка
13			+	21720-6305100-00			1	Рычаг привода замка двери задка в сборе
14			+	21720-6305172-10			1	Тяга электропривода замка двери задка
15			+	21720-6512220-00			1	Моторедуктор электропривода замка двери задка
16			+	00001-0041897-76			3	Скоба
17			+	00001-0076710-01			3	Винт 4,9х9,5 самонарезающий
18			+	00001-0038321-01			3	Гайка М6 с зубчатам буртиком

* - входит в 21700-6105006-00 (К110)

ЗАМОК ДВЕРИ ЗАДКА | М396

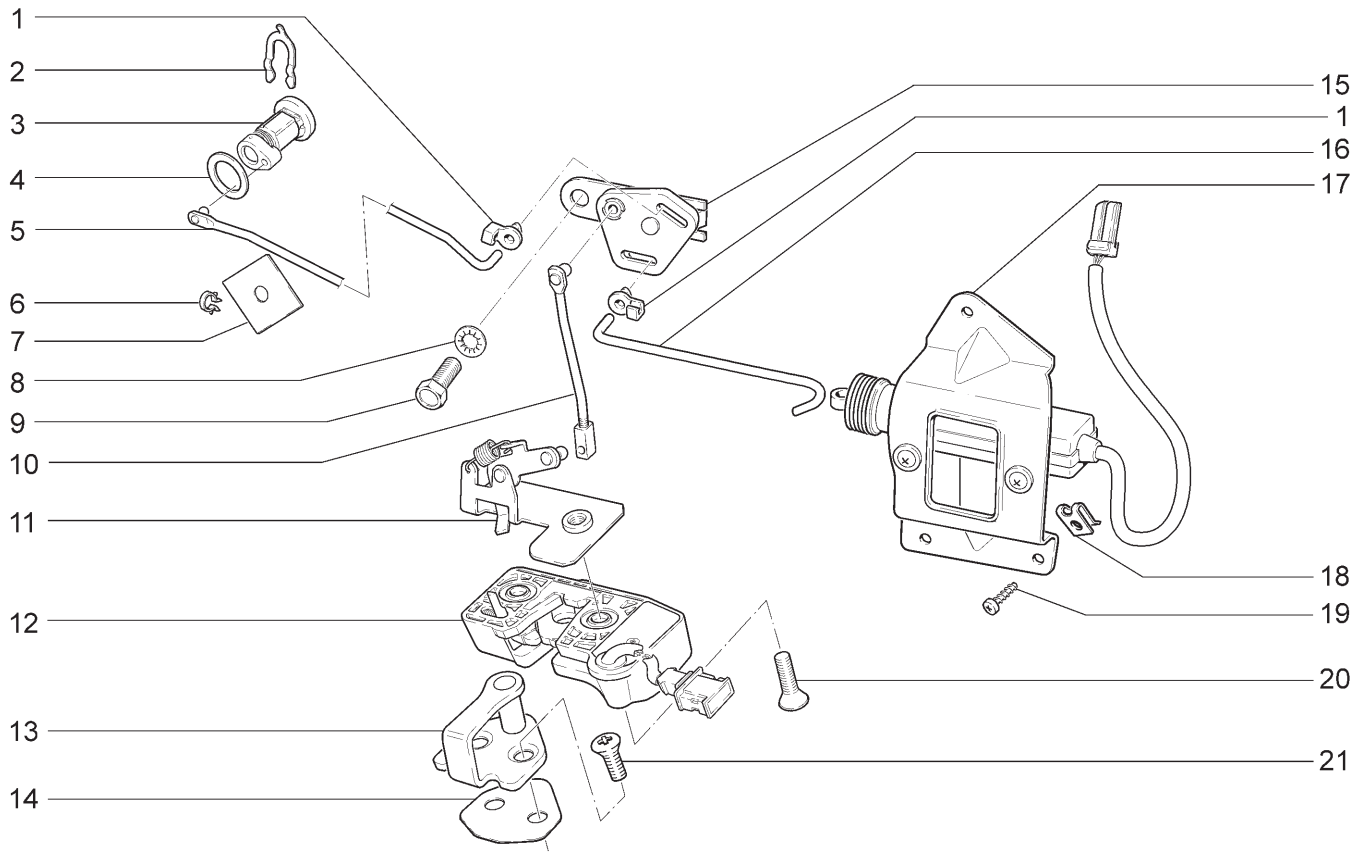

21713-01 21713-02 21713-03

№ поз.	№ извещ. об изменении	Дата выпуска изв.	Вкл. в з/ч	Номер детали	Вари-ант	Применяемость	Кол.	Наименование
1			+	21720-6305316-00			2	Скоба крепления тяги привода замка двери задка
2			+	21050-6105416-00			1	Скоба крепления выключателя замка
3				21100-6105410-10	*		1	Выключатель замка в сборе
4			+	21100-6105418-00			1	Уплотнитель выключателя
5			+	21710-6305242-20			1	Тяга привода двери задка в сборе
6			+	21010-8406162-00			1	Скоба стопорная
7			+	21061-6205132-00			1	Прокладка
8			+	00001-0026053-71			1	Шайба 6 стопорная
9			+	00001-0009022-21			1	Болт М6х16
10			+	21710-6305458-00			1	Тяга выключателя замка двери задка
11			+	11190-6305110-30			1	Пластина крепления замка двери задка
12			+	21710-6305010-00			1	Замок в сборе
13			+	21230-6105204-00			1	Фиксатор замка
14			+	21230-6105222-00			1	Прокладка
15			+	21720-6305100-00			1	Рычаг привода замка двери задка в сборе
16			+	21710-6305172-00			1	Тяга электропривода замка двери задка
17			+	21720-6512220-00			1	Моторедуктор электропривода замка двери задка
18			+	00001-0041897-76			3	Скоба
19			+	00001-0076710-01			3	Винт 4,9х9,5 самонарезающий
20			+	21080-6105266-10			2	Винт крепления замка двери задка
21			+	21080-6105268-10			2	Винт крепления фиксатора

* - входит в 21700-6105006-00 (К110)

НАКЛАДКИ И НАДПИСИ ДЕКОРАТИВНЫЕ | М410

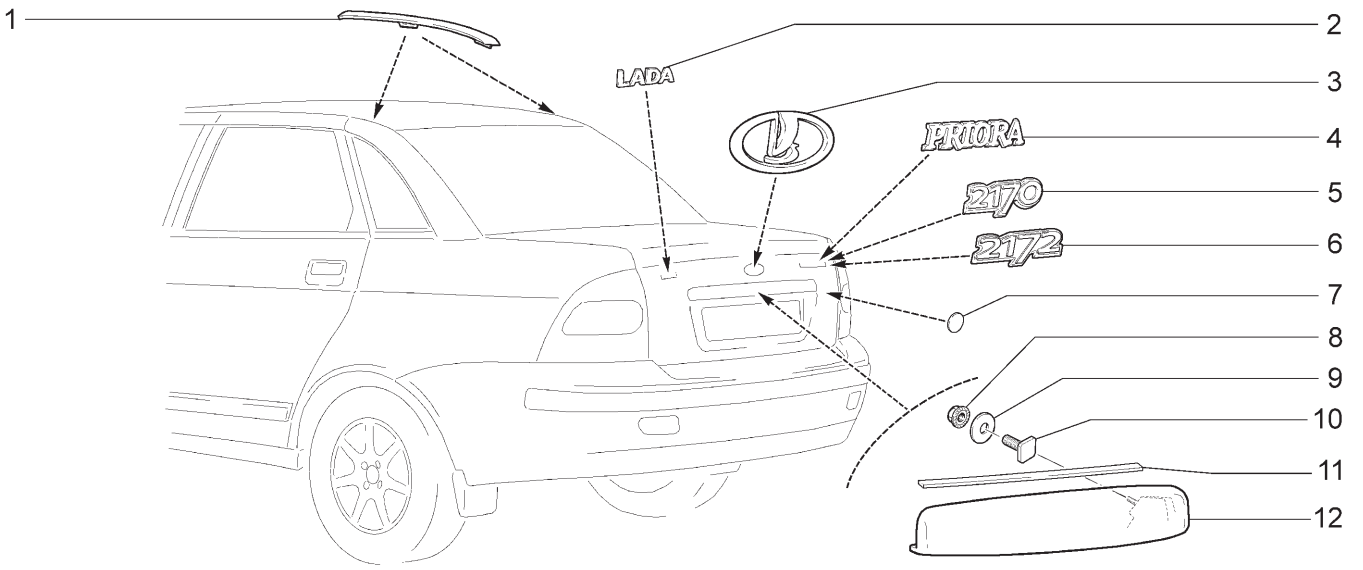

21701 (01) 21703-01(01) 21703-02(01) 21703-03(01) 21721(02) 21723-01(02) 21723-02(02) 21723-03(02)

№ поз.	№ извещ. об изменении	Дата выпуска изв.	Вкл. в з/ч	Номер детали	Вариант	Применяемость	Кол.	Наименование
1			+	21700-8212290-00		(01)	1	Облицовка сточного желоба правая
1			+	21700-8212291-00		(01)	1	Облицовка сточного желоба левая
1			+	21720-8212290-00		(02)	1	Облицовка сточного желоба правая
1			+	21720-8212291-00		(02)	1	Облицовка сточного желоба левая
2			+	11183-8212211-00			1	Орнамент задка левый
3			+	11180-8212060-00	~		1	Знак заводской
3			+	11180-8212060-10	~		1	Знак заводской
4			+	21700-8212172-00			1	Орнамент задка правый
5			+	21700-8212176-10		(01-110,140)	1	Орнамент задка правый
6			+	21720-8212176-10		(02-110,140)	1	Орнамент задка правый
7			+	21700-8212534-00			2	Накладка защитная
8			+	00001-0038318-01			4	Гайка М5 с зубчатым буртиком
9			+	21010-5605055-00			4	Шайба резиновая
10			+	21070-8402108-00			4	Болт крепления накладки
11			+	21700-8212528-00	~		1	Уплотнитель накладки крышки багажника
11			+	21700-8212528-10	~		1	Уплотнитель накладки крышки багажника
11			+	21700-8212528-20	~		1	Уплотнитель накладки крышки багажника
11			+	21700-8212528-30	~		1	Уплотнитель накладки крышки багажника
12			+	21700-8212526-00			1	Накладка крышки багажника

НАКЛАДКИ И НАДПИСИ ДЕКОРАТИВНЫЕ | М411

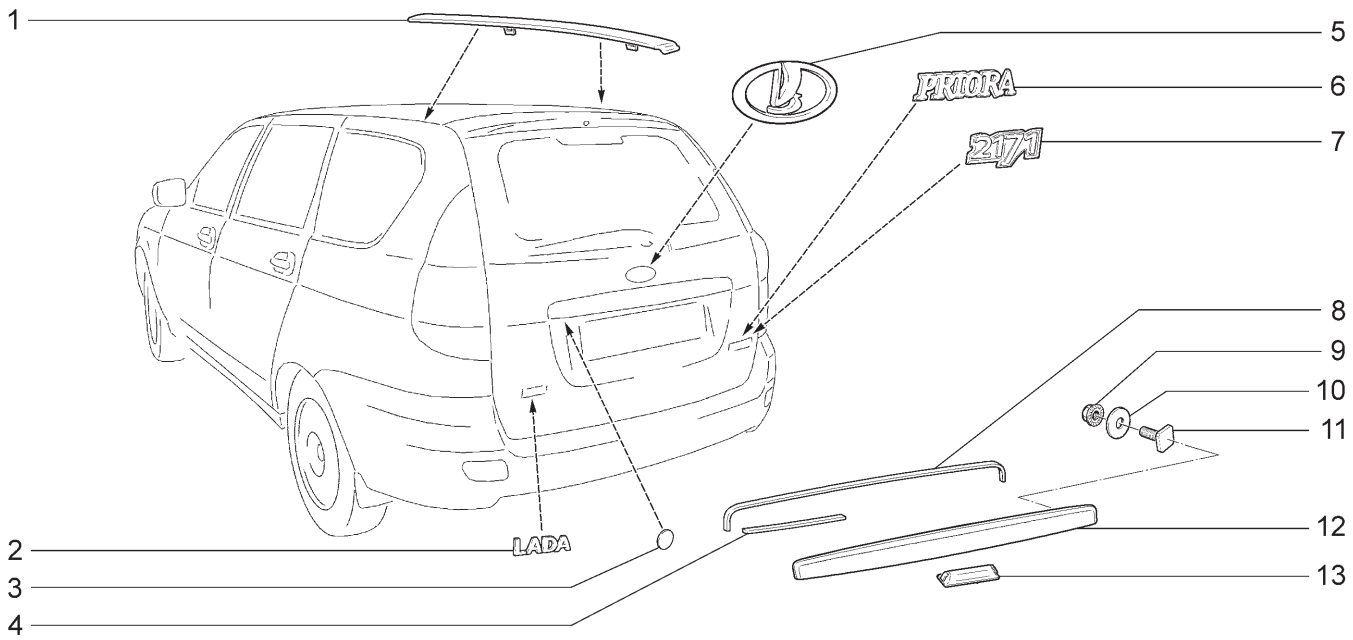

21713-01		21713-02		21713-03				
№ поз.	№ извещ. об изменении	Дата выпуска изв.	Вкл. в з/ч	Номер детали	Вариант	Применяемость	Кол.	Наименование
1			+	21710-8212292-00			1	Облицовка сточного желоба правая
1			+	21710-8212293-00			1	Облицовка сточного желоба левая
2			+	11183-8212211-00			1	Орнамент задка левый
3			+	21700-8212534-00			2	Накладка защитная
4			+	21710-8212528-10			2	Уплотнитель накладки крышки багажника
5			+	11180-8212060-10			1	Знак заводской
6			+	21700-8212172-00			1	Орнамент задка правый
7			+	21710-8212176-10		(110,140)	1	Орнамент задка правый
8			+	21710-8212528-00			1	Уплотнитель накладки крышки багажника
9			+	00001-0038318-01			6	Гайка М5 с зубчатым буртиком
10			+	11180-5605055-00			6	Втулка
11			+	21070-8402108-00			6	Болт крепления накладки
12			+	21710-8212526-00			1	Накладка крышки багажника
13			+	21710-8212554-00			1	Усилитель накладки

ЛОЖЕМЕНТ БАГАЖНИКА КРЫШИ | M415

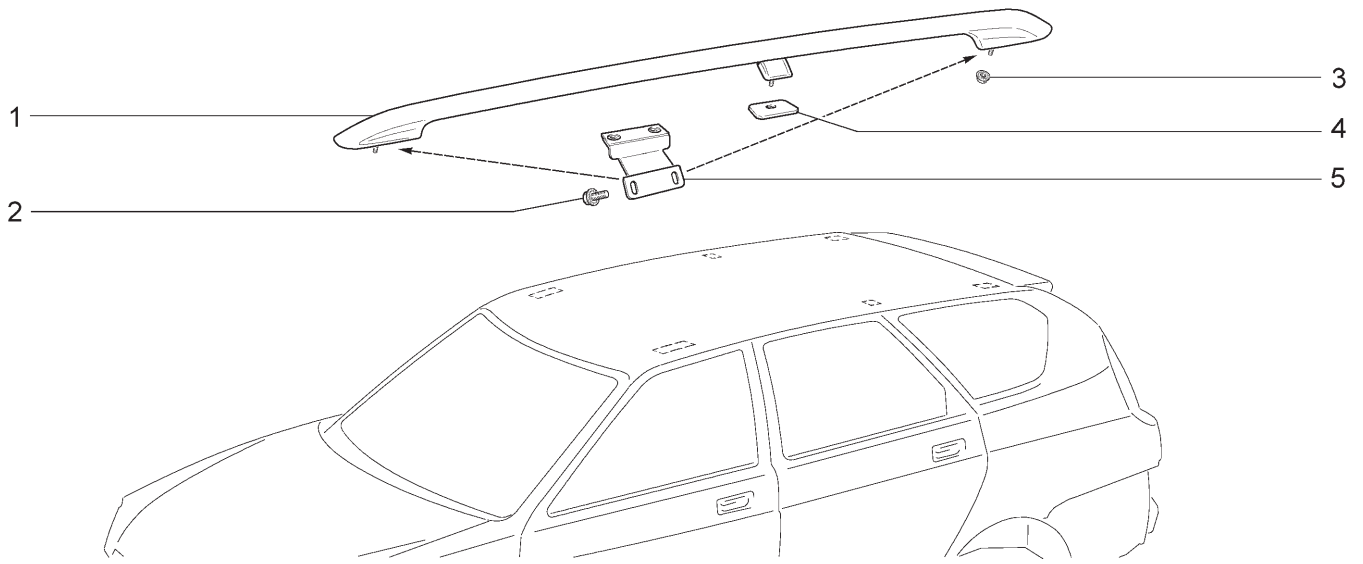

21713-01 21713-02 21713-03

№ поз.	№ извещ. об изменении	Дата выпуска изв.	Вкл. в з/ч	Номер детали	Вари-ант	Применяемость	Кол.	Наименование
1			+	21710-5707112-00			1	Ложемент багажника крыши правый
1			+	21710-5707113-00			1	Ложемент багажника крыши левый
2			+	00001-0038364-21			8	Болт М6х16 с зубчатым буртиком
3			+	00001-0038322-01			6	Гайка М8 с зубчатым буртиком
4			+	21110-5707196-00			2	Пластина ложемента
5			+	21710-5707176-00			4	Кронштейн ложемента багажника крыши

НАКЛАДКИ ОБЛИЦОВОЧНЫЕ | М420

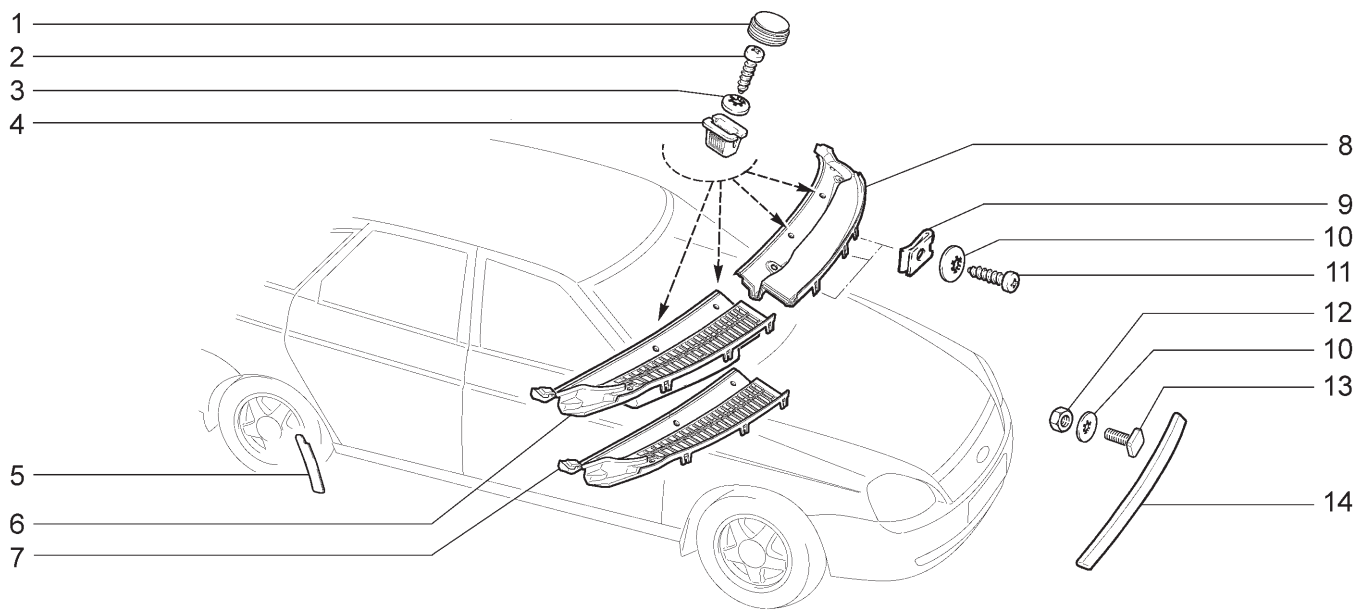

21701 21703-01 21703-02 21703-03 21713-01 21713-02
21713-03 21721 21723-01 21723-02 21723-03

№ поз.	№ извещ. об изменении	Дата выпуска изв.	Вкл. в з/ч	Номер детали	Вари-ант	Применяемость	Кол.	Наименование
1			+	21100-8212772-00			6	Облицовка винта
2			+	00001-0076713-01			6	Винт 4,9х19 самонарезающий
3			+	00001-0005193-01			4	Шайба 5 стопорная
4			+	21110-8101482-00			6	Втулка
5			+	21700-8404658-00			1	Накладка заднего крыла правая
5			+	21700-8404659-00			1	Накладка заднего крыла левая
6			+	21700-8212730-00			1	Накладка рамы ветрового окна правая в сборе
7			+	21700-8212734-00		(18,20,114,118 ,144,148)	1	Накладка рамы ветрового окна правая
8			+	21700-8212735-00			1	Накладка рамы ветрового окна левая
9			+	21010-8109137-00			7	Гайка пружинная
10			+	00001-0025981-71			9	Шайба 5 стопорная
11			+	00001-0076701-01			7	Винт 4,3х12,7 самонарезающий
12			+	00001-0025741-11			2	Гайка 5
13			+	21070-8402108-00			2	Болт крепления молдинга капота
14			+	21700-8402104-00			1	Молдинг капота

ФАРТУКИ | M421

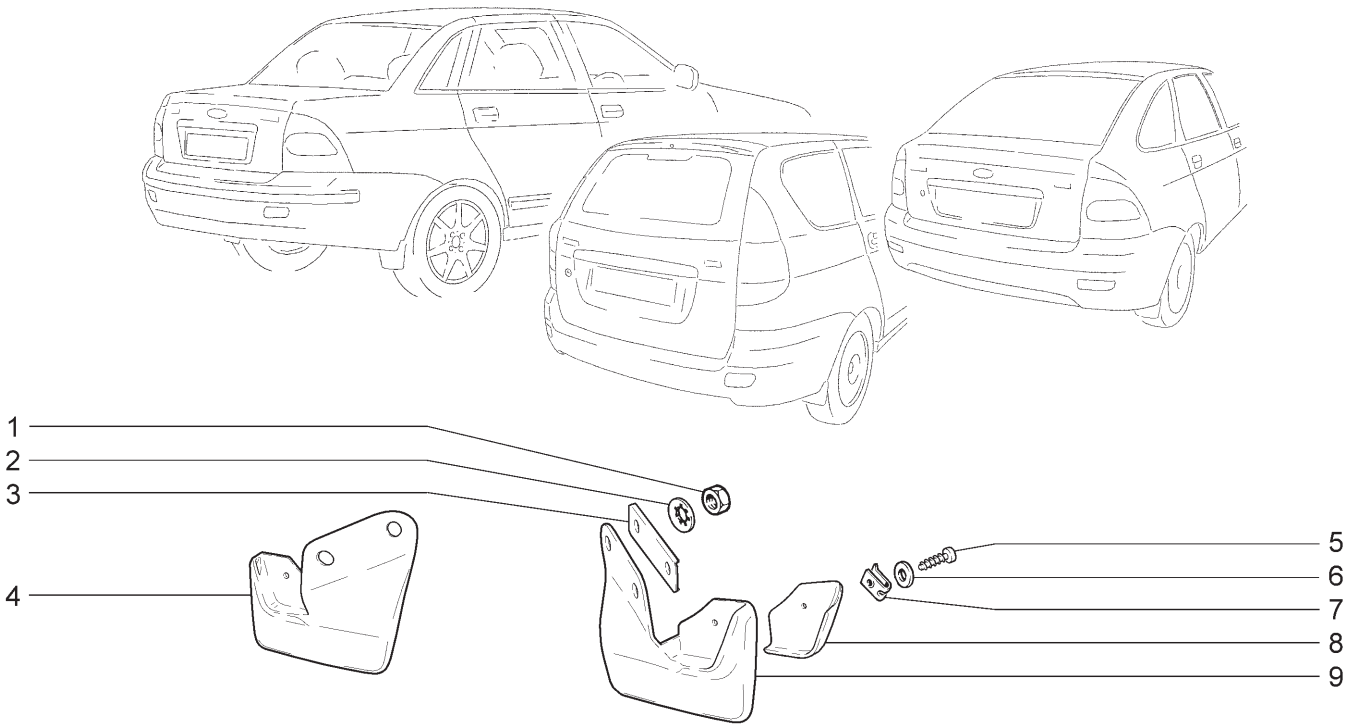

21701 21703-01 21703-02 21703-03 21713-01 21713-02
21713-03 21721 21723-01 21723-02 21723-03

№ поз.	№ извещ. об изменении	Дата выпуска изв.	Вкл. в з/ч	Номер детали	Вариант	Применяемость	Кол.	Наименование
1			+	00001-0058962-11			4	Гайка М6
2			+	00001-0025995-71			4	Шайба 6 стопорная
3			+	21100-8403522-00			2	Планка крепления фартука
4			+	21720-8404413-00			1	Фартук заднего крыла левый
5			+	00001-0076703-07			2	Винт 4,3х19 самонарезающий
6			+	00001-0005193-01			2	Шайба 5
7			+	21010-8109137-00			2	Гайка пружинная
8			+	21720-8404422-00			1	Кронштейн прижимной правый
8			+	21720-8404423-00			1	Кронштейн прижимной левый
9			+	21720-8404412-00			1	Фартук заднего крыла правый

ОБТЕКАТЕЛИ ПОРОГА | М422

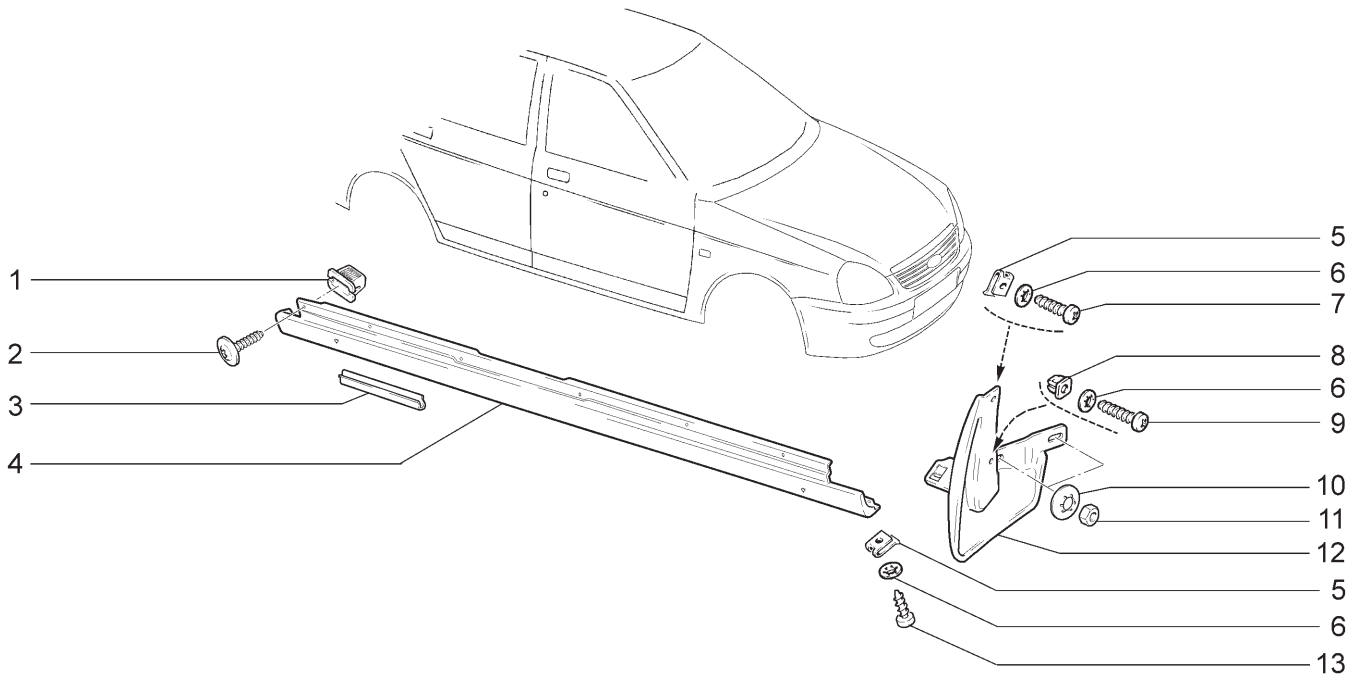

21701	21703-01	21703-02	21703-03	21713-01	21713-02
21713-03	21721	21723-01	21723-02	21723-03	

№ поз.	№ извещ. об изменении	Дата выпуска изв.	Вкл. в з/ч	Номер детали	Вариант	Применяемость	Кол.	Наименование
1			+	11180-8212778-00	~		12	Втулка резьбовая
1			+	11180-8212778-01	~		12	Втулка резьбовая
2			+	11180-8212786-00	~		12	Винт крепления накладки
2			+	21140-5325388-00	~		12	Винт крепления накладки
3			+	21100-8415174-00			6	Скоба крепления обтекателя порога
4			+	21700-8415122-00			1	Обтекатель порога правый
4			+	21700-8415123-00			1	Обтекатель порога левый
5			+	21010-8109137-00			4	Гайка пружинная
6			+	00001-0025991-71			6	Шайба 5 стопорная
7			+	00001-0076702-07			2	Винт 4,3х15,9 самонарезающий
8			+	21010-2808020-00			2	Гайка фланцевая
9			+	00001-0076713-07			2	Винт 4,9х19 самонарезающий
10			+	00001-0025984-71			4	Шайба 8 стопорная
11			+	00001-0058962-11			4	Гайка М6
12			+	21700-8415512-00			1	Обтекатель переднего крыла правый
12			+	21700-8415513-00			1	Обтекатель переднего крыла левый
13			+	00001-0076702-01			4	Винт4,3х15,9 самонарезающий

ЩИТКИ | М424

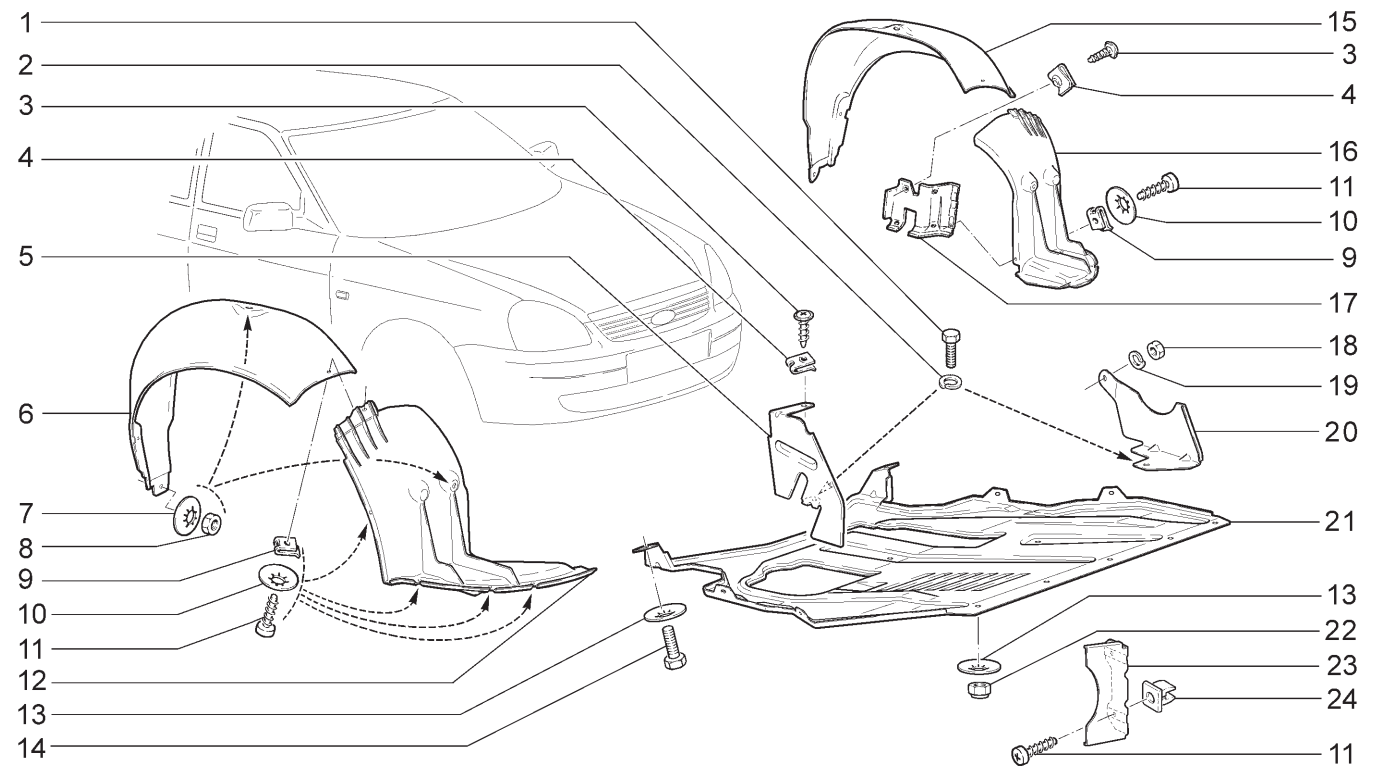

21701	21703-01	21703-02	21703-03	21713-01	21713-02
21713-03	21721	21723-01	21723-02	21723-03	

№ поз.	№ извещ. об изменении	Дата выпуска изв.	Вкл. в з/ч	Номер детали	Вариант	Применяемость	Кол.	Наименование
1			+	00001-0009020-21			2	Болт М6х12
2			+	00001-0005164-70			2	Шайба 6 пружинная
3			+	11180-8403542-00			9	Винт самонарезающий
4			+	21080-8403068-00			9	Гайка фланцевая
5			+	21700-8401322-00		(18,20,114,118,144,148)	1	Щиток направляющий верхний правый
6			+	21700-8403362-00			1	Щиток переднего крыла правый
7			+	00001-0025984-71			8	Шайба 8 стопорная
8			+	00001-0058962-11			8	Гайка М6
9			+	21010-8109137-00			12	Гайка пружинная
10			+	00001-0025991-73			12	Шайба 5 стопорная
11			+	00001-0076701-07			16	Винт 4,3х12,7самонарезающий
12			+	21700-8403602-00			1	Кожух защитный переднего крыла правый
13			+	00001-0025982-71			7	Шайба 6 стопорная
14			+	00001-0009022-21			2	Болт М6х16
15			+	21700-8403363-00			1	Щиток переднего крыла левый
16			+	21700-8403603-00			1	Кожух защитный переднего крыла левый
17			+	21100-8403622-00			1	Экран грязезащитный правый
17			+	21100-8403623-00			1	Экран грязезащитный левый
18			+	00001-0058964-11			1	Гайка М5
19			+	00001-0011954-70			1	Шайба 5 пружинная
20			+	21700-8401323-00		(18,20,114,118,144,148)	1	Щиток направляющий верхний левый
21			+	21100-2802020-01			1	Брызговик двигателя
22			+	00001-0025742-11			5	Гайка М6 самоконтрящаяся
23			+	21700-8401332-00		(18,20,114,118,144,148)	1	Щиток направляющий нижний правый
23			+	21700-8401333-00		(18,20,114,118,144,148)	1	Щиток направляющий нижний левый
24			+	21010-2808020-00			4	Втулка

БАМПЕР ПЕРЕДНИЙ | М430

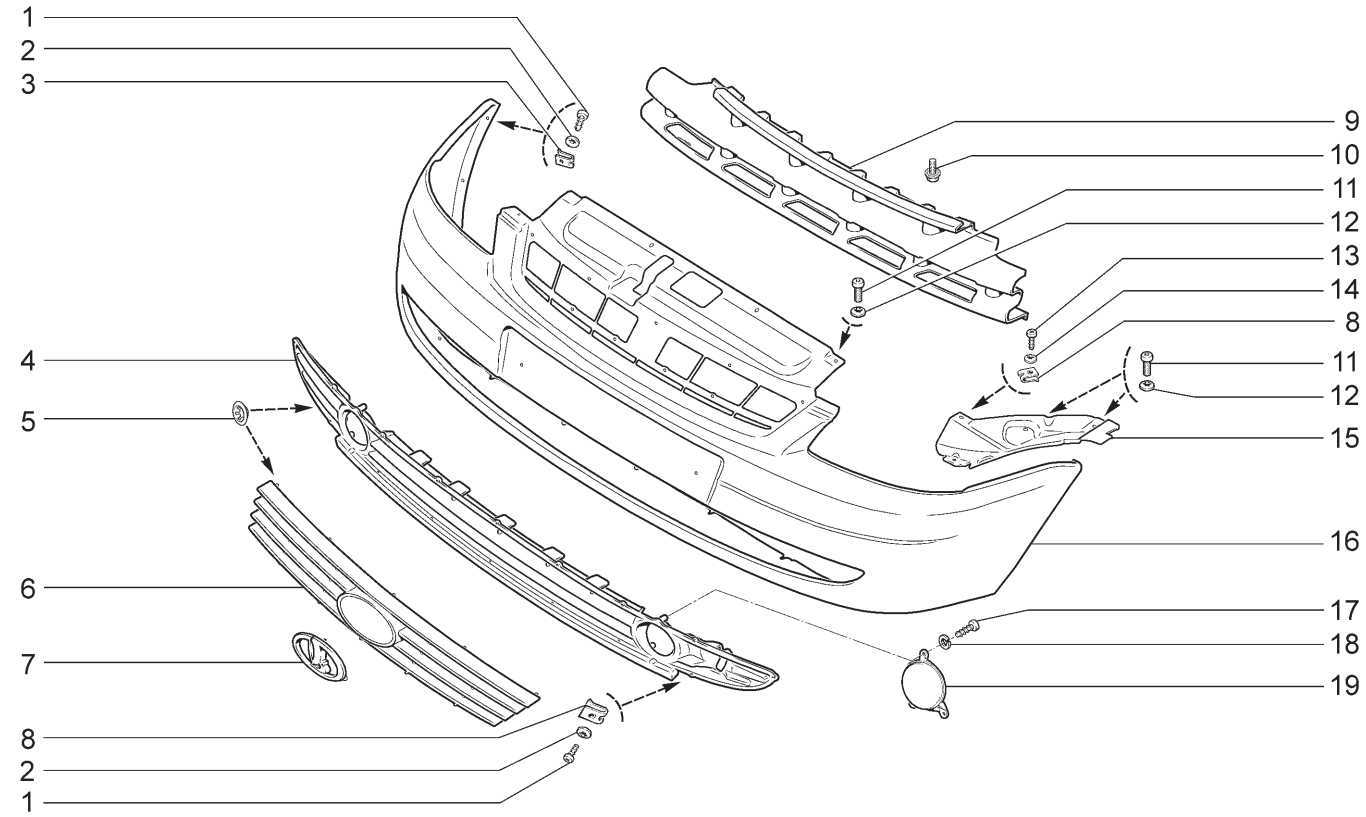

21701 (01) 21703-01(01) 21703-02 21703-03 21713-01(01) 21713-02 21713-03 21721 (01) 21723-01(01) 21723-02 21723-03

№ поз.	№ извещ. об изменении	Дата выпуска изв.	Вкл. в з/ч	Номер детали	Вариант	Применяемость	Кол.	Наименование
1			+	00001-0076701-07			7	Винт 4,3x12,7 самонарезающий
2			+	00001-0025991-73			7	Шайба 5 стопорная
3			+	00001-0041897-76			2	Гайка фланцевая
4			+	21700-2803057-00			1	Решетка бампера нижняя
5			+	00001-0041950-76			27	Шайба 4 пружинная
6			+	21700-2803056-00			1	Решетка бампера верхняя
7			+	21700-8212060-00			1	Знак заводской
8			+	21010-8109137-00			7	Гайка пружинная
9			+	21700-2803132-00			1	Балка переднего бампера
10			+	00001-0038360-21			3	Болт М6x12 с зубчатым буртиком
11			+	00001-0032762-17			8	Винт М6x16
12			+	00001-0025990-71			8	Шайба 6 стопорная
13			+	00001-0076702-07			2	Винт 4,3x15,9 самонарезающий
14			+	00001-0025991-71			2	Шайба 5 стопорная
15			+	21700-8401152-00			1	Кожух фары правый
15			+	21700-8401153-00			1	Кожух фары левый
16			+	21700-2803015-01			1	Бампер передний
17			+	00001-0076701-01		(01)	6	Винт 4,3x12,7 самонарезающий
18			+	00001-0011954-70		(01)	6	Шайба 5 пружинная
19			+	21700-2803102-00		(01)	2	Заглушка переднего бампера

БАМПЕР ЗАДНИЙ | М440

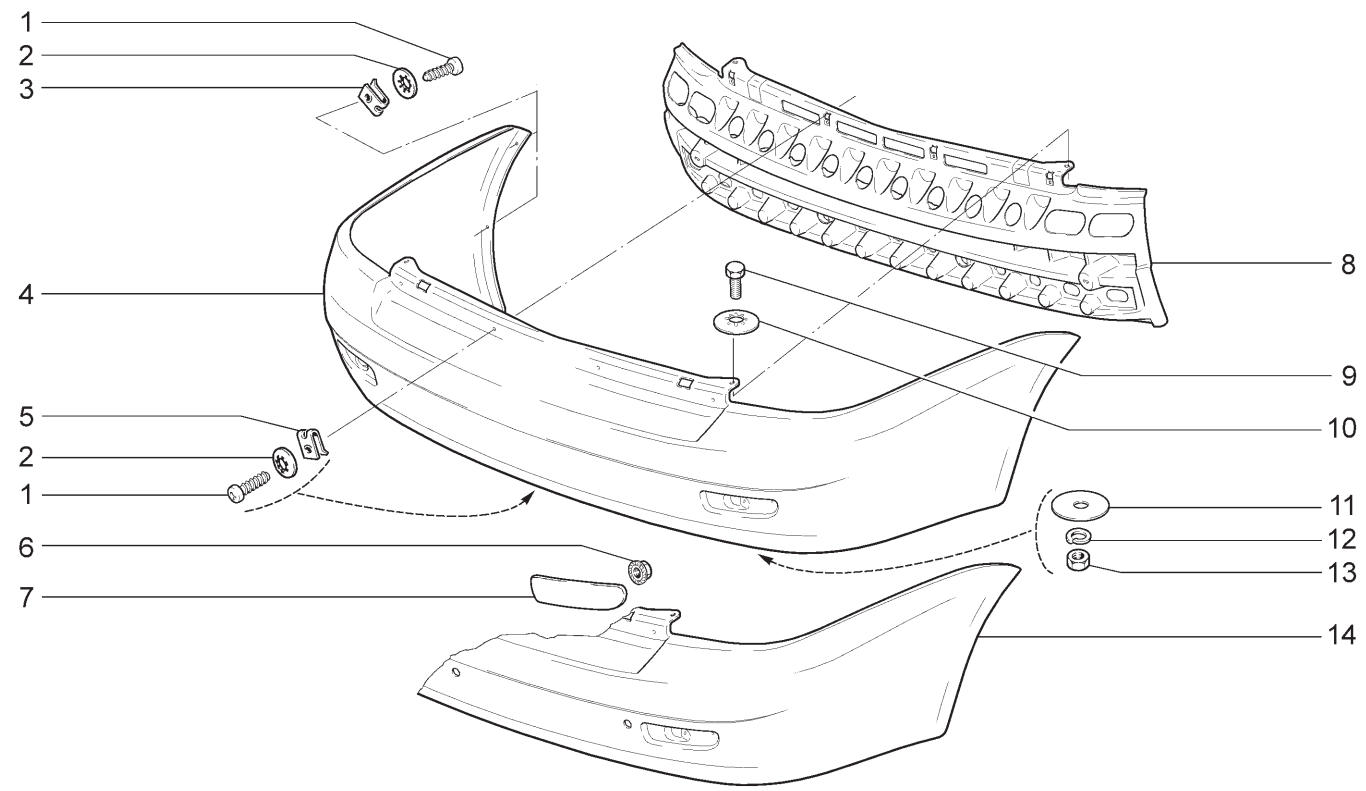

21701 21703-01 21703-02(01) 21703-03(02)

№ поз.	№ извещ. об изменении	Дата выпуска изв.	Вкл. в з/ч	Номер детали	Вариант	Применяемость	Кол.	Наименование
1			+	00001-0076701-07			13	Винт 4,3x12,7 самонарезающий
2			+	00001-0025991-73			13	Шайба 5 стопорная
3			+	00001-0041897-76			4	Гайка фланцевая
4			+	21700-2804015-01			1	Бампер задний
5			+	21010-8109137-00			9	Гайка пружинная
6			+	00001-0038318-01			2	Гайка М6 с зубчатым буртиком
7			+	21700-3716138-00			1	Световозвращатель правый
7			+	21700-3716139-00			1	Световозвращатель левый
8			+	21700-2804142-00			1	Балка заднего бампера
9			+	00001-0009022-21			2	Болт М6x16
10			+	00001-0025995-71			2	Шайба 6 стопорная
11			+	00001-0026406-01			2	Шайба 6
12			+	00001-0005164-70			2	Шайба 6 пружинная
13			+	00001-0058962-21			2	Гайка М6
14			+	21700-2804015-11		(01-18)(02)	1	Бампер задний

БАМПЕР ЗАДНИЙ | М441

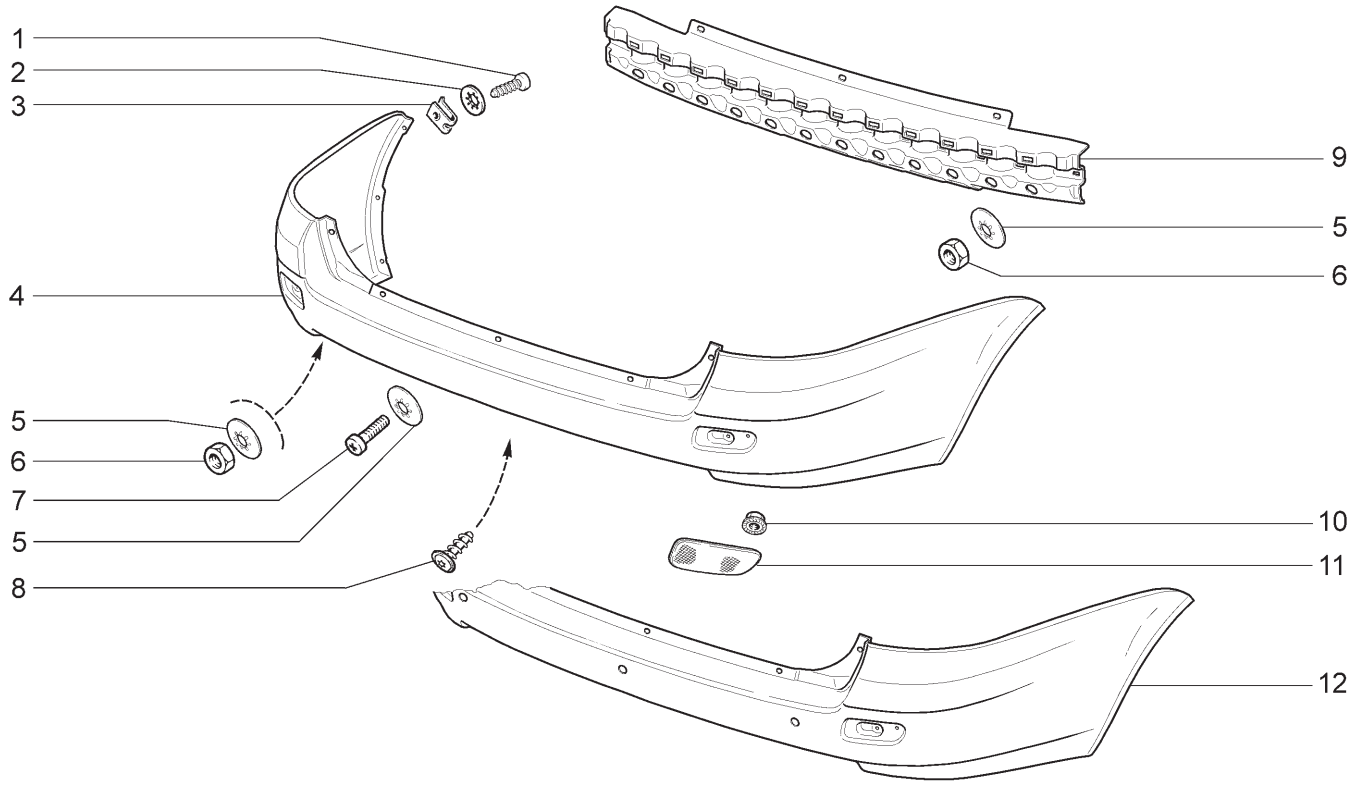

21713-01 21713-02 21713-03(01)

№ поз.	№ извещ. об изменении	Дата выпуска изв.	Вкл. в з/ч	Номер детали	Вари-ант	Применяемость	Кол.	Наименование
1			+	00001-0076711-01			4	Винт 4,9x12,7 самонарезающий
2			+	00001-0025991-71			4	Шайба 5 стопорная
3			+	00001-0041897-76			4	Гайка фланцевая
4			+	21710-2804015-01			1	Бампер задний
5			+	00001-0025995-71			9	Шайба 6 стопорная
6			+	00001-0058962-21			4	Гайка М6
7			+	00001-0032762-01			5	Болт М6x16
8			+	11180-8212786-00			3	Винт самонарезающий
9			+	21710-2804142-00			1	Балка заднего бампера
10			+	00001-0038318-01			2	Гайка М6 с зубчатым буртиком
11			+	11190-3716138-00			1	Световозвращатель правый
11			+	11190-3716139-00			1	Световозвращатель левый
12			+	21710-2804015-11		(01)	1	Бампер задний

БАМПЕР ЗАДНИЙ | M442

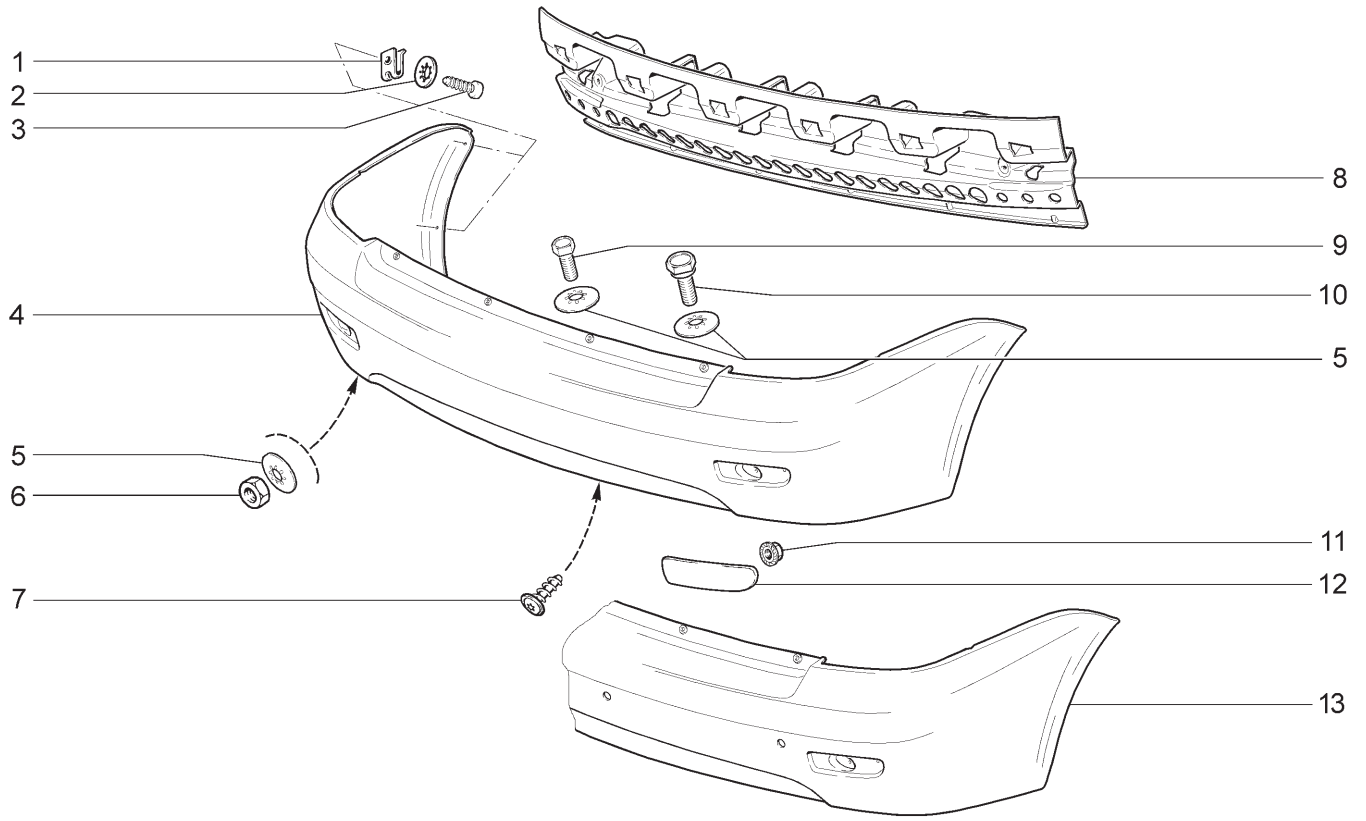

21721 21723-01 21723-02(01) 21723-03(02)

№ поз.	№ извещ. об изменении	Дата выпуска изв.	Вкл. в з/ч	Номер детали	Вари-ант	Применяемость	Кол.	Наименование
1			+	00001-0041897-76			4	Гайка фланцевая
2			+	00001-0025991-71			4	Шайба 5 стопорная
3			+	00001-0076711-01			4	Винт 4,9х12,7 самонарезающий
4			+	21720-2804015-01			1	Бампер задний
5			+	00001-0025995-71			10	Шайба 6 стопорная
6			+	00001-0058962-21			2	Гайка М6
7			+	11180-8212786-00			8	Винт самонарезающий
8			+	21720-2804142-00			1	Балка заднего бампера
9			+	00001-0009022-21			2	Болт М6х16
10			+	21110-2804066-00			2	Болт крепления заднего бампера
11			+	00001-0038318-01			2	Гайка М6 с зубчатым буртиком
12			+	21700-3716138-00			1	Световозвращатель правый
12			+	21700-3716139-00			1	Световозвращатель левый
13			+	21720-2804015-11		(01-18)(02)	1	Бампер задний

ИНСТРУМЕНТ ШОФЕРСКИЙ | У100

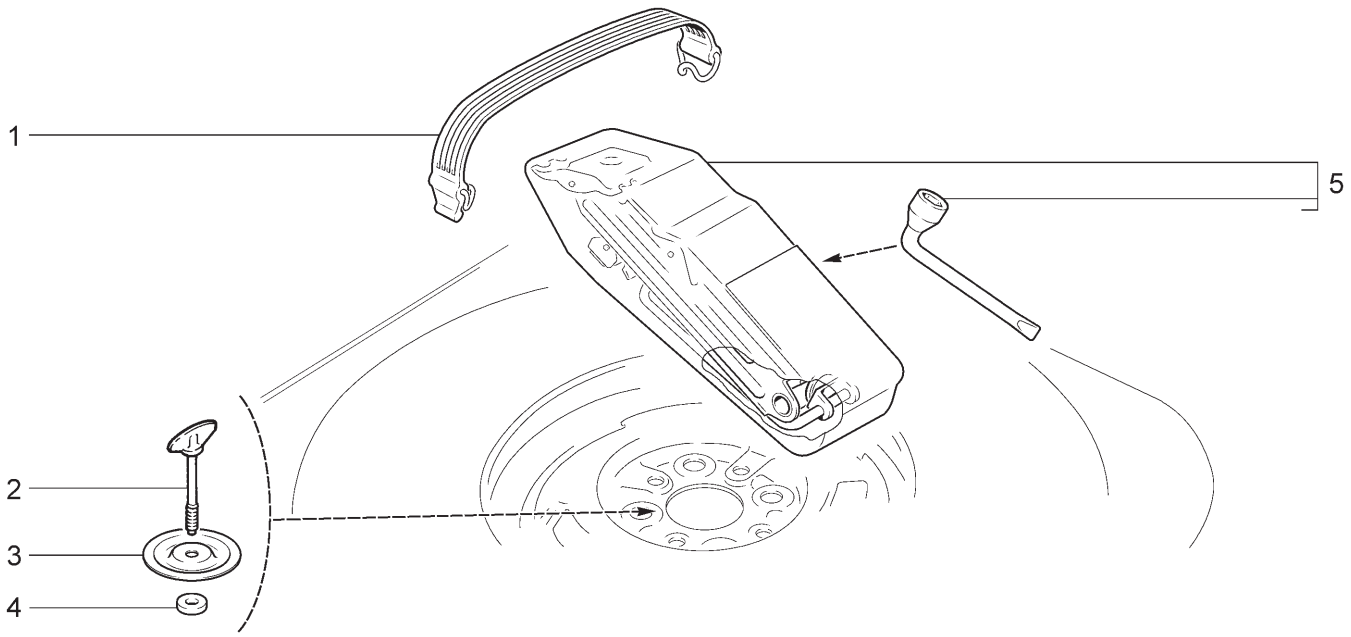

21701	21703-01	21703-02	21703-03	21713-01	21713-02
21713-03	21721	21723-01	21723-02	21723-03	

№ поз.	№ извещ. об изменении	Дата выпуска изв.	Вкл. в з/ч	Номер детали	Вариант	Применяемость	Кол.	Наименование
1			+	21010-3901350-00			1	Ремень крепления инструмента водителя
2			+	21100-3105042-00			1	Винт крепления запасного колеса
3			+	11180-3105062-10			1	Диск крепления запасного колеса
4			+	21020-3105064-00			1	Кольцо
5			+	21100-3913200-00	~		1	Домкрат и ключ с чехлом в сборе
5			+	11180-3913200-00	~		1	Домкрат и ключ с чехлом в сборе

СХЕМА УСТАНОВКИ ЗАГЛУШЕК | Z100

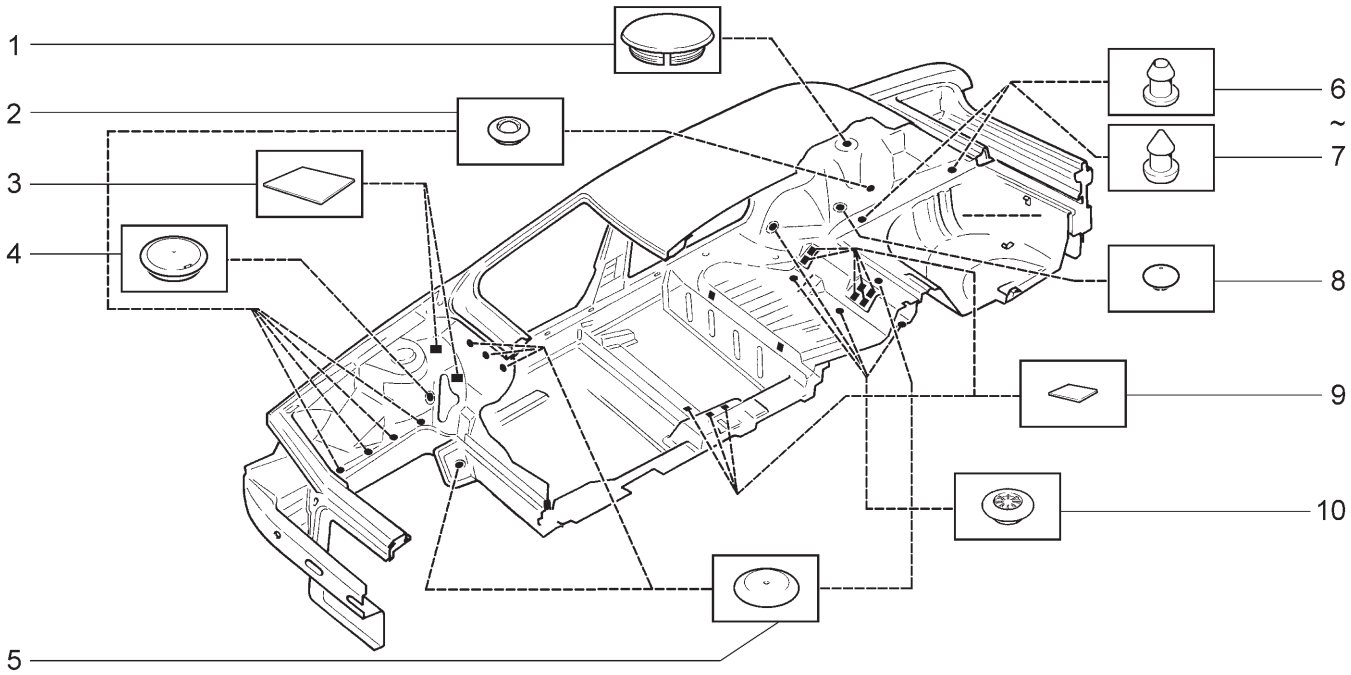

21701 21713-03	21703-01(01) 21721	21703-02 (01) 21723-01 (01)	21703-03(02) 21723-02(01)	21713-01(01) 21723-03(01)	21713-02(01)

№ поз.	№ извещ. об изменении	Дата выпуска изв.	Вкл. в з/ч	Номер детали	Вари-ант	Применяемость	Кол.	Наименование
1			+	11180-5007098-00			2	Заглушка опоры задней подвески
2			+	21100-5007096-00			11	Заглушка
3			+	21700-5007097-00			4	Заглушка
4			+	21140-5007096-00			2	Заглушка
5			+	21100-5007090-00			8	Заглушка
6			+	00001-0045664-80	~		4	Пробка
7			+	21700-5007090-00	~		4	Заглушка
8			+	21100-5007091-00			2	Заглушка
9			+	21700-5007095-00		(02)	18	Заглушка
9			+	21700-5007095-00		(01-18,20,114,118, 144,145,148)	10	Заглушка
10			+	21100-5007092-00			7	Заглушка

ТАБЛИЦЫ НОРМАЛЕЙ

Шпилька	№	mm			
		d	t	l	b
	00001-0015001-21	M6	9	14	11
	00001-0015003-21	M6	9	18	15
	00001-0035168-30	M8	12	20	16,1
	00001-0035170-21	M8	12	25	22
	00001-0035175-11	M8	12	45	24,1
	00001-0035175-21	M8	12	45	24,1
	00001-0035410-21	M6	12	18	15
	00001-0035412-21	M6	12	22	19,5
	00001-0035434-21	M8	16	28	24,1
	00001-0035435-21	M8	16	25	22
	00001-0035436-21	M8	16	30	24,1
	00001-0035437-21	M8	16	35	24,1
	00001-0035438-31	M8	16	40	24,1
	00001-0035441-21	M8	16	55	24,1
	00001-0035442-21	M8	16	60	24,1
	00001-0035443-21	M8	16	65	24,1
	00001-0035443-31	M8	16	65	24,1
	00001-0035461-21	M10x1,25	20	20	17
	00001-0035462-21	M10x1,25	20	22	19
	00001-0035464-21	M10x1,25	20	28	25
	00001-0035528-21	M12x1,25	24	50	29

Болт с пружинной шайбой	№	mm		
		d	l	s
	00001-0038200-21	M5	10	8
	00001-0038241-11	M6	12	10
	00001-0038241-21	M6	12	10
	00001-0038255-21	M8	14	13
	00001-0038256-21	M8	16	13
	00001-0038268-11	M8	45	13

Болт с заостренным концом	№	mm		
		d	l	s
	00001-0061429-21	M12x1,25	80	19

Болт с зубчатым буртиком	№	mm		
		d	l	s
	00001-0038331-21	M5	10	8
	00001-0038360-21	M6	12	10
	00001-0038364-21	M6	16	10
	00001-0038381-21	M8	20	13

Болт с шестигранной головкой	№	mm			
		d	l	b	s
	00001-0009020-21	M6	12	12	10
	00001-0009021-21	M6	14	14	10
	00001-0009022-21	M6	16	16	10
	00001-0009024-11	M6	20	20	10
	00001-0009024-21	M6	20	20	10
	00001-0009026-21	M6	25	20,5	10
	00001-0009028-21	M6	30	20,5	10
	00001-0009030-21	M6	35	20,5	10
	00001-0009034-21	M6	45	20,5	10
	00001-0009776-11	M5	12	12	8
	00001-0009778-21	M5	16	16	8
	00001-0013069-21	M10x1,25	30	30	17
	00001-0013070-21	M10x1,25	40	29,1	17
	00001-0042343-30	M10x1,25	65	25	17
	00001-0055410-21	M12x1,25	60	33,1	19
	00001-0055412-31	M12x1,25	70	33,1	19
	00001-0055413-21	M12x1,25	75	33,1	19
	00001-0059707-21	M10x1,25	25	25	17
	00001-0059707-30	M10x1,25	25	25	17
	00001-0059709-21	M10x1,25	35	29,1	17
	00001-0059713-21	M10x1,25	75	28,1	17
	00001-0060426-31	M8	35	17,1	13
	00001-0060432-21	M8	16	16	13
	00001-0060433-21	M8	18	18	13
	00001-0060436-21	M8	25	25	13
	00001-0060438-21	M8	30	25,1	13
	00001-0060439-21	M8	35	25,1	13
	00001-0060440-21	M8	40	25,1	13
	00001-0060442-21	M8	50	23,8	13
	00001-0060444-21	M8	60	25,1	13
	00001-0060446-21	M8	70	25,1	13

Винт самонарезающий с полупотайной головкой и крестообразным шлицем	№	mm	
		d	l
	00001-0076787-03	3,6	9,5
	00001-0076788-01	3,6	12,7
	00001-0076788-03	3,6	12,7
	00001-0076793-07	3,6	31,8
	00001-0076796-07	4,3	12,7
	00001-0076797-01	4,3	15,9
	00001-0076806-01	4,9	19
	00001-0076824-06	5,6	25,4

Винт самонарезающий с цилиндрической головкой и крестообразным шлицем	№	mm	
		d	l
	00001-0076680-01	2,9	9,5
	00001-0076680-06	2,9	9,5
	00001-0076690-01	3,6	9,5
	00001-0076691-01	3,6	12,7
	00001-0076691-07	3,6	12,7
	00001-0076692-01	3,6	15,9
	00001-0076700-01	4,3	9,5
	00001-0076701-01	4,3	12,7
	00001-0076701-07	4,3	12,7
	00001-0076702-01	4,3	15,9
	00001-0076702-07	4,3	15,9
	00001-0076703-07	4,3	19
	00001-0076705-01	4,3	25,4
	00001-0076705-07	4,3	25,4
	00001-0076706-07	4,3	31,8
	00001-0076707-01	4,3	38,1
	00001-0076710-01	4,9	9,5
	00001-0076711-01	4,9	12,7
	00001-0076712-01	4,9	15,9
	00001-0076713-01	4,9	19
	00001-0076713-07	4,9	19
	00001-0076717-07	4,9	38,1

Винт с цилиндрической головкой и крестообразным шлицем	№	mm	
		d	l
	00001-0032739-01	M5	10
	00001-0032740-01	M5	12
	00001-0032742-01	M5	16
	00001-0032744-01	M5	20
	00001-0032748-01	M5	30
	00001-0032759-01	M6	10
	00001-0032760-01	M6	12
	00001-0032762-01	M6	16
	00001-0032762-17	M6	16
	00001-0032764-01	M6	20
	00001-0032766-01	M6	25

Винт с полупотайной головкой и крестообразным шлицем	№	mm	
		d	l
	00001-0033112-01	M5	20
	00001-0033129-01	M6	14
	00001-0033130-01	M6	16

Винт с потайной головкой икрестообразным шлицем	№	mm	
		d	l
	00001-0033037-11	M8	25

Винт установочный с цилиндрическим концом	№	mm	
		d	l
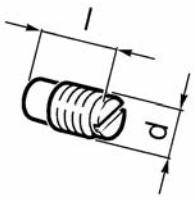	00001-0037463-30	M6	10

Гайка шестигранная с зубчатым буртиком	№	mm		
		d	D	s
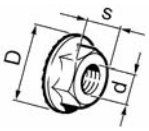	00001-0038318-01	M5	11,4	8
	00001-0038320-01	M6	14	10
	00001-0038321-01	M6	16,7	10
	00001-0038322-01	M8	18,25	13

Гайка шестигранная	№	mm	
		d	s
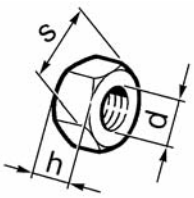	00001-0021647-11	M10x1,25	17
	00001-0025550-20	M9x1	14
	00001-0058962-11	M6	10
	00001-0058962-21	M6	10
	00001-0058964-11	M5	8
	00001-0061008-11	M8	13
	00001-0061008-21	M8	13
	00001-0061015-11	M12x1,25	19
	00001-0061015-21	M12x1,25	19

Гайка шестигранная самоконтря-щаяся с нейлоновым кольцом	№	mm	
		d	s
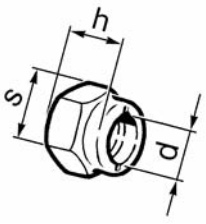	00001-0025741-11	M5	8
	00001-0025742-11	M6	10
	00001-0025745-11	M10x1,25	17
	00001-0025749-21	M16x1,5	24
	00001-0061041-11	M8	13
	00001-0061050-11	M12x1,25	19
	00001-0061050-21	M12x1,25	19

Гайка шестигранная низкая	№	mm	
		d	s
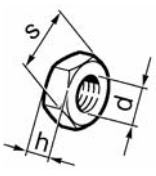	00001-0007259-11	M6	10
	00001-0007940-11	M4	7
	00001-0061023-11	M8	13

Гайка шестигранная с пояском для законтривания	№	mm	
		d	s
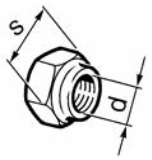	00001-0040442-71	M20x1,5	30

Шайба стопорная с наружными зубьями	№	d*, mm
	00001-0006154-71	6
* Диаметр стержня		

Шайба стопорная с внутренними зубьями	№	mm		
		d*	D	t
	00001-0026052-70	5	9,4	0,6
	00001-0026052-71	5	9,4	0,7
	00001-0026053-71	6	11,3	0,7
	00001-0026055-70	8	14,3	0,8
* Диаметр стержня				

Шайба стопорная эластичная с внутренними зубьями	№	mm		
		d*	D	t
	00001-0025980-71	4	11	0,6
	00001-0025981-71	5	18	0,8
	00001-0025982-71	6	16	0,9
	00001-0025983-71	8	16	0,9
	00001-0025984-71	8	22	1,2
	00001-0025990-71	6	14	0,7
	00001-0025991-70	5	12	0,8
	00001-0025991-71	5	12	0,8
	00001-0025991-73	5	12	0,8
	00001-0025995-71	6	18	1
* Диаметр стержня				

Шайба стопорная с зубьями	№
	00001-0026085-70

Шайба стопорная с зубьями под винты с потайной и полупотайной головкой с углом 90°	№	d*, mm
	00001-0026068-71	6
	00001-0026069-70	8
* Диаметр стержня		

Шайба специальная	№
	00001-0011974-73

Шайба волнистая	№	mm	
		d*	D
	00001-0026012-71	6	12
	00001-0026013-71	8	17
	00001-0026014-73	10	21
* Диаметр стержня			

Шайба	№	mm		
		d*	D	t
	00001-0002570-60	16	22	1,5
	00001-0002800-60	14	20	1,5
	00001-0005192-01	4	9	0,8
	00001-0005193-01	5	10	1
	00001-0005194-01	6	12	1,5
	00001-0005195-01	7	13	1,5
	00001-0005196-01	8	17	2
	00001-0005200-01	12	22	3
	00001-0026250-01	6	20	2
	00001-0026297-01	10	19	3
	00001-0026381-01	5	14	1
	00001-0026386-01	10	18	2
	00001-0026397-01	6	11	1
	00001-0026406-01	6	25	2
	00001-0026406-03	6	25	2
	00001-0026427-01	8	12	1
	00001-0026428-01	4	12,5	1
	00001-0026437-01	6	18	1,5
	00001-0026444-01	6	15	1
	00001-0026467-01	8	20	2
	00001-0026468-01	10	25	2
	00001-0026470-01	8	25	2,5
	00002-0204136-01	8	20	3
	00002-0376749-01	10	30	3
* Диаметр стержня				

Шайба пружинная	№	mm	
		d*	D
	00001-0041950-76	4	10
* Диаметр стержня			

Шайба пружинная коническая	№	mm		
		d*	D	t
	00001-0011977-73	6	12	1,2
	00001-0011980-73	8	15	1,8
	00001-0011983-73	10	20	2,7
* Диаметр стержня				

Шайба пружинная	№	mm		
		d*	b	t
	00001-0005164-70	6	2,5	1,8
	00001-0005166-70	8	3	2,2
	00001-0005168-70	10	3	2,5
	00001-0005170-70	12	4	3
	00001-0011954-70	5	1,5	1,1
* Диаметр стержня				

Прокладка	№	mm		
		d	D	t
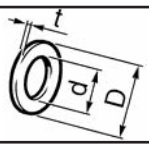	00001-0002844-60	10,2	16	1,5

Заглушка чашечная	№	d, mm
	00001-0043282-01	10
	00001-0043291-01	30
	00001-0043292-01	36

Шплинт разводной	№	mm	
		d*	l
	00001-0007342-01	2	15
	00001-0007343-01	2	20
	00001-0007346-01	3	30
* Диаметр отверстия			

Кольцо упорное эксцентрическое наружное	№	d*, mm
	00001-0010664-76	16
* Диаметр вала		

Корпус застежки	№
	00001-0020191-01

Застежка	№
	00001-0020198-05

Головка застежки	№
	00001-0020199-01

Скоба для проводов	№	a, mm
	00001-0045694-80	10
	00001-0045696-80	12,5
	00001-0045698-80	14,5
	00001-0045702-80	24

Скоба стопорная	№	d*, mm
	00001-0010640-76	8
* Диаметр вала		

Скоба для винтов самонарезающих	№
	00001-0041897-71
	00001-0041897-76

Скоба закрытая	№	d, mm
	00001-0004181-01	6
	00001-0004183-01	8

Пробки резиновые	№
	00001-0045672-80
	00001-0045664-80

Хомут ленточный облегченный	№	mm	
		d*	l
	00001-0021700-90	16	138
* Диаметр шланга			

Хомут	№	l, mm
	00001-0045677-80	126,5

Хомут для резиновых шлангов	№	d, mm
	00001-0001685-90	12
	00001-0001687-90	15,5
	00001-0001689-90	22

АРМАТУРА ЖГУТОВ ПРОВОДОВ

КРОНШТЕЙНЫ КРЕПЛЕНИЯ ЖГУТОВ ПРОВОДОВ

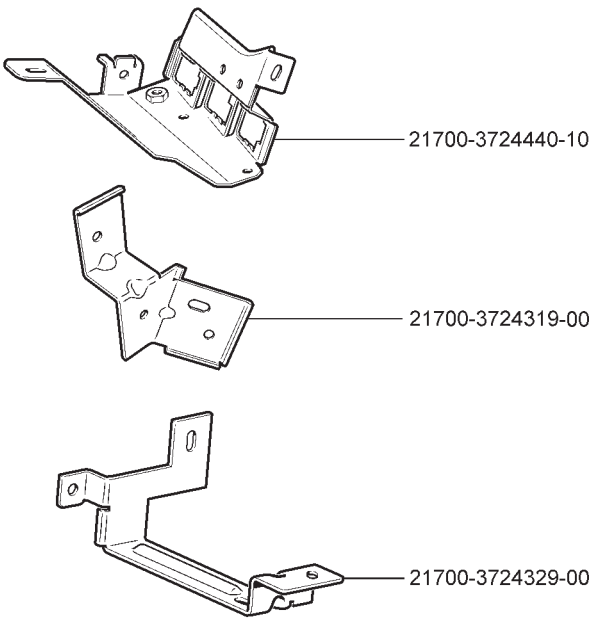

УПЛОТНИТЕЛИ

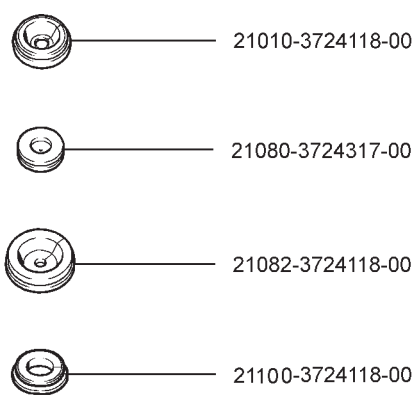

ЗАГЛУШКИ

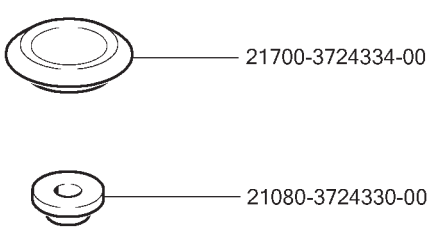

ВТУЛКА ДИСТАНЦИОННАЯ

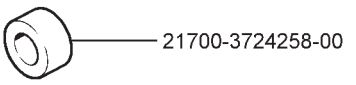

БОЛТ КЛЕММЫ АККУМУЛЯТОРНОЙ БАТАРЕИ

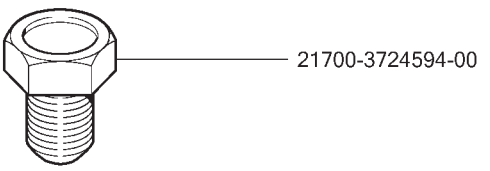

КОЛПАКИ ЗАЩИТНЫЕ

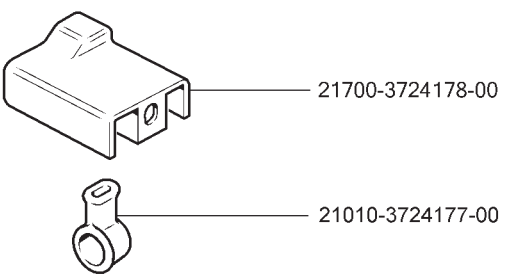

ТРУБКИ

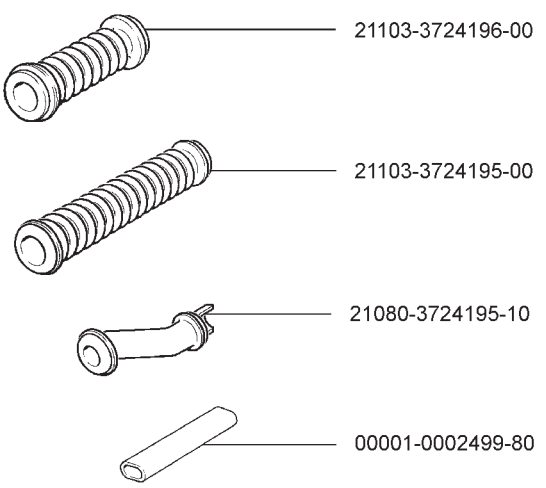

САЛЬНИКИ

Обозначение	Размеры, мм	Эскиз	Место установки на автомобиле	Кол.
1	2	3	4	5
21080-1005034-00 21080-1005034-01	D=42 d*=28 B=7	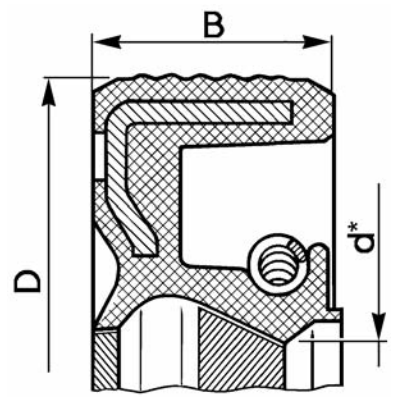	Передний конец коленчатого и распределительного валов	1-2
21080-1005034-02	D=42 d*=28 B=7	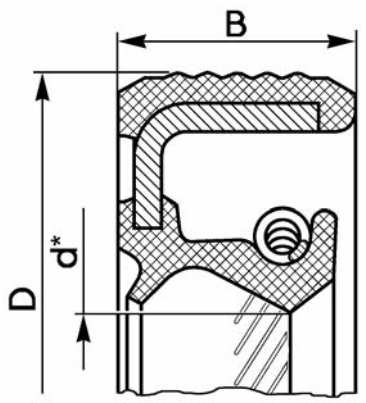	Передний конец коленчатого и распределительного валов	1-2
21080-1005034-03	D=42 d*=28 B=7	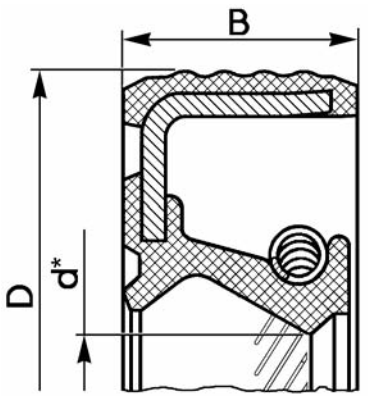	Передний конец коленчатого и распределительного валов	1-2

* - диаметр вала

1	2	3	4	5
21080-1005160-00 21080-1005160-01	D=100 d*=80 B=10	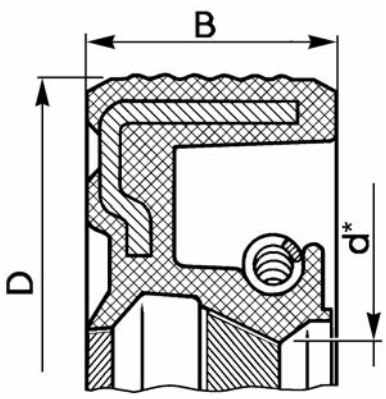	Задний конец коленчатого вала	1
21080-1005160-02 21080-1005160-03	D=100 d*=80 B=10	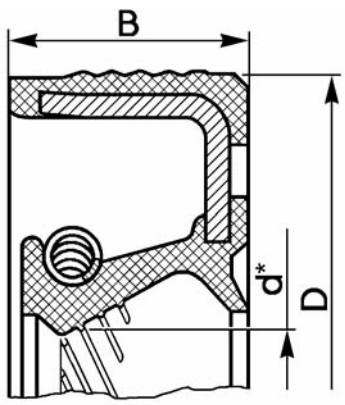	Задний конец коленчатого вала	1
21080-1307013-00	D=36,8 d=18,4 B=16,7	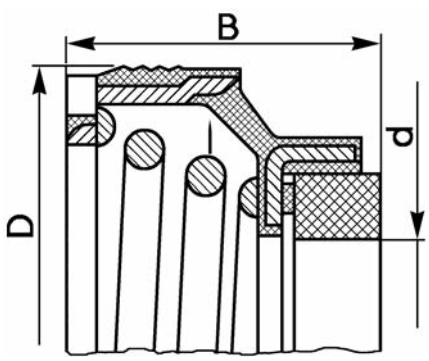	Насос водяной	1

* - диаметр вала

1	2	3	4	5
21080-1703042-01	D=30 d*=16 B=7		Шток выбора передач	1
21100-1701043-00 21100-1701043-01	D=45 d*=25 B=9		Вал первичный коробки передач	1
21100-2301034-12	D=57 d*=35 B=9		Привод передних колес	2
21100-3401024-00	D=28 d*=17 B=8 b=7		Шестерня рулевого механизма	1

* - диаметр вала

СХЕМА РАСПОЛОЖЕНИЯ ПОДШИПНИКОВ

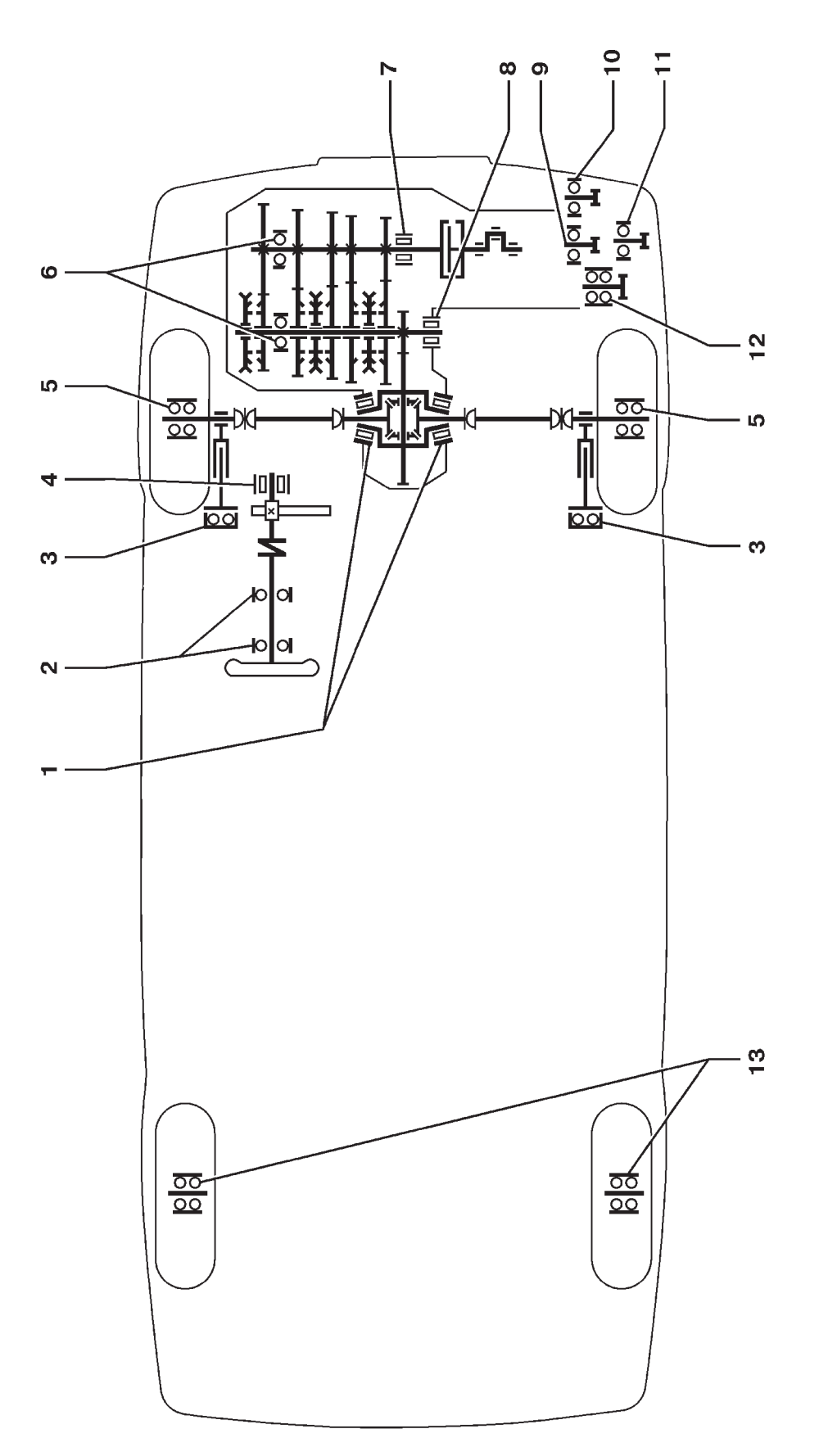

ПОДШИПНИКИ

№ по схеме	Обозначение	Эскиз	Место установки на автомобиле	Кол.
1	2	3	4	5
1	21080-2303036-01 6У-7207АКЕ 21080-2303036-02 6У-7207АЕК1 21080-2303036-03 6У-7207АК	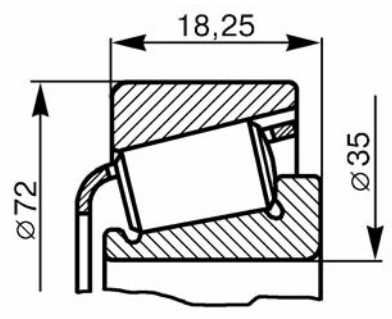	Коробка диф ференциала (опора правая и левая)	2
2	21080-3401120-01 21080-3401120-02 21080-3401120-03	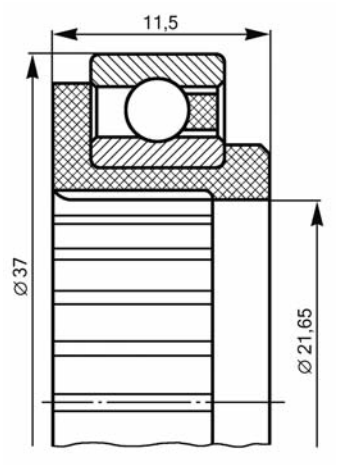	Вал рулевого управления	2
3	11180-2902840-00	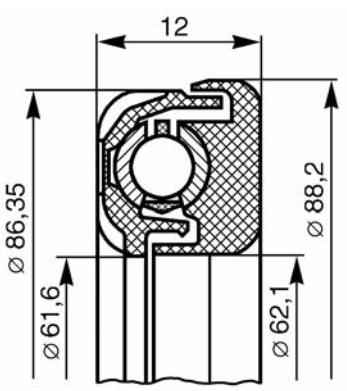	Стойки передней подвески (опоры верхние)	2

1	2	3	4	5
4	21100-3401104-00 1-СК152112Е	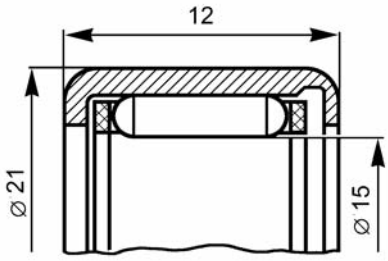	Шестерня рулевого механизма	1
5	11180-3103020-00 6-256707А1КЕ12L19	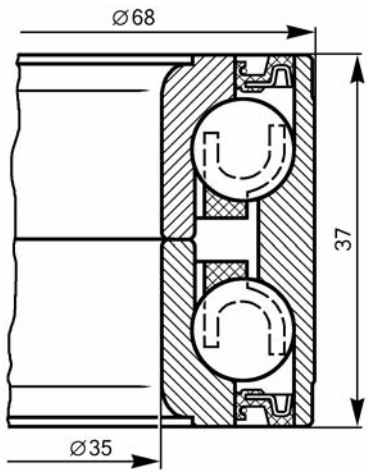	Ступицы передних колес	2
	11180-3103020-02 6-256707АЕК 11180-3103020-03 6-256707ЕК12	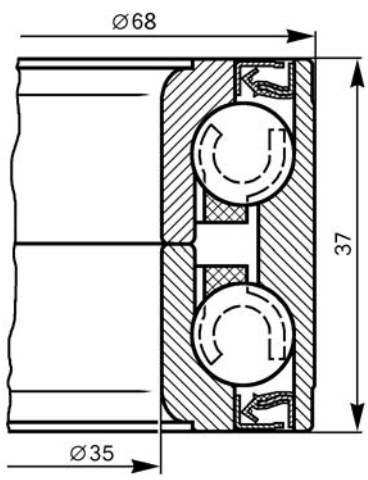		

1	2	3	4	5
6	21703-1701033-00 6305-2RSNJEM 21703-1701033-01 6-750305АУШ2С17	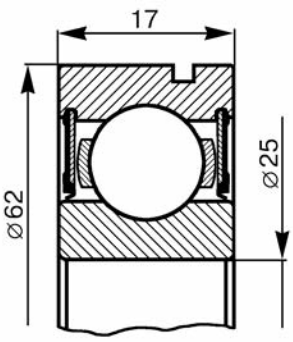	Валы коробки передач (опора задняя)	2
9	21080-1006120-00 21080-1006120-01	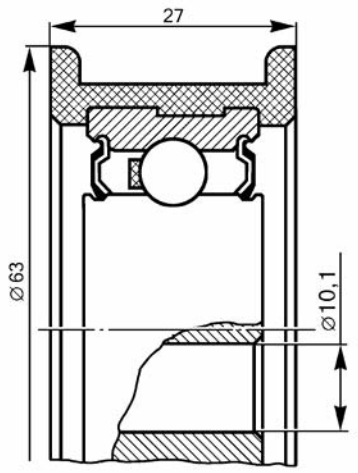	Механизм натяжения ремня (8-клапанный)	1
	21126-1006135-00	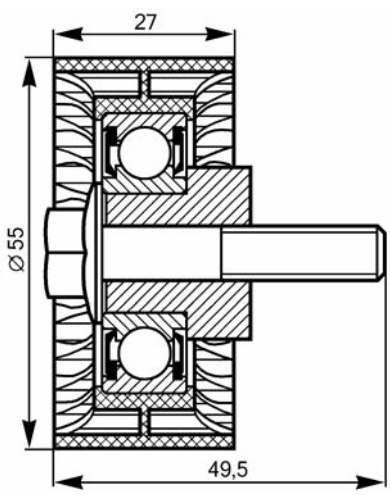	Механизм натяжения ремня (16-клапанный)	1

1	2	3	4	5
10	21100-1041056-00 21100-1041056-01	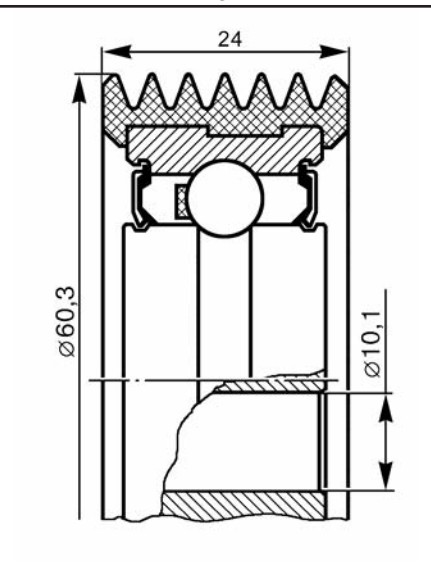	Механизм натяжения ремня (привод вспомогательных агрегатов)	1
11	21126-1006238-00	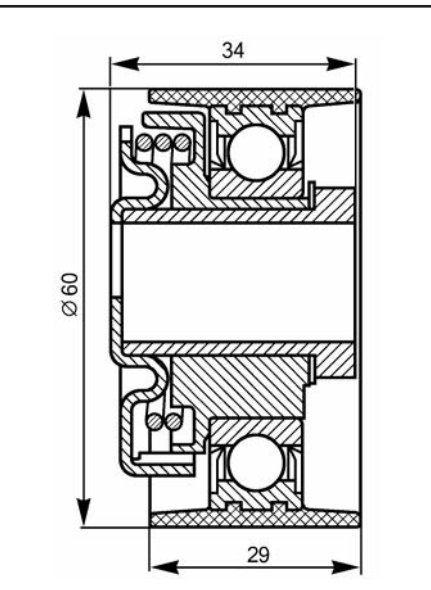	Механизм натяжения ремня (16-клапанный)	1
12	21080-1307027-12 6-4224703EC17 21100-1307027-00 6-1HP16092EKC30 21100-1307027-01 6-1HP16092K1EL19	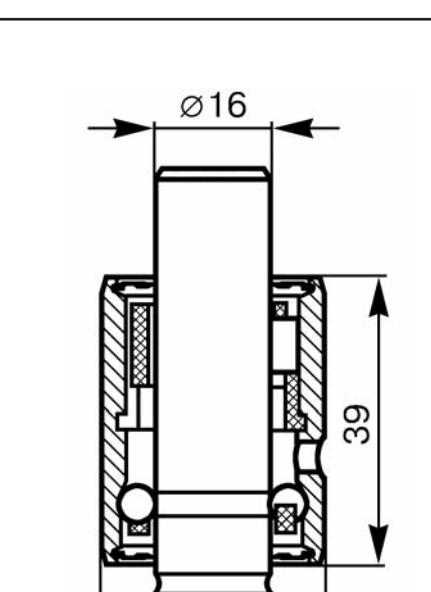	Насос водяной	1

1	2	3	4	5
13	21080-3104020-00 6-256706E1C17	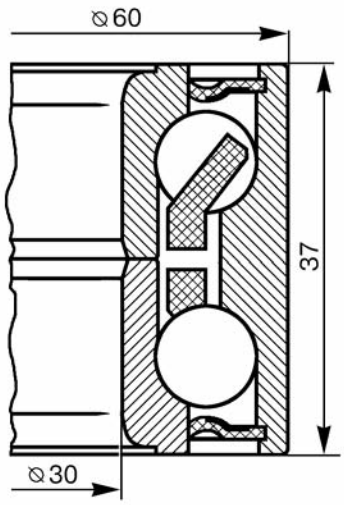	Ступицы задних колес	2
	21080-3104020-01 6-256706E2C17	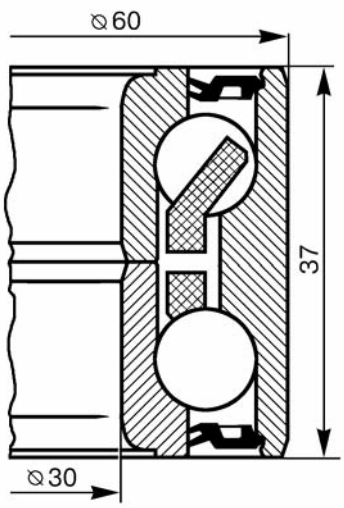		
	21080-3104020-02 6У-537906E1	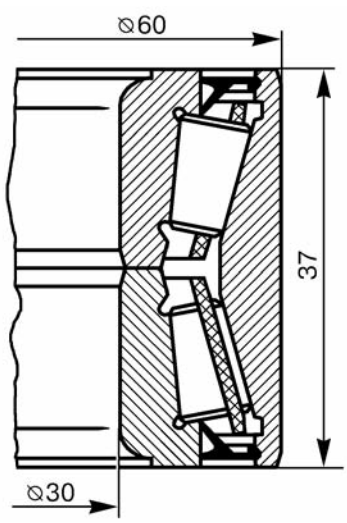		

№ по схеме	Обозначение	Размеры мм	Эскиз	Место установки на автомобиле	Кол.
1	2	3	4	5	6
7	21080-1701031-01 В66-42205АЕМ1Ш1 21080-1701031-02 6-42205А1ЕУШ1 21080-1701031-03 6-42205А1Е1УШ1 21080-1701031-04 6-42205А1Е1УШ1	D=52 d=25 B=15	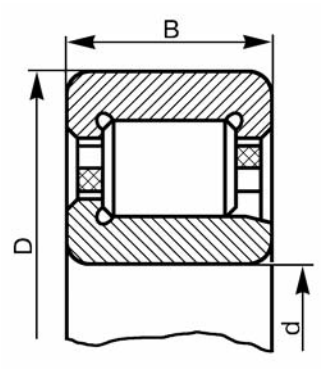	Вал первичный коробки передач (опора передняя)	1
8	21080-1701180-01 6-42305АЕУШ1 21080-1701180-02 6-42305АЕ1УШ1 21080-1701180-03 В26-42305АЕМШ1 21080-1701180-04 6-42305АЕ1УШ1	D=62 d=25 B=17		Вал вторичный коробки передач (опора передняя)	1

НОМЕРНОЙ УКАЗАТЕЛЬ

Номер детали	Индекс	№ позиции
00001-0001685-90	A500	2
00001-0001685-90	A501	3
00001-0001685-90	A240	8
00001-0001687-90	A620	8
00001-0001689-90	A500	17
00001-0001689-90	A501	18
00001-0002570-60	D131	9
00001-0002800-60	D131	15
00001-0002844-60	C210	10
00001-0004181-01	M200	21
00001-0004183-01	A240	28
00001-0005164-70	A602	2
00001-0005164-70	A610	2
00001-0005164-70	M155	2
00001-0005164-70	M424	2
00001-0005164-70	A300	3
00001-0005164-70	A210	4
00001-0005164-70	A601	4
00001-0005164-70	A430	5
00001-0005164-70	A600	5
00001-0005164-70	A101	6
00001-0005164-70	A430	6
00001-0005164-70	B200	6
00001-0005164-70	C160	6
00001-0005164-70	K130	6
00001-0005164-70	K330	6
00001-0005164-70	A200	7
00001-0005164-70	A500	8
00001-0005164-70	A501	9
00001-0005164-70	B260	9
00001-0005164-70	B290	10
00001-0005164-70	A620	12
00001-0005164-70	D101	12
00001-0005164-70	M440	12
00001-0005164-70	A240	16
00001-0005164-70	B150	17
00001-0005164-70	C170	19
00001-0005164-70	D102	24
00001-0005164-71	M190	3
00001-0005164-71	E300	9
00001-0005166-70	C130	1
00001-0005166-70	D181	1
00001-0005166-70	A200	2
00001-0005166-70	M135	2
00001-0005166-70	M136	2
00001-0005166-70	B250	3
00001-0005166-70	D100	4
00001-0005166-70	D101	4

Номер детали	Индекс	№ позиции
00001-0005166-70	D102	4
00001-0005166-70	D141	5
00001-0005166-70	B210	6
00001-0005166-70	B252	6
00001-0005166-70	B251	7
00001-0005166-70	A420	10
00001-0005166-70	A430	14
00001-0005166-70	A421	15
00001-0005168-70	C220	3
00001-0005168-70	C200	5
00001-0005168-70	D210	5
00001-0005168-70	D220	5
00001-0005168-70	D300	10
00001-0005168-70	K120	10
00001-0005168-70	M121	11
00001-0005170-70	B150	4
00001-0005170-70	D210	8
00001-0005170-70	D300	12
00001-0005192-01	E140	15
00001-0005192-01	K350	19
00001-0005192-01	E130	23
00001-0005192-07	M171	2
00001-0005192-07	M170	6
00001-0005193-01	M420	3
00001-0005193-01	K320	6
00001-0005193-01	M421	6
00001-0005193-01	E130	8
00001-0005193-01	K310	9
00001-0005193-01	E111	10
00001-0005193-01	E110	14
00001-0005193-01	K350	16
00001-0005193-01	E182	25
00001-0005193-07	M150	6
00001-0005193-07	M160	17
00001-0005193-07	M162	17
00001-0005193-07	M161	18
00001-0005194-01	A300	2
00001-0005194-01	K121	2
00001-0005194-01	E310	3
00001-0005194-01	E311	3
00001-0005194-01	M173	4
00001-0005194-01	A101	5
00001-0005194-01	D110	6
00001-0005194-01	D111	6
00001-0005194-01	K330	13
00001-0005194-01	A100	22
00001-0005195-01	M130	8
00001-0005196-01	A421	1

Номер детали	Индекс	№ позиции
00001-0005196-01	A145	2
00001-0005196-01	A420	2
00001-0005196-01	D200	2
00001-0005196-01	D220	2
00001-0005196-01	A330	3
00001-0005196-01	A411	3
00001-0005196-01	D110	3
00001-0005196-01	D111	3
00001-0005196-01	K200	3
00001-0005196-01	A020	5
00001-0005196-01	M260	6
00001-0005196-01	M261	6
00001-0005196-01	M262	6
00001-0005196-01	C170	7
00001-0005196-01	A410	10
00001-0005196-01	D141	11
00001-0005196-01	A400	12
00001-0005196-01	M100	13
00001-0005196-01	E181	16
00001-0005200-01	A030	11
00001-0006154-71	E400	10
00001-0006154-71	M390	19
00001-0007259-11	E100	1
00001-0007259-11	E101	4
00001-0007259-11	B250	24
00001-0007259-11	B251	24
00001-0007259-11	C120	25
00001-0007259-11	A100	27
00001-0007342-01	C170	12
00001-0007343-01	C230	11
00001-0007343-01	C231	12
00001-0007346-01	D120	2
00001-0007940-11	A200	15
00001-0009020-21	M424	1
00001-0009020-21	A400	3
00001-0009020-21	M110	7
00001-0009020-21	M391	11
00001-0009020-21	A140	19
00001-0009020-21	M390	20
00001-0009020-21	M200	23
00001-0009021-21	A210	3
00001-0009021-21	K121	5
00001-0009021-21	A100	6
00001-0009021-21	E400	8
00001-0009021-21	A110	9
00001-0009021-21	B150	16
00001-0009021-21	C170	18
00001-0009022-21	A310	4

Номер детали	Индекс	№ позиции
00001-0009022-21	A101	7
00001-0009022-21	M395	7
00001-0009022-21	M396	9
00001-0009022-21	M440	9
00001-0009022-21	M442	9
00001-0009022-21	M424	14
00001-0009022-21	A240	17
00001-0009024-11	A210	20
00001-0009024-21	K121	1
00001-0009024-21	A500	7
00001-0009024-21	E300	7
00001-0009024-21	A501	8
00001-0009024-21	M260	10
00001-0009024-21	M262	10
00001-0009024-21	A140	12
00001-0009024-21	A141	15
00001-0009024-21	A100	21
00001-0009024-21	E182	21
00001-0009024-21	A620	22
00001-0009026-21	E182	8
00001-0009026-21	D131	11
00001-0009028-21	A100	5
00001-0009028-21	A501	14
00001-0009030-21	E182	9
00001-0009034-21	E181	21
00001-0009776-11	M190	4
00001-0009776-11	K100	5
00001-0009776-11	K350	5
00001-0009778-21	A501	24
00001-0009778-21	E182	24
00001-0010640-76	A330	2
00001-0010640-76	B110	9
00001-0010640-76	C100	10
00001-0010640-76	C101	10
00001-0010664-76	B410	12
00001-0010664-76	M110	12
00001-0011954-70	M430	18
00001-0011954-70	M424	19
00001-0011954-71	K350	6
00001-0011974-73	A410	7
00001-0011974-73	A110	8
00001-0011977-73	A100	4
00001-0011977-73	A400	4
00001-0011977-73	K121	6
00001-0011977-73	A141	7
00001-0011977-73	K140	7
00001-0011977-73	A251	10
00001-0011977-73	A250	12

Номер детали	Индекс	№ позиции
00001-0011977-73	A140	15
00001-0011977-73	A501	15
00001-0011980-73	A620	2
00001-0011980-73	K120	3
00001-0011980-73	A012	5
00001-0011980-73	A013	5
00001-0011980-73	A014	5
00001-0011980-73	A310	9
00001-0011983-73	A012	2
00001-0011983-73	A013	2
00001-0011983-73	A014	2
00001-0011983-73	A010	4
00001-0011983-73	A011	4
00001-0011983-73	A020	20
00001-0013069-21	A010	14
00001-0013069-21	A020	19
00001-0013070-21	A145	6
00001-0015001-21	B200	7
00001-0015001-21	B290	11
00001-0015003-21	A140	16
00001-0020191-01	M150	11
00001-0020198-05	M150	14
00001-0020199-01	M150	13
00001-0021647-11	A012	1
00001-0021647-11	A013	1
00001-0021647-11	A014	1
00001-0021647-11	D300	1
00001-0021647-11	A010	3
00001-0021647-11	A011	3
00001-0021647-11	D220	4
00001-0021647-11	M121	10
00001-0021647-21	A140	7
00001-0021647-21	A400	8
00001-0021700-90	A610	5
00001-0021700-90	E140	13
00001-0025550-20	A130	9
00001-0025741-11	M420	12
00001-0025742-11	E181	4
00001-0025742-11	D110	7
00001-0025742-11	D111	7
00001-0025742-11	A240	20
00001-0025742-11	M424	22
00001-0025745-11	A030	8
00001-0025745-11	A010	17
00001-0025745-11	A020	23
00001-0025749-21	D210	13
00001-0025980-71	E140	6
00001-0025980-73	E110	6

Номер детали	Индекс	№ позиции
00001-0025981-71	M145	9
00001-0025981-71	M420	10
00001-0025982-71	M280	4
00001-0025982-71	M390	8
00001-0025982-71	M424	13
00001-0025983-71	M280	8
00001-0025983-71	M391	20
00001-0025983-71	M390	23
00001-0025984-70	M135	12
00001-0025984-71	M424	7
00001-0025984-71	M422	10
00001-0025984-71	M120	14
00001-0025984-71	M200	17
00001-0025990-71	M270	2
00001-0025990-71	M271	2
00001-0025990-71	M260	11
00001-0025990-71	M262	11
00001-0025990-71	E400	7
00001-0025990-71	M261	11
00001-0025990-71	M430	12
00001-0025990-71	M180	16
00001-0025990-71	M391	16
00001-0025990-71	A200	21
00001-0025990-71	C120	26
00001-0025990-71	A501	30
00001-0025991-70	M271	7
00001-0025991-70	M270	8
00001-0025991-71	E400	1
00001-0025991-71	M371	1
00001-0025991-71	E130	2
00001-0025991-71	M441	2
00001-0025991-71	M442	2
00001-0025991-71	M340	3
00001-0025991-71	M422	6
00001-0025991-71	M180	8
00001-0025991-71	M430	14
00001-0025991-73	M430	2
00001-0025991-73	M440	2
00001-0025991-73	E110	3
00001-0025991-73	E111	3
00001-0025991-73	K310	3
00001-0025991-73	E120	4
00001-0025991-73	M191	7
00001-0025991-73	M424	10
00001-0025995-71	M421	2
00001-0025995-71	M441	5
00001-0025995-71	M442	5
00001-0025995-71	M440	10

Номер детали	Индекс	№ позиции
00001-0025995-71	E130	18
00001-0025995-71	M200	24
00001-0026012-71	B270	8
00001-0026012-71	B250	23
00001-0026012-71	B251	23
00001-0026013-71	K141	2
00001-0026014-73	A145	5
00001-0026014-73	A140	6
00001-0026052-70	M320	6
00001-0026052-70	M330	10
00001-0026052-71	M130	2
00001-0026052-71	K100	17
00001-0026052-71	M200	19
00001-0026052-71	A501	23
00001-0026053-71	M360	1
00001-0026053-71	M370	1
00001-0026053-71	C121	5
00001-0026053-71	D200	5
00001-0026053-71	M330	5
00001-0026053-71	C120	6
00001-0026053-71	M395	6
00001-0026053-71	M200	7
00001-0026053-71	M371	7
00001-0026053-71	M121	8
00001-0026053-71	M396	8
00001-0026053-71	A210	10
00001-0026053-71	M131	10
00001-0026053-71	M130	11
00001-0026053-71	K100	14
00001-0026053-71	C170	15
00001-0026053-71	A240	26
00001-0026055-70	A301	2
00001-0026055-70	K300	10
00001-0026068-71	M395	11
00001-0026068-71	B250	18
00001-0026069-70	B210	10
00001-0026085-70	M145	18
00001-0026250-01	M200	22
00001-0026297-01	D300	9
00001-0026381-01	E182	3
00001-0026381-01	E181	7
00001-0026381-01	M190	7
00001-0026381-01	D100	19
00001-0026381-01	D101	20
00001-0026381-01	D102	20
00001-0026386-01	D210	4
00001-0026386-01	C230	10
00001-0026386-01	C231	11

Номер детали	Индекс	№ позиции
00001-0026386-01	M121	22
00001-0026397-01	A310	3
00001-0026397-01	C121	4
00001-0026397-01	M370	4
00001-0026397-01	M360	5
00001-0026406-01	E100	2
00001-0026406-01	A600	4
00001-0026406-01	E101	5
00001-0026406-01	E310	6
00001-0026406-01	E311	6
00001-0026406-01	E300	8
00001-0026406-01	A140	11
00001-0026406-01	M440	11
00001-0026406-03	M110	9
00001-0026427-01	M131	4
00001-0026428-01	E110	9
00001-0026437-01	A430	3
00001-0026437-01	A601	3
00001-0026437-01	A610	3
00001-0026437-01	M145	3
00001-0026437-01	A430	4
00001-0026437-01	A602	5
00001-0026437-01	K200	5
00001-0026437-01	E300	6
00001-0026437-01	C141	7
00001-0026437-01	A141	14
00001-0026437-01	A240	15
00001-0026437-01	M130	15
00001-0026437-01	C120	24
00001-0026437-01	C121	24
00001-0026444-01	A301	3
00001-0026444-01	E181	5
00001-0026444-01	A411	6
00001-0026444-01	E182	7
00001-0026444-01	D101	11
00001-0026444-01	A620	13
00001-0026444-01	D102	13
00001-0026444-01	A200	20
00001-0026467-01	C170	3
00001-0026467-01	D101	3
00001-0026467-01	D102	3
00001-0026467-01	M120	15
00001-0026468-01	A010	9
00001-0026468-01	A011	9
00001-0026468-01	A020	9
00001-0026468-01	A400	9
00001-0026468-01	A012	10
00001-0026468-01	A013	10

Номер детали	Индекс	№ позиции
00001-0026468-01	A014	10
00001-0026470-01	A200	1
00001-0026470-01	K120	7
00001-0026470-01	M391	12
00001-0026470-01	M390	17
00001-0032739-01	M330	11
00001-0032740-01	E140	23
00001-0032742-01	M131	3
00001-0032744-01	M320	7
00001-0032744-01	M180	9
00001-0032759-01	M330	6
00001-0032760-01	M270	1
00001-0032760-01	M271	1
00001-0032760-01	M131	26
00001-0032762-01	M155	1
00001-0032762-01	M441	7
00001-0032762-01	M390	9
00001-0032762-17	M430	11
00001-0032764-01	M300	8
00001-0032764-01	M310	8
00001-0032764-01	M311	8
00001-0032764-01	M130	12
00001-0032764-01	M131	15
00001-0032764-01	M180	17
00001-0032766-01	D200	4
00001-0032766-01	M390	10
00001-0033037-11	B210	9
00001-0033112-01	D100	16
00001-0033112-01	D101	18
00001-0033112-01	D102	18
00001-0033129-01	B250	19
00001-0033130-01	M395	10
00001-0035168-30	A421	8
00001-0035168-30	A420	16
00001-0035170-21	A411	10
00001-0035170-21	A421	13
00001-0035175-11	M100	14
00001-0035175-21	A620	1
00001-0035410-21	A100	3
00001-0035412-21	A100	29
00001-0035434-21	B210	3
00001-0035434-21	B150	8
00001-0035435-21	A620	1
00001-0035435-21	A420	5
00001-0035435-21	A400	13
00001-0035436-21	B150	10
00001-0035437-21	A420	6
00001-0035437-21	A421	11

Номер детали	Индекс	№ позиции
00001-0035437-21	B150	20
00001-0035438-31	A020	16
00001-0035441-21	A150	2
00001-0035441-21	B210	12
00001-0035442-21	B150	9
00001-0035443-21	B210	4
00001-0035443-31	A020	7
00001-0035461-21	B210	1
00001-0035461-21	A400	6
00001-0035462-21	B150	6
00001-0035464-21	B210	2
00001-0035464-21	A030	6
00001-0035528-21	B150	15
00001-0037463-30	A630	4
00001-0038241-11	C200	3
00001-0038241-11	C141	11
00001-0038241-21	C230	1
00001-0038241-21	C231	1
00001-0038256-21	C160	1
00001-0038256-21	C141	14
00001-0038268-21	C160	13
00001-0038318-01	K330	1
00001-0038318-01	K221	3
00001-0038318-01	K222	4
00001-0038318-01	M440	6
00001-0038318-01	D111	8
00001-0038318-01	M410	8
00001-0038318-01	K100	9
00001-0038318-01	K350	9
00001-0038318-01	M411	9
00001-0038318-01	D110	10
00001-0038318-01	M441	10
00001-0038318-01	M442	11
00001-0038318-01	M320	14
00001-0038318-01	M330	15
00001-0038318-01	K300	19
00001-0038318-01	E140	24
00001-0038320-01	M200	13
00001-0038321-01	E182	1
00001-0038321-01	K100	1
00001-0038321-01	E101	2
00001-0038321-01	E181	2
00001-0038321-01	M190	2
00001-0038321-01	C100	3
00001-0038321-01	C101	3
00001-0038321-01	E200	5
00001-0038321-01	C141	6
00001-0038321-01	M360	6

Номер детали	Индекс	№ позиции
00001-0038321-01	E120	7
00001-0038321-01	E311	7
00001-0038321-01	E100	8
00001-0038321-01	M290	10
00001-0038321-01	E201	11
00001-0038321-01	E202	12
00001-0038321-01	A210	18
00001-0038321-01	A240	18
00001-0038321-01	M395	18
00001-0038322-01	M415	3
00001-0038322-01	C100	8
00001-0038322-01	C101	8
00001-0038322-01	D100	9
00001-0038322-01	K300	9
00001-0038322-01	M391	13
00001-0038322-01	M390	18
00001-0038331-21	M350	1
00001-0038331-21	M340	4
00001-0038360-21	K200	2
00001-0038360-21	M305	5
00001-0038360-21	K300	6
00001-0038360-21	A620	10
00001-0038360-21	M430	10
00001-0038360-21	A610	15
00001-0038364-21	M415	2
00001-0038364-21	M305	4
00001-0038364-21	K200	6
00001-0038364-21	M261	10
00001-0038381-21	D210	1
00001-0038381-21	K130	4
00001-0040442-71	D420	7
00001-0040442-71	D400	11
00001-0041897-71	K350	17
00001-0041897-71	M235	8
00001-0041897-71	M161	17
00001-0041897-76	M442	1
00001-0041897-76	M430	3
00001-0041897-76	M440	3
00001-0041897-76	M441	3
00001-0041897-76	E182	4
00001-0041897-76	M290	5
00001-0041897-76	M190	6
00001-0041897-76	E181	8
00001-0041897-76	M155	8
00001-0041897-76	M300	11
00001-0041897-76	M395	16
00001-0041897-76	M160	18
00001-0041897-76	M162	18

Номер детали	Индекс	№ позиции
00001-0041897-76	M396	18
00001-0041897-76	M391	28
00001-0041950-76	M430	5
00001-0041950-76	M190	11
00001-0041950-76	D100	12
00001-0041950-76	M155	23
00001-0042343-30	A101	15
00001-0042343-30	A100	16
00001-0043282-01	A120	2
00001-0043282-01	A121	2
00001-0043282-01	A100	10
00001-0043291-01	A100	11
00001-0043292-01	A100	14
00001-0043292-01	A101	14
00001-0045664-80	Z100	6
00001-0045677-80	A240	1
00001-0045677-80	E140	2
00001-0045677-80	A500	3
00001-0045677-80	E200	6
00001-0045694-80	A421	10
00001-0045694-80	A610	14
00001-0045694-80	K300	16
00001-0045696-80	A420	12
00001-0045696-80	M200	20
00001-0045698-80	A240	30
00001-0045702-80	C110	4
00001-0045702-80	D131	21
00001-0055410-21	B150	5
00001-0055412-31	D210	7
00001-0055413-21	B150	7
00001-0055413-21	A030	10
00001-0058962-11	A610	1
00001-0058962-11	M421	1
00001-0058962-11	E310	2
00001-0058962-11	E311	2
00001-0058962-11	M360	2
00001-0058962-11	M370	2
00001-0058962-11	A411	5
00001-0058962-11	B200	5
00001-0058962-11	E300	5
00001-0058962-11	M280	5
00001-0058962-11	A200	6
00001-0058962-11	A410	6
00001-0058962-11	C121	6
00001-0058962-11	A430	7
00001-0058962-11	C120	7
00001-0058962-11	C160	7
00001-0058962-11	K130	7

Номер детали	Индекс	№ позиции
00001-0058962-11	K330	7
00001-0058962-11	A430	8
00001-0058962-11	M371	8
00001-0058962-11	M424	8
00001-0058962-11	B290	9
00001-0058962-11	E400	9
00001-0058962-11	M131	9
00001-0058962-11	M130	10
00001-0058962-11	A210	11
00001-0058962-11	M422	11
00001-0058962-11	A140	14
00001-0058962-11	C170	16
00001-0058962-11	A100	17
00001-0058962-11	A240	27
00001-0058962-21	A602	1
00001-0058962-21	M145	4
00001-0058962-21	A601	5
00001-0058962-21	A600	6
00001-0058962-21	M441	6
00001-0058962-21	M442	6
00001-0058962-21	M121	9
00001-0058962-21	A620	11
00001-0058962-21	M440	13
00001-0058962-21	K100	15
00001-0058964-11	E400	2
00001-0058964-11	M130	1
00001-0058964-11	M371	2
00001-0058964-11	A300	4
00001-0058964-11	K100	16
00001-0058964-11	M200	18
00001-0058964-11	M424	18
00001-0058964-11	E182	23
00001-0059707-21	K120	11
00001-0059707-30	C200	4
00001-0059707-30	D210	6
00001-0059709-21	A014	12
00001-0059713-21	D220	6
00001-0060426-31	D100	6
00001-0060426-31	D141	7
00001-0060426-31	D101	8
00001-0060432-21	D181	4
00001-0060432-21	K120	4
00001-0060432-21	M136	6
00001-0060432-21	A420	9
00001-0060432-21	B252	11
00001-0060432-21	A421	18
00001-0060433-21	A421	14
00001-0060436-21	D181	8

Номер детали	Индекс	№ позиции
00001-0060436-21	D102	11
00001-0060436-21	E181	17
00001-0060436-21	A101	25
00001-0060436-21	A100	33
00001-0060438-21	A012	6
00001-0060438-21	A013	6
00001-0060438-21	A014	7
00001-0060438-21	E181	15
00001-0060439-21	A411	11
00001-0060439-21	B252	13
00001-0060440-21	D181	2
00001-0060440-21	A145	3
00001-0060440-21	A020	6
00001-0060442-21	K120	8
00001-0060444-21	K141	1
00001-0060444-21	A430	9
00001-0060446-21	A012	7
00001-0060446-21	A013	7
00001-0060446-21	A014	8
00001-0061008-11	K300	11
00001-0061008-11	A420	1
00001-0061008-11	A421	2
00001-0061008-11	C170	2
00001-0061008-11	A030	3
00001-0061008-11	A200	3
00001-0061008-11	A620	3
00001-0061008-11	A411	4
00001-0061008-11	D101	5
00001-0061008-11	D102	5
00001-0061008-11	B210	7
00001-0061008-11	A410	9
00001-0061008-11	B252	9
00001-0061008-11	M280	9
00001-0061008-11	A310	10
00001-0061008-11	A400	11
00001-0061008-11	M135	11
00001-0061008-11	A020	12
00001-0061008-11	B250	12
00001-0061008-11	M120	13
00001-0061008-11	A430	15
00001-0061008-11	B251	15
00001-0061008-11	M200	16
00001-0061008-21	C130	2
00001-0061008-21	D100	3
00001-0061008-21	D141	4
00001-0061008-21	D101	10
00001-0061008-21	D102	12
00001-0061015-11	D300	11

Номер детали	Индекс	№ позиции
00001-0061015-11	B150	14
00001-0061015-21	D210	9
00001-0061023-11	C170	1
00001-0061023-11	B250	4
00001-0061023-11	B252	5
00001-0061023-11	B251	6
00001-0061041-11	D200	1
00001-0061041-11	D220	3
00001-0061041-11	D110	4
00001-0061041-11	D111	4
00001-0061041-11	M100	12
00001-0061041-11	D141	18
00001-0061050-11	A030	12
00001-0061050-11	D210	23
00001-0061050-11	D300	23
00001-0061050-21	D200	13
00001-0061429-21	D300	20
00001-0076680-01	E110	1
00001-0076680-01	E111	7
00001-0076680-06	M156	3
00001-0076690-01	K350	14
00001-0076691-01	E130	4
00001-0076691-01	E110	5
00001-0076691-01	E140	7
00001-0076691-07	M171	1
00001-0076691-07	M170	5
00001-0076692-01	E140	14
00001-0076692-01	E130	24
00001-0076700-01	K310	8
00001-0076701-01	E111	11
00001-0076701-01	M420	11
00001-0076701-01	K200	13
00001-0076701-01	E110	15
00001-0076701-01	M430	17
00001-0076701-07	M430	1
00001-0076701-07	M440	1
00001-0076701-07	M424	11
00001-0076702-01	E130	1
00001-0076702-01	M173	3
00001-0076702-01	K320	7
00001-0076702-01	M422	13
00001-0076702-07	E110	4
00001-0076702-07	E111	4
00001-0076702-07	E120	5
00001-0076702-07	M422	7
00001-0076702-07	M191	8
00001-0076702-07	M430	13
00001-0076702-07	M160	16

Номер детали	Индекс	№ позиции
00001-0076702-07	M161	16
00001-0076702-07	M162	16
00001-0076703-07	M421	5
00001-0076703-07	E130	6
00001-0076703-07	M145	10
00001-0076705-01	M173	8
00001-0076705-07	K310	4
00001-0076705-07	M150	5
00001-0076705-07	M162	14
00001-0076706-07	M172	4
00001-0076707-01	D100	18
00001-0076707-01	D101	22
00001-0076707-01	D102	22
00001-0076710-01	M290	6
00001-0076710-01	K210	9
00001-0076710-01	K350	15
00001-0076710-01	M395	17
00001-0076710-01	M396	19
00001-0076710-01	D100	20
00001-0076710-01	D101	21
00001-0076710-01	D102	21
00001-0076711-01	M441	1
00001-0076711-01	M442	3
00001-0076712-01	A301	1
00001-0076712-01	E182	2
00001-0076712-01	E181	6
00001-0076712-01	M271	8
00001-0076712-01	M270	9
00001-0076713-01	M420	2
00001-0076713-01	M190	8
00001-0076713-01	M300	10
00001-0076713-01	A501	29
00001-0076713-07	M422	9
00001-0076717-07	M300	12
00001-0076787-03	K210	7
00001-0076787-03	K300	21
00001-0076788-01	K320	10
00001-0076788-01	M150	12
00001-0076788-03	M131	24
00001-0076793-07	M160	21
00001-0076793-07	M162	21
00001-0076793-07	M161	22
00001-0076796-07	M135	8
00001-0076797-01	M120	4
00001-0076797-01	M100	5
00001-0076797-01	M121	15
00001-0076806-01	M180	3
00001-0076824-06	M180	13

Номер детали	Индекс	№ позиции
00002-0204136-01	A420	2
00002-0204136-01	B252	4
11110-1014240-00	A500	1
11110-1700022-00	B150	1
11110-1702112-00	B260	14
11110-1703075-00	B270	5
11110-1703200-00	B250	7
11110-1703200-00	B251	10
11110-8406034-10	M200	27
11170-6314060-00	E202	1
11170-6314060-01	E202	1
11170-6314084-00	E202	2
11180-1003011-00	A100	9
11180-1104244-00	A240	23
11180-1104410-00	A240	11
11180-1104410-10	A240	12
11180-1132010-00	A250	6
11180-1132010-01	A250	11
11180-1132010-02	A250	11
11180-1132032-00	A250	5
11180-1132032-01	A251	3
11180-1132032-01	A250	10
11180-1132138-00	A251	6
11180-1132138-00	A250	8
11180-1132138-10	A251	5
11180-1132138-10	A250	7
11180-1144010-00	A250	1
11180-1144010-01	A250	2
11180-1144010-02	A250	2
11180-1148010-02	A320	4
11180-1203042-00	A420	13
11180-1203064-00	A430	19
11180-1203121-00	A430	20
11180-1303069-00	A620	23
11180-1413134-00	D200	3
11180-1703074-00	B270	6
11180-1703074-01	B270	6
11180-1703227-01	B251	3
11180-2902840-00	D230	8
11180-2906040-00	D220	11
11180-2906050-00	D220	8
11180-2906078-00	D220	9
11180-2916040-00	D300	19
11180-3001014-00	D400	2
11180-3001014-10	D400	1
11180-3001015-00	D400	2
11180-3001015-10	D400	1
11180-3103012-00	D400	7

Номер детали	Индекс	№ позиции
11180-3103015-00	D400	9
11180-3103020-00	D400	6
11180-3103020-02	D400	6
11180-3103020-03	D400	6
11180-3103032-00	D400	5
11180-3105062-10	Y100	3
11180-3401160-00	D141	8
11180-3403082-00	D111	12
11180-3403082-00	D110	13
11180-3501012-10	C200	6
11180-3501013-10	C200	6
11180-3501014-00	C210	7
11180-3501015-00	C210	7
11180-3502010-11	C220	1
11180-3502011-11	C220	1
11180-3502012-11	C231	4
11180-3502013-11	C231	4
11180-3502090-10	C231	5
11180-3502112-00	C220	4
11180-3506060-10	C121	10
11180-3506060-10	C120	11
11180-3506060-12	C121	10
11180-3506060-12	C120	11
11180-3506544-00	C120	14
11180-3510006-10	C110	5
11180-3510006-11	C110	5
11180-3538010-01	C141	3
11180-3538324-00	C141	4
11180-3538350-00	C141	8
11180-3538370-00	C141	13
11180-3538400-00	C220	5
11180-3538408-00	C141	12
11180-3538410-00	C141	15
11180-3538410-02	C141	15
11180-3538411-00	C141	15
11180-3538411-02	C141	15
11180-3538416-01	C231	2
11180-3538416-02	C231	2
11180-3538432-00	C141	2
11180-3538436-00	C141	9
11180-3704010-00	K110	4
11180-3709315-01	K300	4
11180-3709340-00	K300	5
11180-3714350-00	K310	11
11180-3714350-00	K210	12
11180-3714350-01	K310	11
11180-3714350-01	K210	12
11180-3717010-00	K221	6

Номер детали	Индекс	№ позиции
11180-3724148-00	K401	3
11180-3726010-00	K200	8
11180-3726087-00	K200	9
11180-3763070-00	K110	6
11180-3763070-01	K110	6
11180-3828110-00	A620	15
11180-3828110-01	A620	15
11180-3828110-02	A620	15
11180-3829010-00	A501	5
11180-3829010-02	A501	5
11180-3829010-03	A501	5
11180-3850010-00	A421	9
11180-3850010-00	A421	9
11180-3850010-00	A420	11
11180-3850010-00	A420	15
11180-3913200-00	Y100	5
11180-5007098-00	Z100	1
11180-5605055-00	M411	10
11180-5605156-00	M391	21
11180-5606010-10	M395	9
11180-5606064-20	M395	12
11180-5702214-00	M161	3
11180-5702214-00	M162	3
11180-5702214-00	M160	5
11180-6102510-00	M391	24
11180-6102510-00	M390	25
11180-8104086-00	E160	1
11180-8111012-10	E182	13
11180-8111510-00	E182	22
11180-8111511-00	E182	12
11180-8212060-00	M410	3
11180-8212060-10	M410	3
11180-8212060-10	M411	5
11180-8212778-00	M422	1
11180-8212778-00	M150	2
11180-8212778-00	K222	3
11180-8212778-00	M161	4
11180-8212778-00	M162	4
11180-8212778-00	M172	5
11180-8212778-00	M160	6
11180-8212778-00	M173	9
11180-8212778-01	M422	1
11180-8212778-01	K222	3
11180-8212786-00	M150	1
11180-8212786-00	M300	2
11180-8212786-00	M422	2
11180-8212786-00	M310	3
11180-8212786-00	M311	3

Номер детали	Индекс	№ позиции
11180-8212786-00	M162	5
11180-8212786-00	K222	7
11180-8212786-00	M160	7
11180-8212786-00	M442	7
11180-8212786-00	M441	8
11180-8212786-01	M161	5
11180-8212786-01	M160	7
11180-8217160-00	M135	1
11180-8217160-00	M136	1
11180-8232010-00	E400	3
11180-8402200-00	M200	4
11180-8403542-00	M424	3
11183-1002011-10	A100	13
11183-1005016-01	A120	1
11183-1005016-01	A121	1
11183-1005016-03	A120	1
11183-1005016-03	A121	1
11183-1006020-00	A140	1
11183-1006322-00	A141	16
11183-1203008-00	A420	3
11183-1203040-00	A420	8
11183-3400010-20	D110	14
11183-3401010-00	D150	1
11183-3401015-00	D160	10
11183-3401015-01	D161	13
11183-3401223-00	D150	22
11183-8212211-00	M410	2
11183-8212211-00	M411	2
11186-2215012-00	B400	6
11186-3101301-00	D412	2
11186-3101302-00	D412	1
11186-3101303-00	D412	1
11186-3101304-00	D412	1
11186-3101306-00	D412	1
11186-3101307-00	D412	1
11186-3101308-00	D412	1
11186-3101309-00	D412	1
11186-3101310-00	D412	1
11186-3101311-00	D412	1
11186-3724036-00	K401	2
11186-8128050-00	E110	12
11186-8128050-01	E110	12
11190-1009146-00	A500	15
11190-1009146-00	A501	19
11190-1104013-00	A210	6
11190-1132010-00	A251	8
11190-1132010-10	A251	4
11190-1132010-11	A251	4

Номер детали	Индекс	№ позиции
11190-1132032-00	A251	7
11190-1144010-00	A251	2
11190-1144010-01	A251	1
11190-1144010-02	A251	1
11190-1203075-00	A421	7
11190-1203075-00	A420	17
11190-1703050-00	B260	2
11190-1703055-00	B270	4
11190-3402012-00	D100	11
11190-3402012-00	D101	15
11190-3402012-00	D102	15
11190-3402012-01	D100	11
11190-3402012-01	D101	15
11190-3402012-01	D102	15
11190-3710200-00	K300	15
11190-3710200-01	K300	15
11190-3710206-00	K300	14
11190-3716138-00	M441	11
11190-3716139-00	M441	11
11190-3747210-10	K340	2
11190-5007722-00	M145	5
11190-5007722-00	M161	19
11190-5007722-01	M145	5
11190-6305110-30	M396	11
11190-6313090-00	E311	5
11194-1004022-00	A131	2
11194-1004045-00	A131	8
11194-1004045-01	A131	8
11194-1004058-00	A131	10
11194-1004058-02	A131	10
11194-1004058-03	A131	10
11194-1004058-04	A131	10
11194-1004058-05	A131	10
11194-1203008-00	A421	3
11194-1203008-01	A421	4
11194-1203008-10	A421	3
11194-1203008-11	A421	4
11194-1203040-00	A421	16
11194-1203044-00	A421	17
21010-1000104-10	A130	3
21010-1000104-11	A130	3
21010-1000104-12	A130	3
21010-1000104-13	A130	3
21010-1000104-14	A130	3
21010-1000104-15	A130	3
21010-1000104-40	A130	3
21010-1000104-41	A130	3
21010-1000104-42	A130	3

Номер детали	Индекс	№ позиции
21010-1000104-43	A130	3
21010-1000104-44	A130	3
21010-1000104-45	A130	3
21010-1001101-00	A010	1
21010-1001101-00	A011	1
21010-1002040-00	A101	26
21010-1002040-00	A100	35
21010-1002042-00	A101	11
21010-1002042-00	A100	12
21010-1003017-00	A150	4
21010-1003017-00	A010	11
21010-1003017-00	A011	11
21010-1003017-00	A012	13
21010-1003017-00	A014	15
21010-1003017-00	A013	16
21010-1005126-00	A120	10
21010-1005126-00	A121	10
21010-1005127-00	A140	4
21010-1005183-00	A120	15
21010-1005183-00	A121	15
21010-1005183-01	A120	15
21010-1005183-01	A121	15
21010-1005183-20	A120	15
21010-1005183-20	A121	15
21010-1005183-21	A120	15
21010-1005183-21	A121	15
21010-1007035-00	A150	16
21010-1008082-00	A420	7
21010-1009055-00	A500	25
21010-1012150-00	A500	10
21010-1012150-00	A501	11
21010-1104022-00	C141	1
21010-1305026-00	A620	17
21010-1307013-00	A630	6
21010-1307013-01	A630	6
21010-1307013-02	A630	6
21010-1602550-00	C160	11
21010-1602591-01	C150	9
21010-1602591-01	C210	12
21010-1602592-00	C150	10
21010-1602592-00	C210	13
21010-1701017-00	B150	21
21010-1702028-00	B270	9
21010-1702028-00	B260	10
21010-1702077-00	B260	11
21010-1702087-00	B260	12
21010-2403021-00	B410	6
21010-2403055-01	B410	11

Номер детали	Индекс	№ позиции
21010-2808020-00	M271	6
21010-2808020-00	M270	7
21010-2808020-00	M422	8
21010-2808020-00	M424	24
21010-2905455-01	D300	2
21010-3501051-00	C210	14
21010-3502051-01	C150	5
21010-3502058-01	C150	4
21010-3506045-00	C120	2
21010-3506045-00	C121	7
21010-3506091-00	C120	13
21010-3507038-00	C230	9
21010-3507038-00	C231	10
21010-3703116-01	M155	6
21010-3710200-10	K210	6
21010-3710200-10	K300	22
21010-3724317-00	M200	11
21010-3726410-00	K100	8
21010-3802717-00	B290	8
21010-3802718-01	B290	3
21010-3901350-00	Y100	1
21010-5605055-00	M410	9
21010-6203232-00	M131	21
21010-6205118-00	M330	8
21010-6205118-00	M320	11
21010-6810052-00	M100	19
21010-8109137-00	E110	2
21010-8109137-00	E111	2
21010-8109137-00	K310	2
21010-8109137-00	M191	2
21010-8109137-00	E120	3
21010-8109137-00	E130	3
21010-8109137-00	A301	4
21010-8109137-00	M300	4
21010-8109137-00	M310	4
21010-8109137-00	M311	4
21010-8109137-00	K320	5
21010-8109137-00	M155	5
21010-8109137-00	M422	5
21010-8109137-00	M440	5
21010-8109137-00	M173	7
21010-8109137-00	M421	7
21010-8109137-00	M430	8
21010-8109137-00	M420	9
21010-8109137-00	M424	9
21010-8109137-00	D100	17
21010-8109137-00	D101	19
21010-8109137-00	D102	19

Номер детали	Индекс	№ позиции
21010-8109143-00	M130	9
21010-8109143-00	K200	11
21010-8109143-00	M145	17
21010-8109143-00	E130	19
21010-8406161-00	M200	25
21010-8406162-00	M330	1
21010-8406162-00	M396	6
21020-3105064-00	Y100	4
21030-1308030-00	A610	13
21030-1308031-00	M390	11
21030-1308031-00	A610	12
21030-3504016-00	C100	9
21030-3504016-00	C101	9
21030-3724197-00	A301	7
21030-5004028-00	M150	16
21030-5601155-00	A430	18
21030-8109142-00	M130	7
21030-8109142-00	K200	12
21030-8109142-00	M145	19
21050-1012005-00	A500	11
21050-1012005-00	A501	12
21050-1127036-00	E200	4
21050-1127036-00	E201	4
21050-1127036-00	E202	7
21050-3502040-00	C230	8
21050-3502040-00	C231	8
21050-3502043-00	C150	8
21050-3502044-00	C150	11
21050-3502048-00	C150	1
21050-3502050-01	C150	2
21050-3502053-00	C150	7
21050-3502054-00	C150	6
21050-3502056-10	C150	3
21050-6104072-00	M371	4
21050-6105278-00	M391	15
21050-6105416-00	M290	2
21050-6105416-00	M395	2
21050-6105416-00	M396	2
21050-6105416-00	M320	17
21050-6816096-00	M173	5
21050-8201008-00	M180	1
21050-8201008-10	M180	1
21060-1005183-00	A120	14
21060-1005183-00	A121	14
21060-1005183-20	A120	14
21060-1005183-20	A121	14
21060-3829010-00	A500	4
21060-3829010-01	A500	4

Номер детали	Индекс	№ позиции
21060-3829010-02	A500	4
21060-6818142-00	M100	6
21061-6205132-00	M396	7
21070-3510430-00	C110	2
21070-3710200-11	K210	6
21070-3710200-11	K300	22
21070-8402108-00	M410	10
21070-8402108-00	M411	11
21070-8402108-00	M420	13
21080-1000102-01	A120	13
21080-1000102-01	A121	13
21080-1000102-11	A120	13
21080-1000102-11	A121	13
21080-1000102-12	A120	13
21080-1000102-12	A121	13
21080-1000102-13	A120	13
21080-1000102-13	A121	13
21080-1000102-15	A120	13
21080-1000102-15	A121	13
21080-1003265-00	A100	8
21080-1003270-10	A100	31
21080-1003270-11	A100	31
21080-1003271-01	A100	7
21080-1003277-01	A100	19
21080-1003277-02	A100	19
21080-1003278-01	A100	18
21080-1003284-10	A100	30
21080-1003286-00	K120	6
21080-1005017-00	A140	2
21080-1005017-00	A120	3
21080-1005017-00	A121	3
21080-1005017-00	A141	3
21080-1005030-20	A120	8
21080-1005031-00	A120	6
21080-1005034-00	A150	3
21080-1005034-00	A510	5
21080-1005034-00	A151	9
21080-1005034-01	A150	3
21080-1005034-01	A510	5
21080-1005034-01	A151	9
21080-1005034-02	A510	5
21080-1005034-02	A151	9
21080-1005034-03	A150	3
21080-1005034-03	A510	5
21080-1005034-03	A151	9
21080-1005127-00	A120	11
21080-1005127-00	A121	11
21080-1005128-00	A120	12

Номер детали	Индекс	№ позиции
21080-1005128-00	A121	12
21080-1005153-00	A110	6
21080-1005155-10	A110	4
21080-1005155-12	A110	4
21080-1005160-00	A110	5
21080-1005160-01	A110	5
21080-1005160-02	A110	5
21080-1005160-03	A110	5
21080-1006021-00	A140	3
21080-1006021-00	A141	4
21080-1006038-00	A150	2
21080-1006040-10	A140	22
21080-1006040-11	A140	22
21080-1006120-00	A140	21
21080-1006120-01	A140	21
21080-1006129-10	A140	5
21080-1006130-10	A140	20
21080-1006146-10	A140	9
21080-1006148-00	A140	13
21080-1006149-00	A140	8
21080-1006151-10	A140	18
21080-1006154-00	A140	17
21080-1006162-00	A140	10
21080-1007010-00	A150	12
21080-1007012-00	A150	18
21080-1007020-00	A150	7
21080-1007021-00	A150	8
21080-1007022-00	A150	9
21080-1007025-00	A150	6
21080-1007026-02	A150	10
21080-1007026-03	A150	10
21080-1007028-00	A150	5
21080-1007032-20	A150	11
21080-1007032-22	A150	11
21080-1007033-20	A150	17
21080-1007033-22	A150	17
21080-1007055-00	A150	15
21080-1007056-00	A150	14
21080-1007056-10	A150	14
21080-1007056-11	A150	14
21080-1007056-12	A150	14
21080-1007056-13	A150	14
21080-1007056-14	A150	14
21080-1007056-15	A150	14
21080-1007056-16	A150	14
21080-1007056-18	A150	14
21080-1007056-20	A150	14
21080-1007056-22	A150	14

Номер детали	Индекс	№ позиции
21080-1007056-24	A150	14
21080-1007056-26	A150	14
21080-1007056-28	A150	14
21080-1007056-30	A150	14
21080-1007056-32	A150	14
21080-1007056-34	A150	14
21080-1007056-36	A150	14
21080-1007056-38	A150	14
21080-1007056-40	A150	14
21080-1007056-42	A150	14
21080-1007056-44	A150	14
21080-1007056-46	A150	14
21080-1007056-48	A150	14
21080-1007056-50	A150	14
21080-1007056-52	A150	14
21080-1007056-54	A150	14
21080-1007056-56	A150	14
21080-1007056-58	A150	14
21080-1007056-60	A150	14
21080-1007056-62	A150	14
21080-1009045-00	A500	24
21080-1009070-00	A110	1
21080-1009156-00	A110	3
21080-1010010-00	A510	12
21080-1010075-00	A510	11
21080-1011015-00	A510	10
21080-1011023-00	A251	9
21080-1011023-00	A250	13
21080-1011023-00	A620	18
21080-1011023-10	A510	9
21080-1011032-00	A510	6
21080-1011045-00	A510	7
21080-1011058-00	A510	2
21080-1011062-00	A510	1
21080-1011062-00	B260	13
21080-1011065-10	A500	5
21080-1011065-10	A501	31
21080-1011090-00	A510	3
21080-1012005-00	A500	11
21080-1012005-00	A501	12
21080-1012005-08	A500	11
21080-1012005-08	A501	12
21080-1012005-09	A500	11
21080-1012005-09	A501	12
21080-1014056-10	A500	19
21080-1014213-20	A500	22
21080-1014248-00	A500	23
21080-1101400-00	A200	4

Номер детали	Индекс	№ позиции
21080-1104042-10	A210	13
21080-1104043-10	A210	12
21080-1104047-00	A240	25
21080-1107148-00	C130	3
21080-1107148-00	B260	4
21080-1108052-00	A330	4
21080-1108089-00	A340	3
21080-1108158-00	A500	20
21080-1203019-01	A421	6
21080-1203019-01	A420	18
21080-1300080-10	A500	18
21080-1300080-20	A500	21
21080-1300080-20	A501	25
21080-1300080-40	A620	7
21080-1300080-40	A310	11
21080-1300080-41	A620	7
21080-1300080-41	A310	11
21080-1300080-50	D131	4
21080-1300080-60	E101	1
21080-1300080-60	D131	6
21080-1300080-60	E100	7
21080-1300080-60	E140	9
21080-1300080-60	A500	13
21080-1300080-60	A200	24
21080-1300080-60	A620	28
21080-1300080-61	A500	13
21080-1300080-61	A200	24
21080-1300080-61	A620	28
21080-1300080-70	A620	5
21080-1300080-70	A610	16
21080-1300080-71	A620	5
21080-1300080-71	A610	16
21080-1303017-01	A620	16
21080-1303017-02	A620	16
21080-1303017-04	A620	16
21080-1303017-06	A620	16
21080-1303067-00	A620	21
21080-1303067-01	A620	21
21080-1303067-02	A620	21
21080-1305027-00	A610	7
21080-1305029-00	A610	8
21080-1307013-00	A630	6
21080-1307027-12	A630	2
21080-1307040-20	A630	3
21080-1307042-00	A620	20
21080-1307042-01	A620	20
21080-1307042-04	A620	20
21080-1307042-05	A620	20

Номер детали	Индекс	№ позиции
21080-1311065-01	A620	6
21080-1311065-03	A620	6
21080-1601188-00	B140	4
21080-1601207-00	B141	1
21080-1601207-00	B140	2
21080-1601210-00	B150	11
21080-1601216-00	B110	3
21080-1601216-01	B110	3
21080-1601223-00	B150	12
21080-1602059-00	C100	6
21080-1602059-00	C101	6
21080-1602059-00	B110	10
21080-1602096-00	B110	11
21080-1701031-01	B220	6
21080-1701031-02	B220	6
21080-1701031-03	B220	6
21080-1701031-04	B220	6
21080-1701034-00	B220	2
21080-1701092-00	B230	21
21080-1701116-10	B230	6
21080-1701117-00	B230	8
21080-1701119-00	B230	11
21080-1701148-00	B230	10
21080-1701164-10	B230	4
21080-1701170-10	B230	19
21080-1701171-00	B230	18
21080-1701173-00	B230	17
21080-1701180-01	B220	9
21080-1701180-02	B220	9
21080-1701180-03	B220	9
21080-1701180-04	B220	9
21080-1701244-00	B220	4
21080-1702024-00	B260	1
21080-1702030-00	B260	8
21080-1702060-00	B260	5
21080-1702071-00	B260	6
21080-1703038-00	B270	16
21080-1703042-01	B270	15
21080-1703048-00	B270	13
21080-1703160-00	B250	9
21080-1703160-00	B251	12
21080-1703169-00	B250	11
21080-1703169-00	B251	14
21080-1703182-00	B250	10
21080-1703182-00	B251	13
21080-2215034-00	B400	1
21080-2215036-00	B400	3
21080-2215056-00	B400	13

Номер детали	Индекс	№ позиции
21080-2215073-01	B400	11
21080-2215086-00	B400	12
21080-2215104-00	B400	14
21080-2302060-30	B410	1
21080-2303011-00	B410	7
21080-2303018-00	B410	8
21080-2303036-01	B410	2
21080-2303036-02	B410	2
21080-2303036-03	B410	2
21080-2303050-00	B410	9
21080-2303060-00	B410	10
21080-2303090-00	B410	3
21080-2303091-00	B410	3
21080-2303092-00	B410	3
21080-2303093-00	B410	3
21080-2303094-00	B410	3
21080-2303095-00	B410	3
21080-2303096-00	B410	3
21080-2303097-00	B410	3
21080-2303098-00	B410	3
21080-2303099-00	B410	3
21080-2303100-00	B410	3
21080-2303101-00	B410	3
21080-2303102-00	B410	3
21080-2303103-00	B410	3
21080-2303104-00	B410	3
21080-2303105-00	B410	3
21080-2303106-00	B410	3
21080-2303107-00	B410	3
21080-2303108-00	B410	3
21080-2303109-00	B410	3
21080-2303110-00	B410	3
21080-2901050-00	D200	10
21080-2901051-00	D200	11
21080-2901052-00	D200	12
21080-2901056-00	D230	4
21080-2902830-00	D230	7
21080-2904020-00	D210	10
21080-2904040-00	D210	11
21080-2904045-00	D210	14
21080-2904046-00	D210	12
21080-2904050-00	D210	18
21080-2904225-00	D210	21
21080-2904270-00	D210	22
21080-2906042-00	D220	1
21080-2906079-00	D220	10
21080-2914040-00	D300	14
21080-2915446-01	D300	22

Номер детали	Индекс	№ позиции
21080-2915542-00	D300	3
21080-2915608-00	D300	4
21080-2915681-01	D300	7
21080-3001060-00	D400	3
21080-3001061-00	D400	4
21080-3101040-10	D410	5
21080-3101301-00	D410	2
21080-3101302-00	D410	3
21080-3101303-00	D410	3
21080-3101304-00	D410	3
21080-3101306-00	D410	3
21080-3101307-00	D410	3
21080-3101308-00	D410	1
21080-3101309-00	D410	3
21080-3101310-00	D410	3
21080-3101311-00	D410	3
21080-3101312-00	D410	3
21080-3101313-00	D410	3
21080-3103060-00	B400	5
21080-3103061-00	D400	8
21080-3103068-00	D420	8
21080-3103068-00	D400	13
21080-3103079-00	D400	10
21080-3104016-00	D420	3
21080-3104020-00	D420	5
21080-3104020-01	D420	5
21080-3104020-02	D420	5
21080-3104032-00	D420	4
21080-3104055-00	D420	1
21080-3104079-00	D420	6
21080-3401120-01	D141	1
21080-3401120-02	D141	1
21080-3401120-03	D141	1
21080-3401228-00	D150	4
21080-3401228-00	D151	18
21080-3401239-30	D102	10
21080-3401241-30	D102	9
21080-3403020-10	D110	2
21080-3403020-10	D111	2
21080-3414075-00	D120	9
21080-3414076-00	D120	7
21080-3414077-00	D120	8
21080-3414078-00	D120	1
21080-3501018-00	C210	3
21080-3501019-00	C210	4
21080-3501030-01	C210	8
21080-3501032-00	C210	2
21080-3501033-00	C210	1

Номер детали	Индекс	№ позиции
21080-3501039-01	C210	9
21080-3501057-00	C210	16
21080-3501058-00	C210	15
21080-3501063-00	C210	11
21080-3501166-00	C210	20
21080-3501170-01	C210	19
21080-3502010-11	C220	2
21080-3502011-11	C220	2
21080-3502012-10	C230	2
21080-3502013-10	C230	2
21080-3502019-01	C230	3
21080-3502019-01	C231	3
21080-3502033-00	C230	7
21080-3502033-00	C231	7
21080-3502035-00	C230	5
21080-3502035-00	C231	9
21080-3502038-00	C230	13
21080-3502038-00	C231	14
21080-3502070-00	C220	6
21080-3502090-01	C230	4
21080-3506073-00	C121	11
21080-3506073-00	C121	11
21080-3506073-00	C120	16
21080-3506073-00	C120	16
21080-3507034-00	C230	12
21080-3507034-00	C231	13
21080-3507035-00	C230	12
21080-3507035-00	C231	13
21080-3507036-00	C230	6
21080-3507036-00	C231	6
21080-3507037-00	C230	6
21080-3507037-00	C231	6
21080-3508046-00	C170	5
21080-3508071-00	C170	8
21080-3508214-20	C170	17
21080-3512010-00	C160	10
21080-3512016-10	C160	5
21080-3512115-00	C160	12
21080-3512119-10	C160	9
21080-3512120-10	C160	2
21080-3512124-00	C160	14
21080-3512128-00	C130	6
21080-3512129-10	C160	4
21080-3512132-00	C130	5
21080-3512141-00	C130	4
21080-3512147-00	C160	3
21080-3710410-01	B200	2
21080-3710410-02	B200	2

Номер детали	Индекс	№ позиции
21080-3710410-03	B200	2
21080-3710410-04	B200	2
21080-3720010-10	K300	24
21080-3720780-00	K300	25
21080-3802820-10	B290	2
21080-3802822-00	B290	4
21080-3802826-04	B200	4
21080-3802830-00	B290	5
21080-3802833-20	B290	7
21080-3802834-20	B290	6
21080-5208458-00	E200	12
21080-5208458-00	E201	16
21080-5208458-00	E202	17
21080-5402270-00	M131	7
21080-5402271-00	M131	6
21080-6103346-00	M290	9
21080-6103348-10	M350	6
21080-6103348-10	M340	11
21080-6104064-01	M371	6
21080-6104066-00	M371	5
21080-6105094-00	M320	4
21080-6105148-00	M320	21
21080-6105222-00	M330	24
21080-6105222-00	M320	29
21080-6105252-00	M330	7
21080-6105266-10	M330	20
21080-6105266-10	M396	20
21080-6105266-10	M320	24
21080-6105268-10	M396	21
21080-6105268-10	M330	23
21080-6105268-10	M320	27
21080-6106008-20	M305	3
21080-6106096-00	M305	1
21080-6106156-00	M305	2
21080-6302015-00	M290	16
21080-6308134-00	M390	22
21080-6314060-00	E201	1
21080-6810060-00	M100	16
21080-6810061-00	M100	16
21080-6814232-00	M110	8
21080-6814234-01	M110	6
21080-6814242-00	M110	5
21080-6814272-00	M110	1
21080-6814273-00	M110	1
21080-6814308-00	M110	2
21080-6814309-00	M110	2
21080-6818144-00	M100	7
21080-6824102-00	M131	20

Номер детали	Индекс	№ позиции
21080-6824122-00	M131	18
21080-6824208-00	M131	14
21080-6824210-00	M131	13
21080-8101110-00	E140	1
21080-8101110-00	E130	20
21080-8109142-00	E130	17
21080-8217310-00	M136	10
21080-8217310-00	M135	15
21080-8217310-40	M136	10
21080-8217310-40	M135	15
21080-8217310-50	M136	10
21080-8217310-50	M135	15
21080-8402214-01	M280	7
21080-8402214-01	M391	7
21080-8402214-01	M390	13
21080-8403066-00	M260	5
21080-8403066-00	M261	5
21080-8403066-00	M262	5
21080-8403068-00	M424	4
21080-8403068-00	M260	7
21080-8403068-00	M261	7
21080-8403068-00	M262	7
21080-8406176-01	M200	6
21080-8407134-00	M200	2
21082-1104047-00	A240	24
21082-1109251-00	A300	1
21082-1109301-00	A300	5
21082-1109362-00	A300	6
21082-1306010-10	A620	14
21082-1306010-11	A620	14
21082-1306010-12	A620	14
21082-1306010-14	A620	14
21082-1306010-15	A620	14
21083-1000100-00	A130	2
21083-1000100-31	A130	2
21083-1000100-32	A130	2
21083-1002046-00	A101	13
21083-1002046-00	A100	15
21083-1003020-10	A100	32
21083-1003020-12	A100	32
21083-1004029-00	A130	2
21083-1130010-20	A310	2
21083-1130020-00	A310	1
21083-1701094-00	B210	5
21083-1701132-00	B220	3
21083-1701159-00	B230	1
21083-1701166-00	B230	7
21083-1701174-00	B230	5

Номер детали	Индекс	№ позиции
21083-5303044-00	M156	4
21083-5303044-00	M191	19
21083-6818052-10	M120	3
21083-6818052-10	M100	4
21083-6818052-10	M121	14
21090-1303093-01	A620	25
21090-1307010-00	A620	19
21090-1307030-00	A630	5
21090-1308008-00	A610	11
21090-1308008-01	A610	11
21090-1308008-02	A610	11
21090-1308008-03	A610	11
21090-1601190-00	B150	18
21099-5605035-10	M280	3
21100-1001157-10	A012	3
21100-1001157-10	A013	3
21100-1001157-10	A014	3
21100-1001157-10	A010	5
21100-1001157-10	A011	5
21100-1001159-00	A010	6
21100-1001159-00	A011	6
21100-1001161-00	A010	7
21100-1001161-00	A011	7
21100-1001161-00	A013	12
21100-1001161-00	A014	16
21100-1001195-00	A010	10
21100-1001195-00	A011	10
21100-1001195-00	A012	11
21100-1001195-00	A013	11
21100-1001195-00	A014	11
21100-1001204-00	A040	3
21100-1001210-00	A040	2
21100-1001214-00	A040	8
21100-1001224-00	A010	8
21100-1001224-00	A011	8
21100-1001224-00	A012	9
21100-1001224-00	A013	9
21100-1001224-00	A014	9
21100-1001230-00	A010	15
21100-1001230-00	A020	21
21100-1001237-00	A040	4
21100-1001240-00	A010	13
21100-1001240-00	A020	18
21100-1001242-00	A041	3
21100-1001242-00	A040	6
21100-1001248-00	A040	7
21100-1001249-00	A041	4
21100-1001251-00	A041	2

Номер детали	Индекс	№ позиции
21100-1001253-10	A040	5
21100-1001255-00	A041	5
21100-1001257-00	A041	1
21100-1001257-00	A020	2
21100-1001257-00	A012	12
21100-1001257-00	A011	13
21100-1001257-00	A014	14
21100-1001257-00	A013	15
21100-1001257-03	K150	2
21100-1001259-10	A040	1
21100-1001259-10	A010	12
21100-1001259-10	A020	17
21100-1001281-00	A030	9
21100-1001282-00	A030	1
21100-1001284-00	A030	4
21100-1001286-00	A030	5
21100-1001286-01	A030	5
21100-1004015-00	A130	5
21100-1004015-02	A130	5
21100-1004015-04	A130	5
21100-1004015-31	A130	5
21100-1004015-32	A130	5
21100-1004020-00	A130	4
21100-1004020-01	A130	4
21100-1004020-02	A130	4
21100-1004045-00	A130	6
21100-1004045-01	A130	6
21100-1004045-02	A130	6
21100-1004062-00	A130	7
21100-1005058-00	A120	7
21100-1005058-03	A120	7
21100-1005058-04	A120	7
21100-1005065-00	A120	4
21100-1005065-00	A121	4
21100-1005076-00	A120	5
21100-1005076-00	A121	5
21100-1005115-00	A120	9
21100-1005115-00	A121	9
21100-1009010-30	A110	2
21100-1041020-00	A145	7
21100-1041034-00	A014	4
21100-1041034-20	A012	4
21100-1041034-20	A013	4
21100-1041056-00	A145	4
21100-1041056-01	A145	4
21100-1101114-00	A200	25
21100-1101126-00	A200	14
21100-1101176-00	A200	26

Номер детали	Индекс	№ позиции
21100-1104042-00	A210	23
21100-1104043-00	A210	24
21100-1107892-01	A320	7
21100-1108013-00	A330	5
21100-1108019-00	A330	6
21100-1108036-00	A330	1
21100-1164062-00	A240	21
21100-1203021-12	A421	5
21100-1203021-12	A420	14
21100-1203021-14	A421	5
21100-1206020-10	A430	2
21100-1300025-00	A610	9
21100-1303010-00	A610	18
21100-1303025-00	A610	4
21100-1303067-00	A620	21
21100-1303095-00	A610	17
21100-1307027-00	A630	2
21100-1307027-01	A630	2
21100-1307042-00	A620	20
21100-1309016-10	A610	10
21100-1309016-11	A610	10
21100-1411066-00	K100	11
21100-1415032-00	K100	19
21100-1415035-00	K100	13
21100-1601120-00	B150	13
21100-1601121-00	B150	19
21100-1601180-00	B140	3
21100-1601180-01	B140	3
21100-1601200-00	B110	4
21100-1602048-00	C100	13
21100-1602048-00	C101	13
21100-1602048-00	B110	15
21100-1602050-00	C100	5
21100-1602050-00	C101	5
21100-1602050-00	B110	13
21100-1602266-00	B110	5
21100-1602466-00	B110	8
21100-1602468-00	B110	6
21100-1700012-00	B200	1
21100-1700012-10	B200	1
21100-1700021-00	B150	2
21100-1700050-00	B210	13
21100-1701015-02	B210	14
21100-1701030-00	B220	5
21100-1701043-00	B220	7
21100-1701043-01	B220	7
21100-1701080-00	B230	20
21100-1701098-00	B220	8

Номер детали	Индекс	№ позиции
21100-1701105-00	B220	12
21100-1701112-10	B230	16
21100-1701127-10	B230	14
21100-1701131-10	B230	13
21100-1701133-00	B230	2
21100-1701146-00	B230	9
21100-1701158-00	B230	3
21100-1701164-00	B230	12
21100-1701175-00	B230	15
21100-1701200-00	B210	16
21100-1701200-02	B210	16
21100-1701205-00	B210	8
21100-1701250-00	A014	6
21100-1701250-00	A012	8
21100-1701250-00	A013	8
21100-1701250-00	B210	11
21100-1702036-00	B260	8
21100-1702046-00	B260	3
21100-1702098-00	B260	7
21100-1703024-00	B270	14
21100-1703028-00	B270	10
21100-1703041-00	B250	21
21100-1703041-00	B251	21
21100-1703054-10	B270	7
21100-1703069-00	B270	12
21100-1703071-00	B270	3
21100-1703072-00	B270	11
21100-1703073-10	B270	1
21100-1703075-10	B270	2
21100-1703086-00	B250	25
21100-1703086-00	B251	25
21100-1703088-00	B250	1
21100-1703138-00	B250	5
21100-1703138-10	B251	8
21100-1703148-00	B250	8
21100-1703148-00	B251	11
21100-1703168-10	B252	1
21100-1703183-00	B252	3
21100-1703188-00	B252	2
21100-1703189-00	B252	7
21100-1703190-00	B250	26
21100-1703190-00	B251	26
21100-1703198-01	B250	20
21100-1703198-01	B251	20
21100-1703219-00	B250	17
21100-1703226-00	B250	2
21100-1703227-01	B250	16
21100-1703238-00	B250	6

Номер детали	Индекс	№ позиции
21100-1703238-00	B251	9
21100-1703300-00	B252	12
21100-1703310-00	B252	10
21100-1703317-00	B250	22
21100-1703317-00	B251	22
21100-1703319-00	B250	27
21100-1703319-00	B251	27
21100-1703320-10	B252	8
21100-1703367-00	B250	13
21100-1703367-00	B251	16
21100-2215010-00	B400	7
21100-2215011-00	B400	7
21100-2215012-00	B400	4
21100-2215030-01	B400	2
21100-2215030-03	B400	2
21100-2215068-01	B400	10
21100-2215068-03	B400	10
21100-2215070-00	B400	17
21100-2215092-00	B400	9
21100-2301034-12	B410	4
21100-2302017-00	B220	11
21100-2302030-10	B220	10
21100-2802020-01	M424	21
21100-2803032-00	M240	5
21100-2803033-00	M240	5
21100-2902816-00	D230	1
21100-2902816-01	D230	1
21100-2904054-00	D210	16
21100-2904055-00	D210	20
21100-2904192-00	D210	3
21100-2904192-01	D210	2
21100-2904312-00	D210	19
21100-2904400-00	D210	15
21100-2912622-01	D300	5
21100-2912622-02	D300	6
21100-2912652-00	D300	16
21100-2912712-00	D300	17
21100-2914046-00	D300	8
21100-2914047-00	D300	8
21100-2914054-00	D300	13
21100-2915450-00	D300	15
21100-3101301-00	D411	2
21100-3101301-00	D412	2
21100-3101302-00	D411	2
21100-3101302-00	D412	2
21100-3103065-00	D420	9
21100-3103065-00	D400	12
21100-3104014-00	D420	2

Номер детали	Индекс	№ позиции
21100-3105042-00	Y100	2
21100-3400010-30	D111	13
21100-3401010-30	D151	3
21100-3401014-00	D161	4
21100-3401016-00	D160	3
21100-3401018-00	D151	11
21100-3401018-00	D150	14
21100-3401020-00	D160	2
21100-3401020-10	D161	2
21100-3401022-01	D160	1
21100-3401022-02	D160	1
21100-3401022-10	D161	3
21100-3401024-00	D150	17
21100-3401024-10	D161	9
21100-3401025-00	D150	20
21100-3401026-00	D150	10
21100-3401026-00	D151	22
21100-3401033-00	D161	11
21100-3401036-00	D150	13
21100-3401036-00	D151	13
21100-3401044-00	D150	16
21100-3401048-00	D160	6
21100-3401053-00	D151	24
21100-3401053-00	D150	25
21100-3401057-00	D151	25
21100-3401057-00	D150	26
21100-3401066-10	D150	7
21100-3401066-10	D151	9
21100-3401068-00	D150	21
21100-3401070-00	D150	8
21100-3401070-00	D151	20
21100-3401071-00	D150	9
21100-3401071-00	D151	21
21100-3401075-00	D150	11
21100-3401075-00	D151	23
21100-3401089-00	D150	6
21100-3401089-00	D151	8
21100-3401104-00	D160	9
21100-3401104-00	D161	12
21100-3401116-00	D150	19
21100-3401134-00	D141	3
21100-3401165-12	D110	11
21100-3401165-20	D111	10
21100-3401202-10	D110	9
21100-3401204-00	D110	8
21100-3401204-01	D110	8
21100-3401208-20	D111	9
21100-3401223-00	D151	19

Номер детали	Индекс	№ позиции
21100-3401224-00	D150	3
21100-3401224-00	D151	10
21100-3401225-00	D150	2
21100-3401225-01	D150	2
21100-3401228-00	D151	6
21100-3401268-00	D160	4
21100-3401268-00	D161	7
21100-3401269-00	D150	5
21100-3401269-00	D151	7
21100-3401270-00	D160	5
21100-3401270-00	D161	8
21100-3401272-00	D160	8
21100-3401274-00	D160	7
21100-3401276-00	D150	12
21100-3401276-00	D151	26
21100-3401284-10	D151	4
21100-3401284-10	D150	23
21100-3401286-00	D151	5
21100-3401286-00	D150	24
21100-3401302-00	D151	15
21100-3401302-00	D150	18
21100-3401304-00	D151	12
21100-3401304-00	D150	15
21100-3401311-00	D161	6
21100-3401313-00	D161	5
21100-3401318-00	D161	10
21100-3402136-00	D100	10
21100-3402136-00	D101	14
21100-3402136-00	D102	14
21100-3403016-10	D111	11
21100-3403016-10	D110	12
21100-3403061-00	D141	17
21100-3403062-00	D141	12
21100-3403080-00	D110	1
21100-3403080-00	D111	1
21100-3403086-00	D110	5
21100-3403086-00	D111	5
21100-3403172-50	D101	2
21100-3403172-50	D102	2
21100-3403183-00	D141	10
21100-3403185-00	D141	9
21100-3403188-00	D141	14
21100-3403204-00	D100	14
21100-3403204-00	D101	16
21100-3403204-00	D102	16
21100-3403206-00	D141	15
21100-3405069-00	D151	16
21100-3405181-00	D151	1

Номер детали	Индекс	№ позиции
21100-3405183-00	D151	2
21100-3405189-00	D151	17
21100-3405314-00	D161	1
21100-3407009-00	D131	10
21100-3407152-00	D181	9
21100-3407180-10	D181	3
21100-3408018-10	D131	18
21100-3408026-00	D131	20
21100-3408040-00	D131	14
21100-3408070-00	D131	16
21100-3408074-00	D131	17
21100-3408080-01	D131	19
21100-3408100-10	D131	22
21100-3408124-00	D131	5
21100-3408157-00	D131	13
21100-3408159-00	D131	12
21100-3408159-10	D131	7
21100-3410100-00	D131	2
21100-3410100-01	D131	2
21100-3410105-00	D131	1
21100-3414052-10	D120	3
21100-3414052-11	D120	5
21100-3414052-12	D120	5
21100-3414053-10	D120	6
21100-3414053-11	D120	5
21100-3414053-12	D120	5
21100-3414070-00	D120	4
21100-3416010-00	D151	14
21100-3501017-01	C210	17
21100-3501080-00	C210	5
21100-3501089-00	C210	6
21100-3504094-01	C100	4
21100-3504094-01	C101	4
21100-3506085-00	C120	1
21100-3506085-00	C121	1
21100-3506085-01	C120	1
21100-3506085-01	C121	1
21100-3506085-02	C120	1
21100-3506085-02	C121	1
21100-3506100-00	C120	17
21100-3506100-00	C121	18
21100-3506110-01	C120	18
21100-3506110-01	C121	19
21100-3506130-10	C120	3
21100-3506140-10	C120	19
21100-3506472-00	C120	22
21100-3506472-00	C121	22
21100-3506472-01	C120	21

Номер детали	Индекс	№ позиции
21100-3506472-01	C121	21
21100-3506474-00	C120	23
21100-3506474-00	C121	23
21100-3508010-00	C170	6
21100-3508012-00	C170	10
21100-3508039-00	C170	11
21100-3508073-00	C170	13
21100-3508075-00	C170	4
21100-3508089-00	C170	9
21100-3508180-01	C170	14
21100-3508180-02	C170	14
21100-3512008-01	C130	7
21100-3701376-00	K141	3
21100-3701376-00	K140	5
21100-3701624-00	K140	1
21100-3701629-00	K140	8
21100-3701634-00	K141	8
21100-3701634-00	K140	9
21100-3701637-00	K141	7
21100-3701637-00	K140	10
21100-3701638-00	K141	6
21100-3701638-00	K140	11
21100-3701652-00	K140	15
21100-3701670-00	K140	6
21100-3701686-00	A150	1
21100-3701686-00	K130	1
21100-3701686-00	A010	2
21100-3701686-00	A011	2
21100-3701686-00	K140	2
21100-3701686-00	K141	4
21100-3701686-00	A020	15
21100-3701720-00	K140	3
21100-3701720-01	K140	3
21100-3701720-03	K140	3
21100-3704217-00	K110	3
21100-3704324-00	K110	5
21100-3704324-00	D101	13
21100-3704324-00	D102	25
21100-3708010-00	K150	1
21100-3708010-02	K150	1
21100-3708010-03	K150	1
21100-3709315-00	K300	4
21100-3710138-50	K300	23
21100-3710205-00	K210	5
21100-3710206-00	K210	4
21100-3710620-00	K320	12
21100-3710620-01	K320	12
21100-3721010-00	K300	8

Номер детали	Индекс	№ позиции
21100-3721010-03	K300	8
21100-3721010-10	K300	12
21100-3721020-03	K300	8
21100-3722105-00	K340	3
21100-3722107-00	K340	3
21100-3722110-00	K340	3
21100-3722115-00	K340	3
21100-3722120-00	K340	3
21100-3722125-00	K340	3
21100-3722130-00	K340	3
21100-3724308-00	A340	1
21100-3724308-00	E201	18
21100-3724308-00	E202	19
21100-3747120-00	K330	2
21100-3747210-21	K330	3
21100-3747210-23	K330	3
21100-3747210-30	K340	1
21100-3747210-32	K340	1
21100-3913200-00	Y100	5
21100-5007032-40	M140	7
21100-5007060-50	M140	6
21100-5007070-40	M140	9
21100-5007080-20	M140	17
21100-5007090-00	Z100	5
21100-5007091-00	Z100	8
21100-5007092-00	Z100	10
21100-5007096-00	Z100	2
21100-5007210-40	M140	15
21100-5007220-01	M140	16
21100-5007230-00	M140	14
21100-5007230-40	M140	14
21100-5007230-60	M140	14
21100-5007232-40	M140	12
21100-5007248-00	M140	5
21100-5007248-00	M150	10
21100-5007340-00	M140	3
21100-5007341-00	M140	3
21100-5007344-00	M140	2
21100-5007345-00	M140	2
21100-5007370-00	M140	1
21100-5007371-00	M140	1
21100-5007376-00	M140	10
21100-5007377-00	M140	10
21100-5007394-00	M140	11
21100-5007395-00	M140	11
21100-5007470-00	K100	18
21100-5101024-00	M230	4
21100-5101034-50	M235	11

Номер детали	Индекс	№ позиции
21100-5101040-00	M235	18
21100-5101041-00	M235	18
21100-5101042-00	M235	19
21100-5101043-00	M235	19
21100-5101056-00	M240	14
21100-5101057-00	M240	20
21100-5101066-50	M230	3
21100-5101067-10	M230	5
21100-5101080-00	M230	1
21100-5101092-00	M235	14
21100-5101093-00	M235	22
21100-5101108-00	M230	2
21100-5101192-00	M235	6
21100-5101210-00	M235	2
21100-5101211-00	M235	2
21100-5101240-00	M235	1
21100-5101241-00	M235	1
21100-5101272-50	M235	3
21100-5101276-50	M235	17
21100-5101288-50	M235	5
21100-5101289-50	M235	5
21100-5101290-00	M235	4
21100-5101302-00	M240	16
21100-5101303-00	M240	16
21100-5101331-50	M235	21
21100-5101332-00	M235	13
21100-5101372-00	M235	12
21100-5101373-00	M235	23
21100-5101410-00	M235	9
21100-5101420-00	M235	10
21100-5101584-00	M235	7
21100-5107122-00	M235	15
21100-5109174-00	M155	24
21100-5201026-00	M260	2
21100-5201026-00	M261	2
21100-5201026-00	M262	2
21100-5201027-00	M260	2
21100-5201027-00	M262	2
21100-5201027-60	M261	2
21100-5205210-00	E300	10
21100-5206016-05	M380	7
21100-5206016-05	M381	7
21100-5206016-05	M382	7
21100-5206016-15	M380	6
21100-5206016-15	M381	6
21100-5206016-15	M382	6
21100-5208009-00	E200	11
21100-5208009-00	E201	15

Номер детали	Индекс	№ позиции
21100-5208009-00	E202	16
21100-5208009-03	E200	11
21100-5208009-03	E201	15
21100-5208009-03	E202	16
21100-5208009-07	E200	11
21100-5208009-07	E201	15
21100-5208009-07	E202	16
21100-5208009-10	E200	11
21100-5208009-10	E201	15
21100-5208009-10	E202	16
21100-5208009-11	E200	11
21100-5208176-10	E200	8
21100-5208176-10	E201	12
21100-5208176-10	E202	13
21100-5208458-00	E200	12
21100-5208458-00	E201	16
21100-5208458-00	E202	17
21100-5301080-60	M240	12
21100-5401060-00	M262	20
21100-5401060-00	M260	23
21100-5401061-00	M262	20
21100-5401061-00	M260	23
21100-5401086-00	M250	3
21100-5401086-00	M252	3
21100-5401087-00	M250	3
21100-5401087-00	M252	3
21100-5401102-00	M250	5
21100-5401102-00	M252	5
21100-5401102-00	M251	18
21100-5401102-01	M250	5
21100-5401102-01	M252	5
21100-5401102-01	M251	18
21100-5401103-00	M250	5
21100-5401103-00	M252	5
21100-5401103-00	M251	18
21100-5401103-01	M250	5
21100-5401103-01	M252	5
21100-5401103-01	M251	18
21100-5401120-00	M250	4
21100-5401120-00	M252	4
21100-5401120-00	M251	7
21100-5401121-00	M250	4
21100-5401121-00	M252	4
21100-5401121-00	M251	7
21100-5401130-00	M262	19
21100-5401130-00	M261	20
21100-5401130-00	M260	22
21100-5401131-00	M262	19

Номер детали	Индекс	№ позиции
21100-5401131-00	М261	20
21100-5401131-00	М260	22
21100-5401292-00	М250	13
21100-5401292-00	М252	13
21100-5401292-00	М251	17
21100-5401338-00	М260	3
21100-5401338-00	М261	3
21100-5401338-00	М262	3
21100-5401339-00	М260	3
21100-5401339-00	М261	3
21100-5401339-00	М262	3
21100-5601080-00	М260	18
21100-5601082-00	М260	20
21100-5601098-00	М260	19
21100-5601250-50	М260	16
21100-5605128-00	М280	12
21100-5605132-00	М280	13
21100-5606010-11	М290	13
21100-5606064-00	М290	14
21100-5606068-00	М290	12
21100-5606144-00	М290	8
21100-5607010-10	М171	4
21100-5607010-12	М171	4
21100-5607016-00	М171	5
21100-5607080-01	М171	6
21100-5701050-00	М250	2
21100-5701050-00	М252	2
21100-5701050-00	М251	5
21100-5701100-00	М250	1
21100-5701100-00	М252	1
21100-5701124-00	М250	6
21100-5702152-00	М160	3
21100-6100014-00	М300	15
21100-6100015-60	М300	15
21100-6101014-00	М300	16
21100-6101015-00	М300	16
21100-6103210-05	М340	8
21100-6103211-05	М340	8
21100-6103214-05	М340	9
21100-6103215-05	М340	9
21100-6103220-00	М340	10
21100-6103220-00	М350	15
21100-6103221-00	М340	10
21100-6103221-00	М350	15
21100-6103246-00	М340	1
21100-6103247-00	М340	1
21100-6103294-00	М340	2
21100-6104008-12	М360	4

Номер детали	Индекс	№ позиции
21100-6104008-22	М360	4
21100-6104008-26	М360	4
21100-6104008-34	М360	3
21100-6104009-12	М360	4
21100-6104009-22	М360	4
21100-6104009-26	М360	4
21100-6104009-34	М360	3
21100-6104192-01	М371	3
21100-6105090-10	М320	10
21100-6105094-00	М320	9
21100-6105094-00	М330	13
21100-6105095-00	М320	9
21100-6105095-00	М330	13
21100-6105134-01	М320	16
21100-6105135-01	М320	16
21100-6105136-00	М320	22
21100-6105136-01	М330	16
21100-6105137-00	М320	22
21100-6105137-01	М330	16
21100-6105218-00	М330	25
21100-6105218-00	М320	30
21100-6105240-00	М320	20
21100-6105410-10	К110	2
21100-6105410-10	М290	3
21100-6105410-10	М395	3
21100-6105410-10	М396	3
21100-6105410-10	М320	18
21100-6105411-10	К110	2
21100-6105411-10	М320	18
21100-6105418-00	М290	4
21100-6105418-00	М395	4
21100-6105418-00	М396	4
21100-6105418-00	М320	19
21100-6106082-00	М305	6
21100-6200014-00	М310	10
21100-6200015-00	М310	10
21100-6201014-00	М310	11
21100-6201015-00	М310	11
21100-6203210-05	М350	13
21100-6203211-05	М350	13
21100-6203214-05	М350	14
21100-6203215-05	М350	14
21100-6203236-00	М350	10
21100-6203237-00	М350	10
21100-6203246-00	М350	2
21100-6203247-00	М350	2
21100-6203250-00	М350	3
21100-6203251-00	М350	3

Номер детали	Индекс	№ позиции
21100-6203294-00	М350	4
21100-6203296-00	М350	11
21100-6204008-16	М370	3
21100-6204008-22	М370	3
21100-6204008-26	М370	3
21100-6204008-32	М370	3
21100-6204008-38	М370	3
21100-6204009-16	М370	3
21100-6204009-22	М370	3
21100-6204009-26	М370	3
21100-6204009-32	М370	3
21100-6204009-38	М370	3
21100-6205080-10	М330	14
21100-6205240-00	М330	18
21100-6205241-00	М330	18
21100-6513032-00	М100	9
21100-6810012-01	М100	1
21100-6810012-11	М100	1
21100-6810012-12	М100	1
21100-6810012-72	М100	1
21100-6810012-73	М100	1
21100-6810012-81	М100	1
21100-6810012-82	М100	1
21100-6810013-01	М100	1
21100-6810013-11	М100	1
21100-6810013-12	М100	1
21100-6810013-72	М100	1
21100-6810013-73	М100	1
21100-6810013-81	М100	1
21100-6810013-82	М100	1
21100-6810024-00	М100	15
21100-6810025-00	М100	15
21100-6810054-30	М135	3
21100-6810054-30	М136	3
21100-6810054-30	М100	18
21100-6810250-70	М100	
21100-6810250-72	М100	
21100-6810250-81	М100	
21100-6812250-00	М100	
21100-6814010-10	М110	3
21100-6814011-10	М110	3
21100-6814020-10	М110	4
21100-6814021-10	М110	4
21100-6814270-00	М110	10
21100-6814318-00	М110	11
21100-6820062-00	М120	17
21100-6820110-00	М120	9
21100-6820110-01	М120	9

Номер детали	Индекс	№ позиции
21100-6820110-10	М120	9
21100-6820110-30	М120	9
21100-6820126-00	М130	6
21100-6820126-00	М131	8
21100-6820127-00	М130	6
21100-6820127-00	М131	8
21100-6820140-00	М120	16
21100-6820172-00	М120	19
21100-6820172-01	М120	19
21100-6820176-00	М120	11
21100-6820176-01	М120	11
21100-6820210-00	М120	7
21100-6820210-01	М120	7
21100-6820210-10	М120	7
21100-6820211-00	М120	20
21100-6820211-01	М120	20
21100-6820211-10	М120	20
21100-6822310-00	М120	10
21100-6822310-01	М120	10
21100-6822310-10	М120	10
21100-6822310-30	М120	10
21100-6822610-00	М120	8
21100-6822610-01	М120	8
21100-6822610-10	М120	8
21100-6822610-30	М120	8
21100-6822611-00	М120	21
21100-6822611-10	М120	21
21100-6822611-30	М120	21
21100-6824110-00	М130	13
21100-6824111-00	М130	13
21100-6824178-00	М120	22
21100-6824186-00	М130	14
21100-6824200-00	М130	5
21100-6824201-00	М130	5
21100-6824206-00	М130	3
21100-6824212-00	М130	4
21100-6824213-00	М130	4
21100-6826110-00	М120	23
21100-6826110-01	М120	23
21100-6826110-10	М120	23
21100-6826152-00	М130	17
21100-6826153-00	М130	17
21100-6826164-00	М130	16
21100-6826310-00	М120	24
21100-6826310-01	М120	24
21100-6826310-10	М120	24
21100-6826310-30	М120	24
21100-6828010-00	М120	1

Номер детали	Индекс	№ позиции
21100-6828010-10	M120	1
21100-6828020-00	M120	2
21100-6828020-10	M120	2
21100-6828120-00	M121	2
21100-6828120-00	M120	5
21100-6828121-00	M121	2
21100-6828121-00	M120	5
21100-6828144-00	M120	6
21100-8101209-00	E140	12
21100-8101526-00	E140	17
21100-8119138-00	E100	5
21100-8127200-10	E140	5
21100-8127200-11	E140	5
21100-8127200-12	E140	5
21100-8127200-14	E140	5
21100-8201004-74	M180	6
21100-8201050-74	M180	7
21100-8201051-74	M180	7
21100-8202010-10	M180	15
21100-8202011-10	M180	15
21100-8202043-10	M180	18
21100-8204096-00	M180	2
21100-8212772-00	M420	1
21100-8212772-00	M155	7
21100-8212772-00	K222	8
21100-8217030-00	M100	17
21100-8217030-30	M100	17
21100-8217030-40	M100	17
21100-8217030-50	M100	17
21100-8217210-00	M135	9
21100-8217210-30	M135	9
21100-8217210-40	M135	9
21100-8217210-50	M135	9
21100-8217211-00	M135	14
21100-8217211-30	M135	14
21100-8217211-40	M135	14
21100-8217211-50	M135	14
21100-8217310-30	M136	10
21100-8217310-30	M135	15
21100-8217322-00	M135	13
21100-8217410-00	M135	10
21100-8401050-51	M240	7
21100-8401052-50	M240	9
21100-8401060-51	M240	8
21100-8401078-00	M240	11
21100-8401122-50	M240	10
21100-8402214-00	M200	14
21100-8403260-60	M240	1

Номер детали	Индекс	№ позиции
21100-8403261-60	M240	1
21100-8403264-51	M240	4
21100-8403265-51	M240	4
21100-8403280-60	M240	13
21100-8403281-60	M240	19
21100-8403294-00	M240	18
21100-8403295-00	M240	18
21100-8403342-50	M240	6
21100-8403343-00	M240	23
21100-8403400-50	M240	21
21100-8403421-50	M240	17
21100-8403422-00	M240	15
21100-8403426-50	M240	2
21100-8403427-50	M240	2
21100-8403522-00	M421	3
21100-8403622-00	M424	17
21100-8403623-00	M424	17
21100-8406010-00	M200	26
21100-8406134-00	M200	9
21100-8406140-00	M200	10
21100-8406194-00	M200	8
21100-8415174-00	M422	3
21101-1101007-20	A200	5
21101-1101007-30	A200	5
21101-1101011-00	A200	13
21101-1101136-00	A200	12
21101-1101206-00	A200	9
21101-1104046-00	A210	15
21101-1104047-00	A210	17
21101-1104048-00	A210	16
21101-1104056-00	A210	26
21101-1104184-00	A210	14
21101-1104218-00	A210	8
21101-1104218-01	A210	8
21101-1104218-10	A210	9
21101-1104218-11	A210	9
21101-1104222-00	A210	25
21101-1104222-01	A210	25
21101-1104243-00	A210	22
21101-1104243-01	A210	22
21101-1139009-00	A200	10
21101-1139009-01	A200	10
21101-1139009-02	A200	10
21101-1200020-30	A430	10
21101-1200020-32	A430	10
21101-1300010-50	A600	1
21101-1300010-51	A600	1
21101-1300010-52	A600	1

Номер детали	Индекс	№ позиции
21102-5607010-00	M171	7
21103-1101011-20	A200	13
21103-1101054-50	A200	19
21103-1101070-10	A200	22
21103-1101080-12	A200	23
21103-1101138-10	A200	11
21103-1101138-11	A200	11
21103-1101178-00	A200	8
21103-1103010-02	A200	16
21103-1103010-03	A200	16
21103-1108054-00	A340	5
21103-1108054-01	A340	5
21103-1164042-00	A240	3
21103-1164103-10	A240	7
21103-1164103-11	A240	7
21103-1164103-12	A240	7
21103-1164105-10	A240	7
21103-1164105-11	A240	7
21103-1164105-12	A240	7
21103-1164109-10	A240	6
21103-1164109-11	A240	6
21103-1164109-12	A240	6
21103-1164200-01	A240	4
21103-1164200-02	A240	4
21103-1164200-03	A240	4
21103-1164203-00	A240	2
21103-3510050-00	C110	3
21104-1041084-00	A145	1
21104-1108054-00	A340	4
21104-1108054-01	A340	4
21110-1001074-10	A030	2
21110-1003284-00	A100	26
21110-1003286-00	A100	25
21110-1003288-14	A100	28
21110-1006010-00	A150	13
21110-1008014-40	A400	1
21110-1008015-20	A400	5
21110-1008044-00	A400	2
21110-1008078-00	A400	10
21110-1008600-00	A410	3
21110-1008600-02	A410	3
21110-1008650-00	A410	1
21110-1008650-01	A410	1
21110-1014058-10	A500	16
21110-1014278-10	A100	2
21110-1144026-00	A141	8
21110-1144056-02	A250	4
21110-1144056-05	A250	9

Номер детали	Индекс	№ позиции
21110-1411072-00	K100	7
21110-1601015-00	B150	3
21110-1601085-00	B140	1
21110-2804066-00	M442	10
21110-2912712-00	D300	17
21110-3705010-01	K120	5
21110-3705010-02	K120	5
21110-3705010-03	K120	5
21110-3705010-04	K120	5
21110-3705410-10	K120	2
21110-3705410-11	K120	2
21110-3705422-00	K120	9
21110-3706040-00	A100	23
21110-3706040-01	A100	23
21110-3706040-02	A100	23
21110-3706042-00	A100	24
21110-3707010-00	K120	1
21110-3707010-03	K120	1
21110-3707080-10	K400	3
21110-3707080-11	K400	3
21110-3707080-12	K400	3
21110-3707080-13	K400	3
21110-3708010-01	K150	1
21110-3708010-03	K150	1
21110-3724036-00	K400	2
21110-3843010-00	B290	1
21110-5101210-00	M235	2
21110-5101211-00	M235	2
21110-5101240-50	M235	1
21110-5101241-50	M235	1
21110-5401060-00	M261	21
21110-5401061-00	M261	21
21110-5401072-00	M261	13
21110-5401073-00	M261	13
21110-5607080-00	M391	25
21110-5607080-00	M390	27
21110-5701100-00	M251	4
21110-5707196-00	M415	4
21110-6200014-50	M311	10
21110-6200015-50	M311	10
21110-6201014-50	M311	11
21110-6201015-50	M311	11
21110-6203210-05	M350	13
21110-6203211-05	M350	13
21110-6203214-05	M350	14
21110-6203215-05	M350	14
21110-6203296-00	M350	11
21110-6313150-00	E311	1

Номер детали	Индекс	№ позиции
21110-6810250-20	M100	
21110-6810250-70	M100	
21110-6810250-73	M100	
21110-6810250-81	M100	
21110-6810250-90	M100	
21110-6810250-95	M100	
21110-6820110-00	M121	5
21110-6820110-10	M121	5
21110-6820110-30	M121	5
21110-6820111-00	M121	18
21110-6820111-10	M121	18
21110-6820111-30	M121	18
21110-6820210-00	M121	1
21110-6820210-10	M121	1
21110-6820210-30	M121	1
21110-6820211-00	M121	16
21110-6820211-10	M121	16
21110-6820211-30	M121	16
21110-6822310-00	M121	6
21110-6822310-10	M121	6
21110-6822310-30	M121	6
21110-6822311-00	M121	19
21110-6822311-10	M121	19
21110-6822311-30	M121	19
21110-6822428-00	M121	20
21110-6822610-00	M121	4
21110-6822610-10	M121	4
21110-6822610-30	M121	4
21110-6822611-00	M121	17
21110-6822611-10	M121	17
21110-6822611-30	M121	17
21110-6822812-00	M131	1
21110-6822813-00	M131	22
21110-6822814-00	M131	5
21110-6822815-00	M131	23
21110-6822818-00	M131	2
21110-6824062-00	M121	21
21110-6824110-02	M131	16
21110-6824114-00	M131	19
21110-6824156-01	M131	17
21110-6824176-00	M121	7
21110-6824200-00	M131	11
21110-6824206-00	M131	25
21110-6828010-00	M121	12
21110-6828010-10	M121	12
21110-6828020-00	M121	13
21110-6828020-10	M121	13
21110-6828144-00	M121	3

Номер детали	Индекс	№ позиции
21110-8101012-30	E100	3
21110-8101012-31	E100	3
21110-8101024-00	E140	18
21110-8101025-00	E140	4
21110-8101060-00	E140	16
21110-8101074-00	E140	8
21110-8101195-20	E140	21
21110-8101200-10	E140	10
21110-8101208-10	E140	11
21110-8101270-00	E140	22
21110-8101274-00	E140	20
21110-8101482-00	M420	4
21110-8101526-00	E140	19
21110-8101538-20	E140	3
21110-8101538-21	E140	3
21110-8118020-00	E130	10
21110-8118020-01	E130	10
21110-8118020-02	E130	10
21110-8119025-00	E130	16
21110-8119026-10	E130	13
21110-8119047-00	E100	9
21110-8119116-00	E130	15
21110-8119124-00	E130	22
21110-8119210-00	E130	14
21110-8122020-00	E130	21
21110-8122020-01	E130	21
21110-8217210-00	M135	9
21110-8217210-40	M135	9
21110-8217211-00	M135	14
21110-8217211-40	M135	14
21110-8217410-00	M135	6
21112-1164005-00	A240	19
21112-1164050-00	A240	22
21114-1000260-20	A001	3
21114-1003260-00	A100	1
21114-1003274-00	A100	20
21114-1008050-00	A410	8
21114-1008080-00	A420	4
21114-1008082-00	A400	7
21114-1411020-11	K100	10
21114-1411020-12	K100	10
21120-1001074-00	A020	11
21120-1001292-00	A020	14
21120-1001300-00	A020	3
21120-1001300-00	A012	15
21120-1001300-00	A011	19
21120-1001300-00	A013	21
21120-1001300-00	A014	21

Номер детали	Индекс	№ позиции
21120-1001310-00	A020	4
21120-1001310-00	A012	16
21120-1001310-00	A011	20
21120-1001310-00	A013	22
21120-1001310-00	A014	22
21120-1001310-01	A020	4
21120-1001310-01	A012	16
21120-1001310-01	A011	20
21120-1001310-01	A013	22
21120-1001310-01	A014	22
21120-1001326-00	A020	13
21120-1001346-00	A020	1
21120-1001348-00	A010	16
21120-1001348-00	A020	22
21120-1001351-00	A020	10
21120-1001362-00	A011	15
21120-1001362-30	D181	6
21120-1001364-00	D181	7
21120-1001364-00	A020	8
21120-1001364-00	K140	12
21120-1001364-00	A011	16
21120-1001364-00	A013	17
21120-1001364-00	A014	18
21120-1001366-00	D181	10
21120-1001366-00	A011	17
21120-1001366-00	A013	18
21120-1001366-00	A014	19
21120-1001368-00	A011	12
21120-1001368-00	K140	13
21120-1001371-00	A014	13
21120-1001371-00	A011	14
21120-1001371-00	A013	14
21120-1001371-00	K140	14
21120-1001371-00	A141	23
21120-1001371-00	D131	23
21120-1001373-00	A012	14
21120-1001373-00	A011	18
21120-1001373-00	A013	19
21120-1001373-00	A014	20
21120-1001376-00	A013	13
21120-1001376-00	D131	24
21120-1001384-00	A012	17
21120-1001384-00	A011	21
21120-1001384-00	A013	23
21120-1001384-00	A014	23
21120-1003260-30	A101	16
21120-1003264-30	A101	18
21120-1003265-00	A101	3

Номер детали	Индекс	№ позиции
21120-1003271-01	A101	2
21120-1003290-00	A101	20
21120-1003326-00	A101	1
21120-1003346-00	A101	8
21120-1003348-00	A101	9
21120-1003349-00	A101	10
21120-1004081-00	A131	9
21120-1004081-01	A131	9
21120-1004081-02	A131	9
21120-1005058-03	A121	6
21120-1005058-04	A121	6
21120-1005157-00	A110	7
21120-1006014-00	A151	1
21120-1006015-00	A151	10
21120-1006058-00	A141	5
21120-1006086-00	A101	22
21120-1006148-00	A141	11
21120-1006162-00	A141	10
21120-1006216-00	A141	12
21120-1007010-01	A151	12
21120-1007010-02	A151	12
21120-1007010-03	A151	12
21120-1007012-01	A151	8
21120-1007012-02	A151	8
21120-1007012-03	A151	8
21120-1007020-00	A151	4
21120-1007020-01	A151	4
21120-1007020-02	A151	4
21120-1007020-03	A151	4
21120-1007022-00	A151	5
21120-1007025-00	A151	3
21120-1007026-00	A151	6
21120-1007026-02	A151	6
21120-1007026-03	A151	6
21120-1007028-00	A151	2
21120-1007032-20	A151	7
21120-1007032-22	A151	7
21120-1007300-01	A151	11
21120-1007300-02	A151	11
21120-1008104-00	A101	17
21120-1008104-01	A101	17
21120-1008600-00	A411	7
21120-1008636-00	A410	4
21120-1008636-00	A411	8
21120-1008638-00	A410	5
21120-1008638-00	A411	9
21120-1008650-00	A411	1
21120-1008658-00	A410	2

Номер детали	Индекс	№ позиции
21120-1008658-00	A411	2
21120-1009045-00	A501	7
21120-1009078-00	A501	27
21120-1011010-01	A500	6
21120-1011010-01	A501	13
21120-1011052-01	A510	4
21120-1011061-00	A510	8
21120-1011257-00	A500	12
21120-1011257-00	A501	16
21120-1014056-00	A501	26
21120-1014058-00	A501	4
21120-1014059-10	A500	14
21120-1014059-10	A501	17
21120-1014213-00	A501	28
21120-1014231-10	A501	22
21120-1014240-00	A501	2
21120-1101054-00	A200	19
21120-1104092-00	A210	5
21120-1104252-00	A250	3
21120-1104252-00	A210	7
21120-1104252-03	A250	3
21120-1104252-03	A210	7
21120-1109010-20	A300	10
21120-1109010-21	A300	10
21120-1109010-22	A300	10
21120-1109011-10	A302	1
21120-1109011-12	A302	1
21120-1109013-00	A302	5
21120-1109015-10	A302	3
21120-1109016-10	A303	2
21120-1109080-00	A303	3
21120-1109080-00	A302	4
21120-1109080-02	A303	3
21120-1109080-02	A302	4
21120-1109080-03	A303	3
21120-1109080-03	A302	4
21120-1109080-04	A303	3
21120-1109080-04	A302	4
21120-1109080-06	A303	3
21120-1109080-06	A302	4
21120-1109112-00	A501	1
21120-1109177-00	A300	7
21120-1109244-00	A303	1
21120-1109244-00	A302	2
21120-1109249-00	A300	11
21120-1109249-01	A301	9
21120-1109249-01	A300	11
21120-1117020-00	A210	19

Номер детали	Индекс	№ позиции
21120-1148010-10	A320	4
21120-1148010-12	A320	4
21120-1148035-10	A310	6
21120-1148035-12	A310	6
21120-1148038-00	A310	8
21120-1148039-00	A310	7
21120-1148080-01	A310	5
21120-1148080-03	A310	5
21120-1148085-00	A310	12
21120-1148110-02	A320	1
21120-1148176-02	A320	5
21120-1148200-00	A320	6
21120-1148200-31	A320	6
21120-1148300-01	A320	3
21120-1148300-02	A320	3
21120-1148300-03	A320	3
21120-1148300-04	A320	3
21120-1148300-05	A320	3
21120-1148376-02	A320	2
21120-1303010-00	A610	18
21120-1303025-00	A610	4
21120-1303055-10	A620	24
21120-1307015-00	A630	1
21120-1601130-00	B140	5
21120-2904400-00	D210	17
21120-3101014-20	D411	5
21120-3101014-20	D412	5
21120-3101015-12	D410	4
21120-3101040-10	D411	4
21120-3101040-10	D412	4
21120-3101082-00	C200	7
21120-3101082-00	C220	7
21120-3101303-00	D411	1
21120-3101303-00	D412	1
21120-3101304-00	D411	1
21120-3101304-00	D412	1
21120-3101306-00	D411	1
21120-3101306-00	D412	1
21120-3101307-00	D411	1
21120-3101307-00	D412	1
21120-3101308-00	D411	1
21120-3101308-00	D412	1
21120-3101309-00	D411	1
21120-3101309-00	D412	1
21120-3101310-00	D411	1
21120-3101310-00	D412	1
21120-3101311-00	D411	1
21120-3101311-00	D412	1

Номер детали	Индекс	№ позиции
21120-3101312-00	D411	1
21120-3101312-00	D412	1
21120-3101313-00	D411	1
21120-3101313-00	D412	1
21120-3401100-40	D101	6
21120-3401100-40	D102	6
21120-3403009-00	D141	16
21120-3403009-01	D141	16
21120-3501070-00	C200	2
21120-3501070-01	C200	2
21120-3501070-02	C200	2
21120-3501146-00	C200	1
21120-3501147-00	C200	1
21120-3501155-00	C210	18
21120-3701010-00	K140	4
21120-3701010-00	K141	5
21120-3701010-05	K140	4
21120-3701010-05	K141	5
21120-3701010-07	K140	4
21120-3701010-07	K141	5
21120-3701010-08	K140	4
21120-3701010-08	K141	5
21120-3705010-10	K121	3
21120-3705010-12	K121	3
21120-3705010-13	K121	3
21120-3706040-00	A101	4
21120-3706040-01	A101	4
21120-3706040-04	A101	4
21120-3707010-00	K121	4
21120-3707010-01	K121	4
21120-3828246-00	K350	8
21120-3847010-00	A500	9
21120-3847010-00	A501	10
21120-3847010-04	A500	9
21120-3847010-04	A501	10
21120-3851010-00	A620	4
21120-3851010-05	A620	4
21120-3855020-01	A101	24
21120-3855020-01	A100	34
21120-3855020-02	A101	24
21120-3855020-02	A100	34
21120-3855020-03	A101	24
21120-3855020-03	A100	34
21120-5007233-00	M140	13
21120-5101040-00	M235	20
21120-5101041-00	M235	20
21120-5101092-00	M235	14
21120-5101093-00	M235	22

Номер детали	Индекс	№ позиции
21120-5101331-50	M235	21
21120-5101332-00	M235	13
21120-5107122-00	M235	15
21120-5702154-01	M160	1
21120-5702154-01	M161	1
21120-5702154-01	M162	1
21120-5702154-01	M160	2
21120-6313051-00	E311	4
21120-6314096-10	E202	3
21120-6314098-01	E202	5
21120-6812310-00	M100	11
21120-6812310-10	M100	11
21120-6812310-20	M100	11
21120-6812610-00	M100	8
21120-6812610-10	M100	8
21120-6812610-20	M100	8
21120-6818010-00	M100	2
21120-6818010-10	M100	2
21120-6818010-20	M100	2
21120-6818020-00	M100	3
21120-6818020-10	M100	3
21120-6818020-20	M100	3
21120-8104100-00	E160	2
21120-8104100-02	E160	2
21120-8104101-00	E160	3
21120-8104101-02	E160	3
21120-8217136-00	M136	5
21120-8217210-00	M136	8
21120-8217210-00	M135	9
21120-8217210-10	M136	8
21120-8217210-10	M135	9
21120-8217211-00	M136	9
21120-8217211-10	M136	9
21120-8217410-00	M136	7
21124-1003260-00	A101	16
21124-1003264-00	A101	19
21124-1006148-00	A141	18
21124-1006162-00	A141	17
21124-1006209-00	A141	13
21124-1006218-00	A141	9
21124-1006226-00	A141	6
21124-1006226-40	A141	6
21124-1008089-00	A421	12
21124-1008089-01	A421	12
21124-1009080-00	A501	6
21124-1014058-00	A501	4
21124-1014164-00	A501	21
21124-1014166-00	A501	20

Номер детали	Индекс	№ позиции
21126-1000260-00	A001	4
21126-1000260-04	A001	1
21126-1000260-06	A001	2
21126-1000260-07	A001	1
21126-1000260-20	A001	4
21126-1000260-27	A001	1
21126-1002011-00	A101	12
21126-1003011-00	A101	21
21126-1003020-00	A101	23
21126-1004010-00	A131	1
21126-1004010-01	A131	1
21126-1004010-02	A131	1
21126-1004015-00	A131	4
21126-1004015-01	A131	4
21126-1004015-02	A131	4
21126-1004015-30	A131	4
21126-1004015-31	A131	4
21126-1004015-32	A131	4
21126-1004020-00	A131	3
21126-1004025-00	A131	6
21126-1004025-30	A131	6
21126-1004030-00	A131	5
21126-1004030-30	A131	5
21126-1004035-00	A131	7
21126-1004035-30	A131	7
21126-1005030-00	A121	8
21126-1005030-00	A141	22
21126-1005317-00	A121	7
21126-1006019-00	A141	1
21126-1006031-00	A141	2
21126-1006040-00	A141	21
21126-1006135-00	A141	19
21126-1006238-00	A141	20
21126-1307010-00	A620	19
21126-1307040-00	A630	3
21126-1307040-01	A630	3
21126-1411020-00	K100	10
21126-1411020-01	K100	10
21126-1411020-02	K100	10
21126-1411020-10	K100	10
21126-1411020-11	K100	10
21126-1411020-12	K100	10
21140-3403041-00	D141	13
21140-3747710-00	K340	5
21140-5007096-00	Z100	4
21140-5303234-00	M191	12
21140-5325378-00	M180	20
21140-5325388-00	M191	1

Номер детали	Индекс	№ позиции
21140-5325388-00	M422	2
21140-5325388-00	M155	4
21140-5325388-00	E130	12
21140-5325388-00	M190	16
21140-5325388-00	D101	23
21140-5325388-00	D102	23
21140-6314088-00	E202	4
21140-6314088-00	E201	5
21150-1010076-00	A500	26
21150-1010076-00	A501	32
21150-1010077-00	A510	13
21150-3710200-00	K210	11
21150-3710200-01	K210	11
21150-3724321-00	C110	1
21150-3828210-00	K350	7
21210-1001029-00	A030	7
21210-1109175-30	A300	9
21210-1804043-00	C100	11
21210-1804043-00	C101	11
21210-1804043-00	B110	12
21210-2215082-00	B400	16
21210-2215084-00	B400	15
21210-5004286-00	M300	13
21210-6106108-00	K100	12
21210-6306028-00	M131	12
21212-3703110-00	K130	3
21213-1004022-00	A130	1
21213-1004067-00	A130	8
21213-1203073-00	A430	16
21214-1104116-00	A210	2
21214-1104136-00	A210	1
21214-1164322-00	A240	5
21230-1108163-00	A340	2
21230-1117010-00	A210	21
21230-1117010-01	A210	21
21230-1117010-02	A210	21
21230-1302060-00	A600	7
21230-1302060-00	A601	7
21230-1302060-00	A602	7
21230-1413130-01	D200	6
21230-1413130-02	D200	6
21230-1413130-03	D200	6
21230-1701326-00	B210	15
21230-3401085-00	D141	6
21230-3401085-00	D100	8
21230-3401138-00	D100	5
21230-3401138-00	D101	7
21230-3401138-00	D102	7

Номер детали	Индекс	№ позиции
21230-3403160-00	D141	2
21230-3407012-00	D181	5
21230-3408144-00	D131	8
21230-3410010-00	D131	3
21230-3506476-00	C120	5
21230-3506542-00	C121	3
21230-3506544-00	C120	4
21230-3512148-00	C160	8
21230-3709330-00	K300	3
21230-3710230-00	K320	9
21230-3725100-00	K310	6
21230-3725100-01	K310	6
21230-3725200-00	K310	5
21230-3725200-01	K310	5
21230-3725400-00	K310	7
21230-3725400-01	K310	7
21230-5208060-00	E200	2
21230-5208060-00	E201	8
21230-5208060-00	E202	9
21230-5208060-01	E200	2
21230-5208060-01	E201	8
21230-5208060-01	E202	9
21230-5208124-00	E201	10
21230-5208124-00	E202	11
21230-5303058-00	M191	18
21230-5325128-00	M150	8
21230-5402172-00	M160	20
21230-5402172-00	M162	20
21230-5402172-00	M161	21
21230-6105204-00	M396	13
21230-6105222-00	M396	14
21230-6302332-00	M170	2
21230-6302332-00	E100	4
21230-6302332-00	K220	4
21230-6302332-00	E130	7
21230-6302332-00	E110	10
21230-6302332-00	M391	27
21230-6302334-00	M120	18
21230-6302336-00	M120	12
21230-8118022-00	E130	5
21230-8118022-01	E130	5
21230-8118096-00	E130	9
21230-8118097-00	E130	11
21700-1001362-10	A013	20
21700-1101150-00	A200	18
21700-1101400-00	A200	4
21700-1109172-00	A300	5
21700-1109175-00	A300	8

Номер детали	Индекс	№ позиции
21700-1164005-00	A240	19
21700-1164005-01	A240	19
21700-1164010-00	A240	14
21700-1164010-01	A240	14
21700-1164010-02	A240	14
21700-1164042-00	A240	3
21700-1164050-00	A240	22
21700-1164084-00	A240	9
21700-1164084-01	A240	9
21700-1164244-00	A240	10
21700-1164244-01	A240	10
21700-1164244-02	A240	10
21700-1164248-00	A240	29
21700-1164248-01	A240	29
21700-1164248-02	A240	29
21700-1164282-00	A240	13
21700-1164282-01	A240	13
21700-1164282-02	A240	13
21700-1200010-00	A430	17
21700-1200010-02	A430	17
21700-1200020-00	A430	10
21700-1200020-02	A430	10
21700-1203073-00	A430	11
21700-1203096-00	A430	13
21700-1206020-00	A430	1
21700-1206023-00	A430	12
21700-1300010-00	A600	1
21700-1300010-01	A600	1
21700-1300010-02	A600	1
21700-1300010-20	A600	1
21700-1300060-00	A620	26
21700-1300060-10	A620	26
21700-1301012-00	A610	6
21700-1302087-00	A601	1
21700-1302087-00	A600	2
21700-1302087-00	A602	3
21700-1302088-01	A601	2
21700-1302088-01	A600	3
21700-1302088-01	A602	4
21700-1303080-00	A620	27
21700-1311010-00	A620	30
21700-1311010-10	A620	29
21700-1311069-00	A620	9
21700-1413134-00	D200	7
21700-1602006-00	B110	1
21700-1602010-00	B110	14
21700-1602063-00	B110	7
21700-1602210-00	B110	2

Номер детали	Индекс	№ позиции
21700-1703010-00	B251	17
21700-1703010-10	B250	14
21700-1703082-00	B251	18
21700-1703082-10	B250	15
21700-1703088-00	B251	2
21700-1703124-00	B251	1
21700-1703219-00	B251	19
21700-1703226-00	B251	4
21700-1703371-00	B251	5
21700-2215010-10	B400	8
21700-2215011-10	B400	8
21700-2803015-01	M430	16
21700-2803056-00	M430	6
21700-2803057-00	M430	4
21700-2803102-00	M430	19
21700-2803132-00	M430	9
21700-2804015-01	M440	4
21700-2804015-11	M440	14
21700-2804142-00	M440	8
21700-2901022-01	D200	8
21700-2901022-11	D200	8
21700-2901023-01	D200	8
21700-2901023-11	D200	8
21700-2901030-00	D200	9
21700-2901031-00	D200	9
21700-2902712-00	D230	11
21700-2902723-00	D230	10
21700-2902760-00	D230	9
21700-2902814-00	D230	2
21700-2902821-00	D230	6
21700-2902834-00	D230	5
21700-2905002-00	D230	3
21700-2905003-00	D230	3
21700-2906010-00	D220	7
21700-2914002-00	D310	1
21700-2914002-10	D310	2
21700-2914008-00	D300	18
21700-2915004-00	D300	21
21700-3403065-00	D100	1
21700-3403065-00	D101	1
21700-3403065-00	D102	1
21700-3403072-00	D100	15
21700-3403072-00	D101	17
21700-3403072-00	D102	17
21700-3403116-00	D100	13
21700-3422092-00	D100	7
21700-3422092-00	D101	9
21700-3422092-10	D102	8

Номер детали	Индекс	№ позиции
21700-3504006-01	C100	1
21700-3504006-10	C101	1
21700-3504006-11	C101	1
21700-3504010-00	C100	12
21700-3504010-00	C101	12
21700-3504050-00	C100	7
21700-3504050-10	C101	7
21700-3504098-10	C100	2
21700-3504098-10	C101	2
21700-3506500-00	C120	9
21700-3506500-01	C120	9
21700-3506500-10	C121	8
21700-3506500-11	C121	8
21700-3506510-00	C120	10
21700-3506510-01	C120	10
21700-3506510-10	C121	9
21700-3506510-11	C121	9
21700-3506540-00	C120	12
21700-3506540-01	C120	12
21700-3506540-10	C121	12
21700-3506540-11	C121	12
21700-3506550-00	C120	15
21700-3506550-01	C120	15
21700-3506550-10	C121	25
21700-3506550-11	C121	25
21700-3506556-00	C121	17
21700-3506558-00	C121	15
21700-3506560-00	C121	14
21700-3506560-01	C121	14
21700-3506564-00	C121	16
21700-3506570-00	C121	13
21700-3506570-01	C121	13
21700-3506580-00	C120	8
21700-3506580-01	C120	8
21700-3506590-00	C120	20
21700-3506590-01	C120	20
21700-3506620-00	C121	2
21700-3506620-01	C121	2
21700-3506630-00	C121	20
21700-3506630-01	C121	20
21700-3538300-00	C141	5
21700-3538434-00	C141	10
21700-3703090-00	K130	5
21700-3703109-00	K130	2
21700-3709604-00	K360	6
21700-3709613-00	K360	5
21700-3709613-00	K360	5
21700-3709710-00	K320	13

Номер детали	Индекс	№ позиции
21700-3709714-00	К320	14
21700-3709820-00	К320	4
21700-3709820-10	К320	4
21700-3710010-00	К320	1
21700-3710020-00	К320	3
21700-3710020-01	К320	3
21700-3710050-00	К320	11
21700-3710050-01	К320	11
21700-3710135-00	К300	20
21700-3710208-00	К300	13
21700-3710410-00	В200	2
21700-3710410-01	В200	2
21700-3710604-00	К320	8
21700-3710604-00	К320	8
21700-3710604-00	К320	8
21700-3710604-01	К320	8
21700-3710604-01	К320	8
21700-3710604-01	К320	8
21700-3710990-00	К320	2
21700-3710990-01	К320	2
21700-3711010-00	К200	4
21700-3711010-01	К200	4
21700-3711011-00	К200	10
21700-3711011-01	К200	10
21700-3711060-00	К200	1
21700-3711061-00	К200	1
21700-3714010-00	К210	1
21700-3714010-01	К210	10
21700-3714010-10	К210	2
21700-3714014-01	К210	8
21700-3714028-00	К210	3
21700-3716010-00	К220	5
21700-3716010-00	К222	9
21700-3716011-00	К222	1
21700-3716011-00	К220	2
21700-3716126-00	К220	1
21700-3716126-00	К222	2
21700-3716138-00	М440	7
21700-3716138-00	М442	12
21700-3716139-00	М440	7
21700-3716139-00	М442	12
21700-3716810-00	К220	3
21700-3716810-01	К220	3
21700-3717010-00	К220	7
21700-3717010-00	К222	11
21700-3717012-00	К220	6
21700-3717012-00	К222	10
21700-3721290-00	К300	7

Номер детали	Индекс	№ позиции
21700-3722012-00	К330	12
21700-3722012-01	К330	12
21700-3722070-00	К330	4
21700-3722070-01	К330	4
21700-3722130-00	К330	8
21700-3722130-01	К340	3
21700-3722130-01	К330	8
21700-3722140-00	К330	9
21700-3722140-01	К330	9
21700-3722150-00	К330	10
21700-3722150-01	К330	10
21700-3722160-00	К330	11
21700-3722160-01	К330	11
21700-3722309-00	К330	5
21700-3724010-00	К401	4
21700-3724010-10	К401	4
21700-3724010-21	К401	4
21700-3724010-30	К401	4
21700-3724010-40	К401	4
21700-3724010-50	К401	4
21700-3724010-60	К401	4
21700-3724010-62	К401	4
21700-3724010-70	К401	4
21700-3724026-00	К401	1
21700-3724026-10	К401	1
21700-3724030-00	К410	2
21700-3724030-00	К412	2
21700-3724030-10	К410	2
21700-3724030-10	К411	2
21700-3724030-10	К412	2
21700-3724030-21	К410	2
21700-3724030-21	К412	2
21700-3724030-22	К410	2
21700-3724030-22	К411	2
21700-3724030-30	К410	2
21700-3724030-30	К412	2
21700-3724030-40	К410	2
21700-3724030-40	К412	2
21700-3724030-50	К410	2
21700-3724030-50	К411	2
21700-3724030-50	К412	2
21700-3724030-60	К410	2
21700-3724030-60	К411	2
21700-3724030-60	К412	2
21700-3724030-62	К410	2
21700-3724030-62	К411	2
21700-3724030-63	К410	2
21700-3724030-63	К411	2

Номер детали	Индекс	№ позиции
21700-3724030-63	K412	2
21700-3724030-70	K410	2
21700-3724030-70	K411	2
21700-3724030-70	K412	2
21700-3724030-80	K411	2
21700-3724030-80	K412	2
21700-3724030-82	K410	2
21700-3724030-82	K412	2
21700-3724030-90	K411	2
21700-3724070-00	K400	5
21700-3724070-00	K401	5
21700-3724080-00	K400	6
21700-3724080-00	K401	6
21700-3724210-00	K410	7
21700-3724210-01	K410	7
21700-3724210-10	K410	7
21700-3724210-12	K410	7
21700-3724210-21	K410	7
21700-3724210-22	K410	7
21700-3724210-40	K410	7
21700-3724210-41	K410	7
21700-3724210-43	K410	7
21700-3724210-50	K410	7
21700-3724214-00	K410	6
21700-3724248-00	K410	5
21700-3724315-00	M240	22
21700-3724550-10	K410	4
21700-3724550-10	K412	4
21700-3743010-00	K200	7
21700-3743010-01	K200	7
21700-3743011-00	K200	14
21700-3743011-01	K200	14
21700-3747310-00	K340	4
21700-3763040-00	K100	4
21700-3763040-01	K100	4
21700-3763075-00	K360	1
21700-3763075-01	K360	1
21700-3763075-20	K360	1
21700-3763080-00	K360	4
21700-3763080-01	K360	4
21700-3763080-10	K360	3
21700-3763080-11	K360	3
21700-3763080-20	K360	3
21700-3763081-00	K360	2
21700-3763081-01	K360	2
21700-3801010-00	K310	1
21700-3801010-01	K310	1
21700-3801010-02	K310	1

Номер детали	Индекс	№ позиции
21700-3801010-03	K310	1
21700-3804010-00	K310	10
21700-3824010-01	E400	11
21700-3824010-11	E400	11
21700-3825010-00	K100	2
21700-3825015-00	K350	1
21700-3825020-00	K350	2
21700-3825121-00	M380	5
21700-3825121-00	M381	5
21700-3825121-00	M382	5
21700-3825122-00	K350	3
21700-3825123-00	K350	4
21700-3826046-00	K350	12
21700-3840083-00	K100	3
21700-3843010-00	B200	3
21700-3843010-02	B200	3
21700-3843010-04	B200	3
21700-3843040-00	B410	5
21700-3843040-02	B410	5
21700-3843040-04	B410	5
21700-5007032-00	M140	7
21700-5007032-05	M140	7
21700-5007032-10	M140	7
21700-5007032-15	M140	7
21700-5007060-00	M140	6
21700-5007062-00	M140	8
21700-5007070-00	M140	9
21700-5007090-00	Z100	7
21700-5007095-00	Z100	9
21700-5007095-00	Z100	9
21700-5007097-00	Z100	3
21700-5007120-00	M140	4
21700-5007121-10	M140	18
21700-5007210-00	M140	15
21700-5007210-10	M140	15
21700-5007402-00	M145	6
21700-5007500-50	M145	7
21700-5007503-00	M145	14
21700-5007523-00	M145	15
21700-5007525-00	M145	16
21700-5007530-00	M145	1
21700-5007531-00	M145	13
21700-5007532-00	M145	12
21700-5007532-01	M145	12
21700-5007534-00	M145	2
21700-5109008-00	M150	9
21700-5109008-10	M150	9
21700-5109054-00	M150	15

Номер детали	Индекс	№ позиции
21700-5109054-02	M150	15
21700-5109055-00	M150	15
21700-5109070-00	M155	10
21700-5109070-01	M155	10
21700-5109070-02	M155	10
21700-5109076-00	M150	7
21700-5109077-10	M150	7
21700-5109078-00	M150	3
21700-5109079-00	M150	3
21700-5109111-00	M155	3
21700-5109120-00	M155	22
21700-5109121-00	M155	22
21700-5109152-00	M155	17
21700-5109152-10	M155	17
21700-5109154-00	M155	18
21700-5109157-00	M155	14
21700-5109158-00	M155	15
21700-5109158-10	M155	15
21700-5109159-00	M155	21
21700-5109162-00	M155	9
21700-5109322-00	M155	11
21700-5109462-00	M155	12
21700-5109463-00	M155	13
21700-5109502-00	M156	1
21700-5109502-10	M156	1
21700-5109504-00	M156	2
21700-5109504-10	M156	2
21700-5109512-00	M156	8
21700-5109514-00	M156	5
21700-5109522-00	M156	15
21700-5109528-00	M156	14
21700-5109529-00	M156	13
21700-5109530-00	M156	11
21700-5109532-00	M155	16
21700-5109534-00	M156	10
21700-5109536-00	M156	12
21700-5109542-00	M156	6
21700-5109544-00	M156	7
21700-5109548-00	M156	9
21700-5109552-00	M155	19
21700-5109554-00	M155	20
21700-5201010-00	M260	4
21700-5201010-00	M261	4
21700-5201010-00	M262	4
21700-5205015-00	E300	4
21700-5205015-01	E300	4
21700-5206010-00	M380	1
21700-5206010-00	M381	1

Номер детали	Индекс	№ позиции
21700-5206010-00	M382	1
21700-5206010-15	M380	1
21700-5206010-15	M381	1
21700-5206010-15	M382	1
21700-5206012-15	M380	4
21700-5206012-15	M381	4
21700-5206012-15	M382	4
21700-5206064-00	M380	3
21700-5206064-00	M381	3
21700-5206064-00	M382	3
21700-5206065-00	M380	8
21700-5206065-00	M381	8
21700-5206065-00	M382	8
21700-5206070-00	M380	2
21700-5206070-00	M381	2
21700-5206070-00	M382	2
21700-5208008-00	E200	9
21700-5208095-00	E200	1
21700-5208095-00	E201	17
21700-5208095-00	E202	18
21700-5208098-00	E200	3
21700-5208098-00	E201	3
21700-5208098-00	E202	6
21700-5208103-00	E200	10
21700-5208127-00	E200	7
21700-5208127-00	E201	9
21700-5208127-00	E202	10
21700-5303016-00	M191	11
21700-5303020-00	M191	17
21700-5303025-00	M191	16
21700-5303044-10	M191	15
21700-5303056-00	M191	14
21700-5303058-00	M191	13
21700-5325010-10	M190	15
21700-5325010-12	M190	15
21700-5325010-20	M190	15
21700-5325010-30	M190	15
21700-5325010-40	M190	15
21700-5325010-50	M190	15
21700-5325010-57	M190	17
21700-5325010-58	M190	18
21700-5325010-60	M190	15
21700-5325010-70	M190	15
21700-5325010-80	M190	15
21700-5325010-90	M190	15
21700-5325014-00	M191	5
21700-5325014-10	M191	4
21700-5325034-00	K100	6

Номер детали	Индекс	№ позиции
21700-5325036-00	M191	9
21700-5325124-00	M191	6
21700-5325151-00	M190	5
21700-5325262-00	M191	3
21700-5325322-00	M190	13
21700-5325324-00	M190	10
21700-5325332-00	M190	14
21700-5325396-00	M190	1
21700-5325445-00	M190	9
21700-5325483-00	M190	12
21700-5326014-00	M191	22
21700-5326022-00	M191	20
21700-5326026-00	M191	21
21700-5326066-00	M191	10
21700-5401174-00	M250	12
21700-5401174-00	M252	12
21700-5401175-00	M250	10
21700-5401175-00	M252	11
21700-5401378-00	M250	9
21700-5401379-00	M250	9
21700-5401426-00	M250	7
21700-5401427-00	M250	7
21700-5402114-00	M161	9
21700-5402114-00	M162	9
21700-5402114-00	M160	11
21700-5402115-00	M161	9
21700-5402115-00	M162	9
21700-5402115-00	M160	11
21700-5402118-00	M161	10
21700-5402118-00	M162	10
21700-5402118-00	M160	12
21700-5402124-00	M161	12
21700-5402124-00	M162	12
21700-5402124-00	M160	14
21700-5402125-00	M161	12
21700-5402125-00	M162	12
21700-5402125-00	M160	14
21700-5402128-00	M160	22
21700-5402128-00	M162	22
21700-5402128-00	M161	23
21700-5402129-00	M160	22
21700-5402129-00	M162	22
21700-5402129-00	M161	23
21700-5402144-00	M160	15
21700-5402144-00	M162	15
21700-5402145-00	M160	15
21700-5402145-00	M162	15
21700-5402190-00	M160	19

Номер детали	Индекс	№ позиции
21700-5402191-00	M160	19
21700-5403052-05	M380	11
21700-5403053-05	M380	11
21700-5403124-00	M380	12
21700-5403124-00	M382	14
21700-5403125-00	M380	12
21700-5403125-00	M382	14
21700-5602012-00	M171	3
21700-5602012-00	M170	7
21700-5603014-05	M380	10
21700-5603062-00	M380	9
21700-5604010-00	M280	1
21700-5604040-00	M280	14
21700-5604050-00	M280	15
21700-5604050-10	M391	8
21700-5604050-10	M390	28
21700-5605022-00	M280	10
21700-5605023-00	M280	2
21700-5605155-00	M280	11
21700-5605165-00	M280	6
21700-5606058-00	M290	15
21700-5606100-10	M290	1
21700-5606150-10	M290	11
21700-5607010-00	M170	1
21700-5607012-00	M170	3
21700-5607080-00	M170	4
21700-5701012-00	M260	1
21700-5702012-00	M160	4
21700-5702012-10	M160	4
21700-5702012-10	M160	4
21700-5702146-00	M161	7
21700-5702146-00	M162	7
21700-5702146-00	M160	9
21700-5702152-00	M160	3
21700-5702342-00	M161	6
21700-5702342-00	M162	6
21700-5702342-00	M160	8
21700-5702343-00	M161	8
21700-5702343-00	M162	8
21700-5702343-00	M160	10
21700-6101198-00	M300	3
21700-6102012-00	M300	18
21700-6102012-10	M300	18
21700-6102012-20	M300	18
21700-6102012-40	M300	18
21700-6102012-60	M300	18
21700-6102012-70	M300	18
21700-6102013-00	M300	18

Номер детали	Индекс	№ позиции
21700-6102013-10	M300	18
21700-6102013-20	M300	18
21700-6102013-40	M300	18
21700-6102013-60	M300	18
21700-6102013-70	M300	18
21700-6102032-00	M300	19
21700-6102033-00	M300	19
21700-6102053-00	M300	1
21700-6102053-00	M310	2
21700-6102053-00	M311	2
21700-6102053-00	M150	4
21700-6102053-00	M161	11
21700-6102053-00	M162	11
21700-6102053-00	M160	13
21700-6102053-00	M390	24
21700-6102053-00	M391	29
21700-6102186-00	M300	5
21700-6102187-00	M300	6
21700-6102322-00	M300	7
21700-6102323-00	M300	7
21700-6103290-01	M340	7
21700-6103291-01	M340	7
21700-6103298-00	M340	6
21700-6103299-00	M340	6
21700-6103320-00	M340	5
21700-6105006-00	K110	1
21700-6105012-00	M320	13
21700-6105013-00	M320	13
21700-6105014-00	M330	19
21700-6105014-00	M320	23
21700-6105015-00	M330	19
21700-6105015-00	M320	23
21700-6105118-00	M320	3
21700-6105119-00	M320	3
21700-6105125-00	M320	1
21700-6105125-00	M330	3
21700-6105129-00	M320	2
21700-6105129-00	M330	4
21700-6105208-00	M330	26
21700-6105208-00	M320	28
21700-6105228-00	M330	21
21700-6105228-00	M320	25
21700-6105276-00	M330	22
21700-6105276-00	M320	26
21700-6107018-00	M300	17
21700-6107020-00	M300	14
21700-6107021-00	M300	14
21700-6202012-00	M310	12

Номер детали	Индекс	№ позиции
21700-6202012-00	M311	12
21700-6202012-10	M310	12
21700-6202012-10	M311	12
21700-6202012-40	M310	12
21700-6202013-00	M310	12
21700-6202013-00	M311	12
21700-6202013-10	M310	12
21700-6202013-10	M311	12
21700-6202013-40	M310	12
21700-6202032-00	M310	13
21700-6202032-00	M311	13
21700-6202033-00	M310	13
21700-6202033-00	M311	13
21700-6202034-00	M310	9
21700-6202034-00	M311	9
21700-6202186-00	M310	6
21700-6202186-00	M311	6
21700-6202187-00	M310	6
21700-6202187-00	M311	6
21700-6202198-00	M310	5
21700-6202198-00	M311	5
21700-6202322-00	M310	7
21700-6202322-00	M311	7
21700-6202323-00	M310	7
21700-6202323-00	M311	7
21700-6203240-00	M350	12
21700-6203241-00	M350	12
21700-6203290-01	M350	8
21700-6203291-01	M350	8
21700-6203292-00	M350	7
21700-6203293-00	M350	7
21700-6203320-00	M350	5
21700-6203392-00	M350	9
21700-6203393-00	M350	9
21700-6204010-00	M371	9
21700-6204011-00	M371	9
21700-6205012-00	M330	27
21700-6205013-00	M330	27
21700-6205082-00	M330	2
21700-6205083-00	M330	2
21700-6207018-00	M310	1
21700-6512230-00	M290	7
21700-6513010-03	M100	10
21700-6820210-10	M120	7
21700-6820211-10	M120	20
21700-7900010-00	K310	12
21700-7901020-00	M300	9
21700-7901023-00	M191	23

Номер детали	Индекс	№ позиции
21700-7903010-00	K300	17
21700-7903020-00	K300	18
21700-7903030-00	K300	1
21700-7903035-00	K300	2
21700-8101012-00	E101	9
21700-8101060-00	E152	10
21700-8101060-10	E151	6
21700-8101200-00	E152	6
21700-8101200-10	E151	8
21700-8101208-00	E151	7
21700-8101208-00	E152	11
21700-8101250-00	E152	9
21700-8101340-00	E120	11
21700-8103010-00	E110	8
21700-8103070-00	E110	11
21700-8104030-00	E120	6
21700-8104032-00	E120	12
21700-8104033-00	E120	12
21700-8104040-00	E120	10
21700-8104041-00	E120	1
21700-8104402-00	E120	9
21700-8104403-00	E120	2
21700-8108062-00	E120	8
21700-8108063-00	E120	8
21700-8111012-10	E181	23
21700-8111510-10	E181	24
21700-8112014-00	E182	14
21700-8112030-00	E182	15
21700-8116014-00	E101	7
21700-8116014-10	E181	18
21700-8116110-00	E182	18
21700-8116110-10	E181	1
21700-8118020-00	E152	2
21700-8118020-10	E151	2
21700-8118022-00	E152	7
21700-8119078-00	E100	6
21700-8119080-00	E152	1
21700-8119100-00	E152	3
21700-8119130-00	E152	4
21700-8120060-10	E181	12
21700-8120160-00	E182	16
21700-8120160-10	E181	3
21700-8120170-00	E182	19
21700-8120170-10	E181	10
21700-8120190-10	E181	14
21700-8120228-00	E182	11
21700-8120228-00	E182	20
21700-8120228-10	E181	11

Номер детали	Индекс	№ позиции
21700-8120254-00	E182	6
21700-8120254-10	E181	13
21700-8120256-00	E182	17
21700-8120256-10	E181	20
21700-8120270-00	E182	5
21700-8120270-10	E181	22
21700-8121030-00	E101	8
21700-8121030-10	E181	19
21700-8122020-00	E152	5
21700-8122090-00	E151	3
21700-8127100-00	E110	7
21700-8127100-01	E110	7
21700-8127100-10	E111	5
21700-8127200-00	E152	8
21700-8127200-10	E151	5
21700-8127300-10	E151	1
21700-8127310-00	E182	10
21700-8127310-10	E181	9
21700-8201004-20	M180	6
21700-8201050-20	M180	7
21700-8201051-20	M180	7
21700-8201384-10	M180	5
21700-8201385-10	M180	5
21700-8203024-00	M180	12
21700-8203042-10	M180	23
21700-8203076-00	M180	11
21700-8203077-00	M180	11
21700-8203124-00	M180	22
21700-8203132-00	M180	19
21700-8203140-00	M180	10
21700-8203146-00	M180	21
21700-8204010-00	M180	14
21700-8204011-00	M180	4
21700-8212060-00	M430	7
21700-8212172-00	M410	4
21700-8212172-00	M411	6
21700-8212176-10	M410	5
21700-8212290-00	M410	1
21700-8212291-00	M410	1
21700-8212526-00	M410	12
21700-8212528-00	M410	11
21700-8212528-10	M410	11
21700-8212528-20	M410	11
21700-8212528-30	M410	11
21700-8212534-00	M411	3
21700-8212534-00	M410	7
21700-8212730-00	M420	6
21700-8212734-00	M420	7

Номер детали	Индекс	№ позиции
21700-8212735-00	M420	8
21700-8217020-00	M135	4
21700-8217020-00	M136	4
21700-8217020-10	M135	4
21700-8217020-10	M136	4
21700-8217020-30	M135	4
21700-8217020-30	M136	4
21700-8217021-00	M136	11
21700-8217021-00	M135	16
21700-8217021-10	M136	11
21700-8217021-10	M135	16
21700-8217021-30	M136	11
21700-8217021-30	M135	16
21700-8233020-00	E400	4
21700-8233040-00	E400	5
21700-8233056-00	E400	6
21700-8401152-00	M430	15
21700-8401153-00	M430	15
21700-8401322-00	M424	5
21700-8401323-00	M424	20
21700-8401332-00	M424	23
21700-8401333-00	M424	23
21700-8402010-00	M200	1
21700-8402104-00	M420	14
21700-8403010-00	M260	8
21700-8403010-00	M261	8
21700-8403010-00	M262	8
21700-8403011-00	M260	12
21700-8403011-00	M261	12
21700-8403011-00	M262	12
21700-8403044-00	M260	9
21700-8403044-00	M261	9
21700-8403044-00	M262	9
21700-8403045-00	M260	9
21700-8403045-00	M261	9
21700-8403045-00	M262	9
21700-8403362-00	M424	6
21700-8403363-00	M424	15
21700-8403602-00	M424	12
21700-8403603-00	M424	16
21700-8404010-00	M260	13
21700-8404014-00	M260	15
21700-8404015-00	M260	21
21700-8404050-00	M260	17
21700-8404051-00	M260	17
21700-8404066-00	M250	11
21700-8404067-00	M250	11
21700-8404076-00	M250	8

Номер детали	Индекс	№ позиции
21700-8404077-00	M250	8
21700-8404100-00	M260	14
21700-8404100-00	M262	14
21700-8404658-00	M420	5
21700-8404659-00	M420	5
21700-8406070-01	M200	12
21700-8407010-00	M200	15
21700-8407011-00	M200	15
21700-8407120-00	M200	3
21700-8407132-00	M240	3
21700-8407134-00	M200	2
21700-8407138-00	M200	5
21700-8413010-00	M270	3
21700-8413066-00	M270	5
21700-8413078-00	M271	5
21700-8413078-00	M270	6
21700-8413086-00	M270	4
21700-8413086-00	M271	4
21700-8415122-00	M422	4
21700-8415123-00	M422	4
21700-8415512-00	M422	12
21700-8415513-00	M422	12
21701-1200010-00	A430	17
21701-3724010-00	K400	4
21701-3724026-00	K400	1
21701-3724210-00	K410	7
21701-3724550-00	K410	1
21701-3724550-00	K412	1
21701-3724551-00	K410	3
21701-3724551-00	K412	3
21701-5000014-00	M001	2
21703-1300008-00	A602	6
21703-1601085-00	B141	2
21703-1601085-10	B141	6
21703-1601130-00	B141	4
21703-1601130-10	B141	5
21703-1601180-10	B141	3
21703-1701033-00	B220	1
21703-1701033-01	B220	1
21703-3724010-80	K401	4
21703-3724030-81	K410	2
21703-3724030-81	K411	2
21703-3724030-81	K412	2
21703-3724550-10	K411	4
21703-3724550-10	K412	4
21703-3724550-19	K410	4
21703-3724550-19	K411	4
21703-3724550-19	K412	4

Номер детали	Индекс	№ позиции
21703-3724550-20	K410	1
21703-3724550-20	K411	1
21703-3724550-20	K412	1
21703-3724550-90	K410	1
21703-3724550-90	K411	1
21703-3724550-90	K412	1
21703-3724551-20	K410	3
21703-3724551-20	K411	3
21703-3724551-20	K412	3
21703-3724551-90	K410	3
21703-3724551-90	K411	3
21703-3724551-90	K412	3
21703-5000014-10	M001	2
21703-5325010-00	M190	15
21703-6810250-73	M100	
21703-8101012-00	E101	6
21703-8101012-10	E101	3
21703-8121020-00	E111	9
21703-8121210-00	K350	11
21703-8127025-10	E151	4
21703-8128020-00	E110	13
21703-8128020-01	E110	13
21703-8128020-02	E110	13
21703-8128050-00	E111	6
21710-1101054-00	A200	19
21710-1101085-00	A200	17
21710-2804015-01	M441	4
21710-2804015-11	M441	12
21710-2804038-00	M251	13
21710-2804039-00	M251	13
21710-2804142-00	M441	9
21710-3716010-00	K221	5
21710-3716011-00	K221	1
21710-3716126-00	K221	2
21710-3724030-50	K411	2
21710-3724030-50	K412	2
21710-3724030-70	K410	2
21710-3724030-70	K411	2
21710-3724030-70	K412	2
21710-3724210-00	K411	7
21710-3724210-20	K411	7
21710-3724210-40	K411	7
21710-3724248-00	K411	6
21710-3724558-00	K411	5
21710-5101276-00	M235	16
21710-5109054-00	M150	15
21710-5109054-02	M150	15
21710-5401086-00	M251	6

Номер детали	Индекс	№ позиции
21710-5401087-00	M251	6
21710-5401108-00	M251	12
21710-5401109-00	M251	12
21710-5401170-00	M251	9
21710-5401171-00	M251	9
21710-5401174-00	M251	16
21710-5401175-00	M251	15
21710-5401258-00	M251	10
21710-5401259-00	M251	10
21710-5401424-00	M251	11
21710-5401425-00	M251	11
21710-5402135-00	M161	13
21710-5402136-00	M161	13
21710-5402144-00	M161	14
21710-5402145-00	M161	14
21710-5402182-00	M161	15
21710-5402183-00	M161	15
21710-5402196-00	M161	20
21710-5402197-00	M161	20
21710-5403052-05	M381	13
21710-5403053-05	M381	13
21710-5403124-00	M381	12
21710-5403125-00	M381	12
21710-5601082-00	M261	19
21710-5602016-00	M172	6
21710-5607012-01	M172	3
21710-5607072-00	M172	2
21710-5607073-00	M172	7
21710-5607094-00	M172	1
21710-5607095-00	M172	1
21710-5701012-00	M261	1
21710-5701050-00	M251	3
21710-5701120-00	M251	1
21710-5701132-00	M251	2
21710-5702012-00	M161	2
21710-5702012-10	M161	2
21710-5707112-00	M415	1
21710-5707113-00	M415	1
21710-5707176-00	M415	5
21710-6203236-00	M350	10
21710-6203237-00	M350	10
21710-6203240-00	M350	12
21710-6203241-00	M350	12
21710-6203290-01	M350	8
21710-6203291-01	M350	8
21710-6203292-00	M350	7
21710-6203293-00	M350	7
21710-6203320-00	M350	5

Номер детали	Индекс	№ позиции
21710-6203392-00	M350	9
21710-6203393-00	M350	9
21710-6204010-00	M371	9
21710-6204011-00	M371	9
21710-6207018-00	M311	1
21710-6300020-00	M391	1
21710-6301014-00	M391	4
21710-6301016-00	M391	2
21710-6301020-00	M391	3
21710-6302012-00	M391	23
21710-6302014-00	M391	26
21710-6302074-00	M391	6
21710-6302075-00	M391	22
21710-6302078-00	M391	14
21710-6302212-00	M391	9
21710-6303014-05	M381	10
21710-6303030-00	M381	11
21710-6303040-00	M381	9
21710-6305010-00	M396	12
21710-6305172-00	M396	16
21710-6305242-20	M396	5
21710-6305458-00	M396	10
21710-6306010-00	M391	10
21710-6306314-00	M391	17
21710-6307024-00	M391	5
21710-6313200-00	E311	8
21710-6314094-00	E201	7
21710-6314096-00	E201	6
21710-6314098-00	E201	2
21710-7901023-00	M191	24
21710-8212176-10	M411	7
21710-8212292-00	M411	1
21710-8212293-00	M411	1
21710-8212526-00	M411	12
21710-8212528-00	M411	8
21710-8212528-10	M411	4
21710-8212554-00	M411	13
21710-8217178-00	M135	5
21710-8217322-00	M135	7
21710-8231015-00	M391	18
21710-8231142-00	M391	19
21710-8404010-00	M261	14
21710-8404014-00	M261	16
21710-8404015-00	M261	18
21710-8404050-00	M261	17
21710-8404051-00	M261	17
21710-8404066-00	M251	14
21710-8404067-00	M251	14

Номер детали	Индекс	№ позиции
21710-8404076-00	M251	8
21710-8404077-00	M251	8
21710-8404100-00	M261	15
21710-8413010-00	M271	3
21713-5000014-00	M001	3
21720-1001362-00	A014	17
21720-1109010-00	A301	8
21720-1109010-01	A301	8
21720-1109012-00	A303	4
21720-1109012-01	A303	4
21720-1109301-00	A301	5
21720-1109301-10	A301	5
21720-1109361-00	A301	6
21720-1200010-00	A430	17
21720-1200010-02	A430	17
21720-1300010-00	A601	6
21720-1303010-00	A610	18
21720-1303025-00	A610	4
21720-2804015-01	M442	4
21720-2804015-11	M442	13
21720-2804142-00	M442	8
21720-3101015-02	D411	3
21720-3101015-03	D412	3
21720-3450008-00	D100	2
21720-3716810-00	K221	4
21720-3716810-00	K222	5
21720-3716810-01	K221	4
21720-3716810-01	K222	5
21720-3716846-00	K222	6
21720-3724010-00	K401	4
21720-3724010-10	K401	4
21720-3724010-20	K401	4
21720-3724010-30	K401	4
21720-3724010-32	K401	4
21720-3724010-40	K401	4
21720-3724010-50	K401	4
21720-3724010-60	K401	4
21720-3724010-70	K401	4
21720-3724030-12	K410	2
21720-3724030-12	K411	2
21720-3724030-12	K412	2
21720-3724210-01	K412	7
21720-3724210-10	K412	7
21720-3724210-12	K412	7
21720-3724210-20	K412	7
21720-3724210-40	K412	7
21720-3724210-43	K412	7
21720-3724210-50	K412	7

Номер детали	Индекс	№ позиции
21720-3724210-52	K412	7
21720-3724248-00	K412	6
21720-3724558-00	K412	5
21720-3747210-00	K340	1
21720-3826010-00	K350	20
21720-3826020-00	K350	21
21720-3826030-00	K350	13
21720-3826036-00	K350	18
21720-5007502-00	M145	8
21720-5007540-00	M145	11
21720-5109008-20	M150	9
21720-5109008-70	M150	9
21720-5109054-00	M150	15
21720-5109054-02	M150	15
21720-5109055-01	M150	15
21720-5205065-00	E300	2
21720-5205066-00	E300	1
21720-5205070-00	E300	3
21720-5208008-00	E201	13
21720-5208008-00	E202	14
21720-5208103-00	E201	14
21720-5208103-00	E202	15
21720-5401108-00	M252	9
21720-5401109-00	M252	9
21720-5401426-00	M252	7
21720-5401427-00	M252	7
21720-5402136-00	M162	13
21720-5402137-00	M162	13
21720-5402190-00	M162	19
21720-5402191-00	M162	19
21720-5403052-05	M382	13
21720-5403053-05	M382	13
21720-5601082-00	M262	16
21720-5602012-00	M173	10
21720-5607012-00	M173	6
21720-5607072-00	M173	2
21720-5607073-00	M173	11
21720-5607094-00	M173	1
21720-5607094-01	M173	1
21720-5607095-00	M173	1
21720-5607095-01	M173	1
21720-5701012-00	M262	1
21720-5701124-00	M252	6
21720-5702100-00	M162	2
21720-5702100-10	M162	2
21720-6105150-00	M320	15
21720-6105150-00	M330	17
21720-6105150-70	M320	

Номер детали	Индекс	№ позиции
21720-6105151-00	M320	15
21720-6105151-00	M330	17
21720-6105151-70	M320	
21720-6105180-00	M320	8
21720-6105180-00	M330	12
21720-6105181-00	M320	8
21720-6105181-00	M330	12
21720-6105192-00	M320	5
21720-6105192-00	M330	9
21720-6105193-00	M320	5
21720-6105193-00	M330	9
21720-6105252-00	M320	12
21720-6300020-00	M390	1
21720-6300032-00	M390	14
21720-6301014-00	M390	6
21720-6301016-00	M390	3
21720-6301020-00	M390	5
21720-6301070-00	M390	4
21720-6301071-00	M390	2
21720-6301254-00	M390	12
21720-6301255-00	M390	12
21720-6301264-00	M390	7
21720-6302014-00	M390	26
21720-6303014-05	M382	10
21720-6303074-00	M382	9
21720-6303094-00	M382	11
21720-6303098-00	M382	12
21720-6305100-00	M395	13
21720-6305100-00	M396	15
21720-6305172-10	M395	14
21720-6305242-20	M395	5
21720-6305316-00	M395	1
21720-6305316-00	M396	1
21720-6305458-10	M395	8
21720-6306010-00	M390	15
21720-6306034-00	M390	16
21720-6307024-00	M390	29
21720-6313051-00	E310	4
21720-6313090-00	E310	5
21720-6313150-00	E310	1
21720-6313150-01	E310	1
21720-6313200-00	E310	7
21720-6313200-01	E310	7
21720-6314094-00	E202	8
21720-6512220-00	M395	15
21720-6512220-00	M396	17
21720-8121020-00	E111	1
21720-8121020-00	E111	8

Номер детали	Индекс	№ позиции
21720-8121210-00	K350	10
21720-8212176-10	M410	6
21720-8212290-00	M410	1
21720-8212291-00	M410	1
21720-8231015-00	M390	21
21720-8232010-00	E400	3
21720-8404010-00	M262	13
21720-8404014-00	M262	15
21720-8404015-00	M262	18
21720-8404054-00	M262	17
21720-8404055-00	M262	17
21720-8404066-00	M252	10
21720-8404067-00	M252	10
21720-8404076-00	M252	8
21720-8404077-00	M252	8
21720-8404412-00	M421	9
21720-8404413-00	M421	4
21720-8404422-00	M421	8
21720-8404423-00	M421	8
21721-1200010-00	A430	17
21721-1200010-02	A430	17
21721-3724010-00	K400	4
21721-3724210-00	K412	7
21721-5000014-00	M001	1
21723-3724010-80	K401	4
21723-5000014-00	M001	1

АВТОМОБИЛИ LADA PRIORA.
КАТАЛОГ ДЕТАЛЕЙ И
СБОРОЧНЫХ ЕДИНИЦ